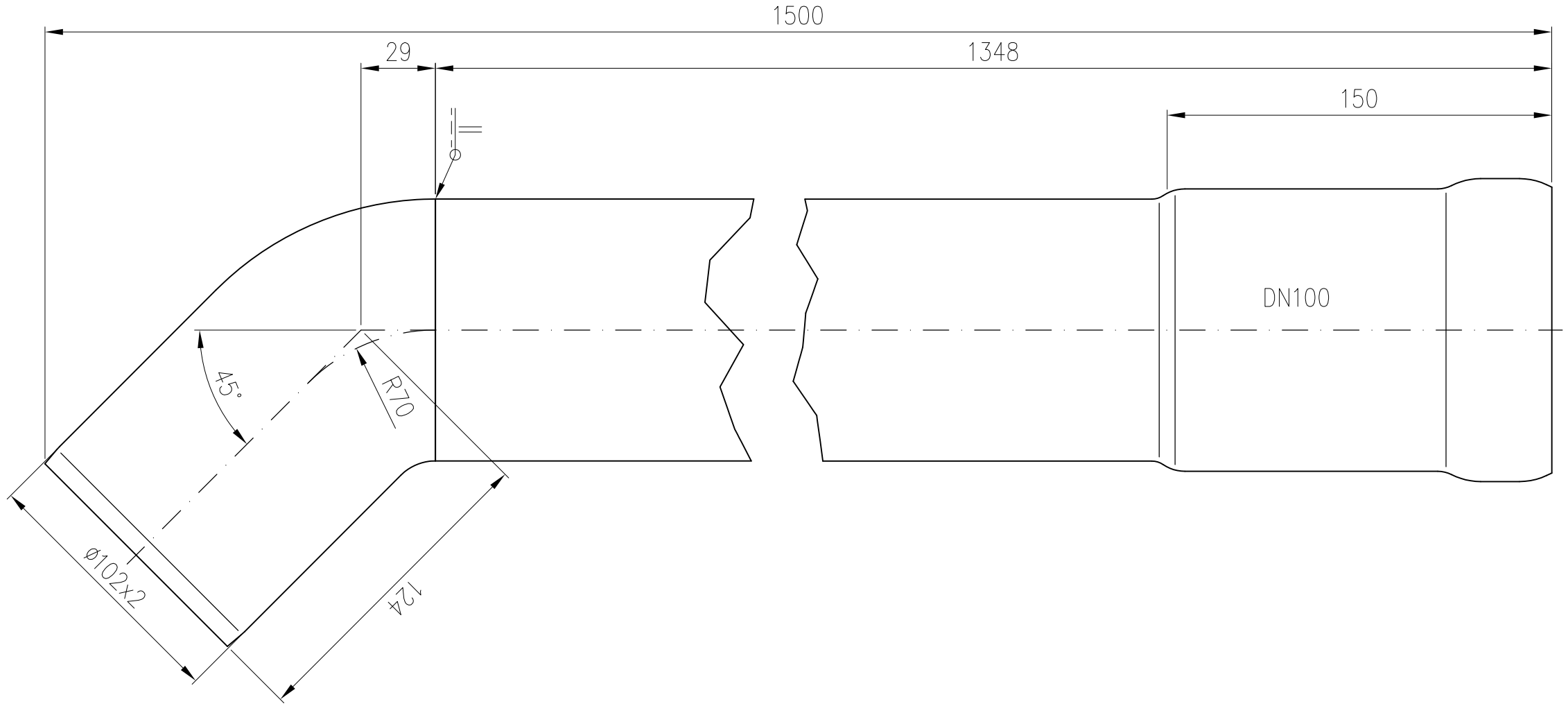

				Werkstoff: E195 EN10305 feuerverzinkt und innen beschichtet			
				Maßstab 1:2		Zul.Abw. DIN EN1123-2	Benennung Regenstandrohr DN100	Zeichnungs Nr. 55252100X
				2018	Tag	Name	mit 45° Auslauf	Ersatz für:
				Gez.	03.08.	Koeh		
				Gepr.			EDV-Art.Nr. 55252.100X	ersetzt durch:
				Norm.			55252.100X.DWG	
Index	Änderung	Tag	Name	LORO®			Bauvorhaben	

Diese Zeichnung ist urheberrechtlich geschützt und bleibt unser Eigentum. Sie darf weder ganz noch teilweise verfielfältigt und nicht an Dritte weitergegeben werden.