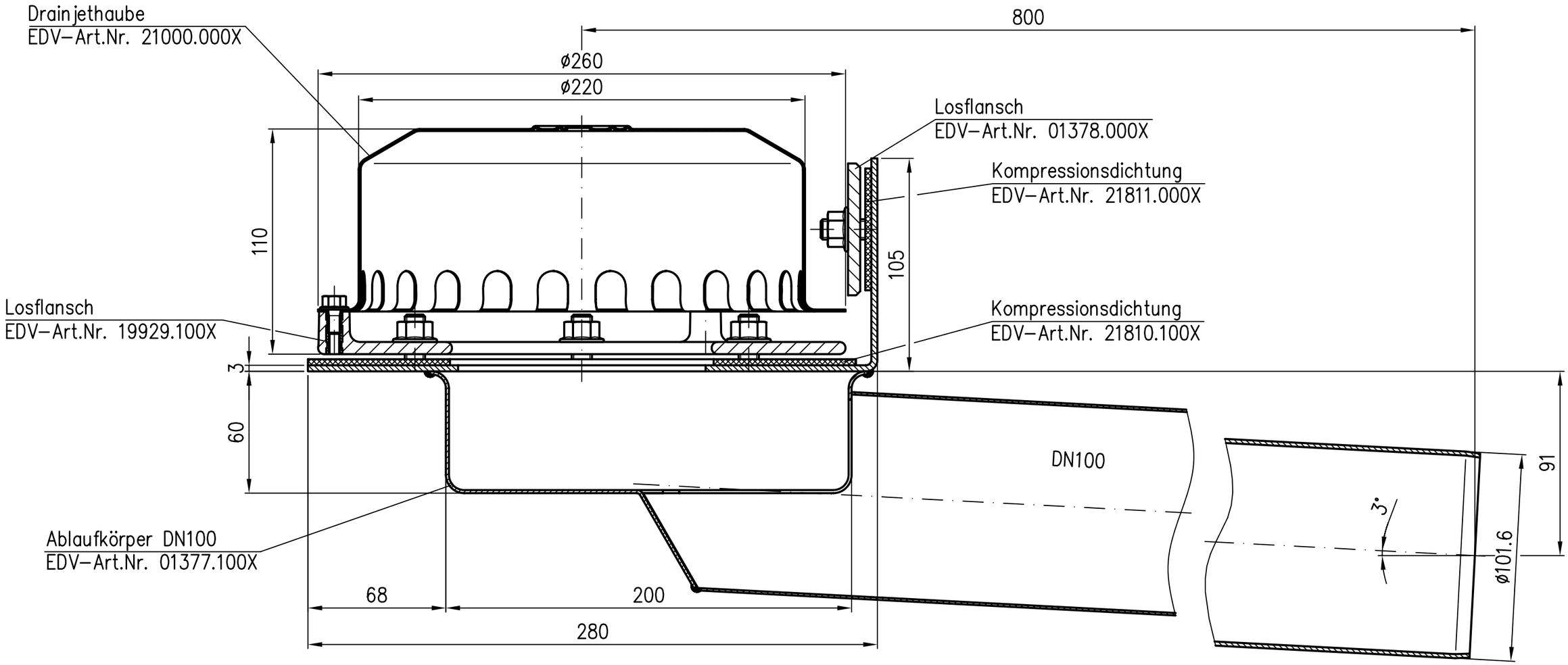

Spaltbreite zwischen Fest– und Losflansch ohne Dichtung max. 3.5mm

Erstellt mit AUTOCAD 2004

Index	Änderung	Tag	Name

Maßstab		Zul. Abw.
1:2		DIN EN1124–3–
2012	Tag	Name
Gez.	03.05.	Koeh
Gepr.		
Norm.		

LORO

Benennung: Rainstar Attikaablauf

DN100 Typ RC
für Folienklemmung
EDV–Art.Nr. 01382.100X
01382100W.DWG

Zeichnungs Nr.: 01382100W

Ersatz für:

ersetzt durch:

Bauvorhaben

Diese Zeichnung ist urheberrechtlich geschützt und bleibt unser Eigentum. Sie darf weder ganz noch teilweise vervielfältigt und nicht an Dritte weitergegeben werden.