15871.050X	DN50	LX–921

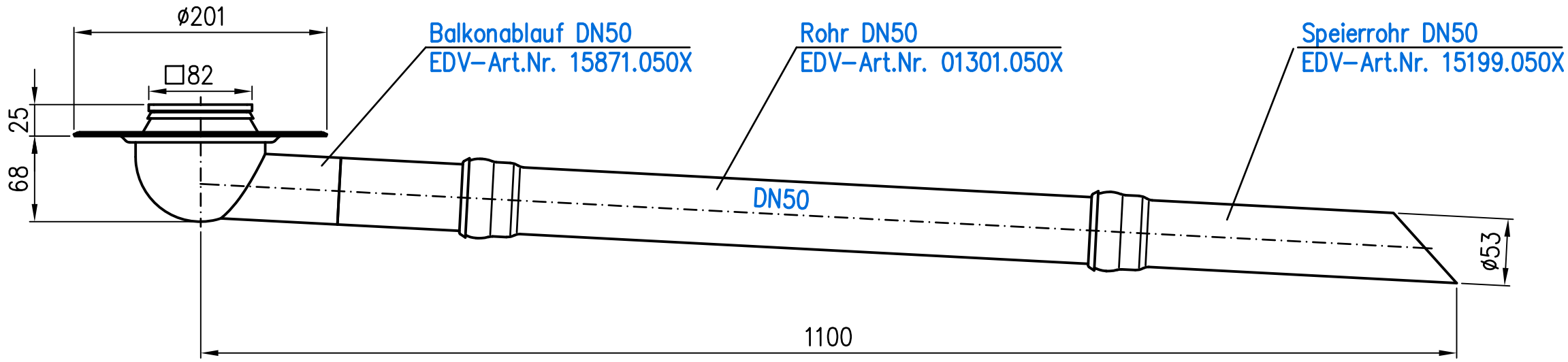

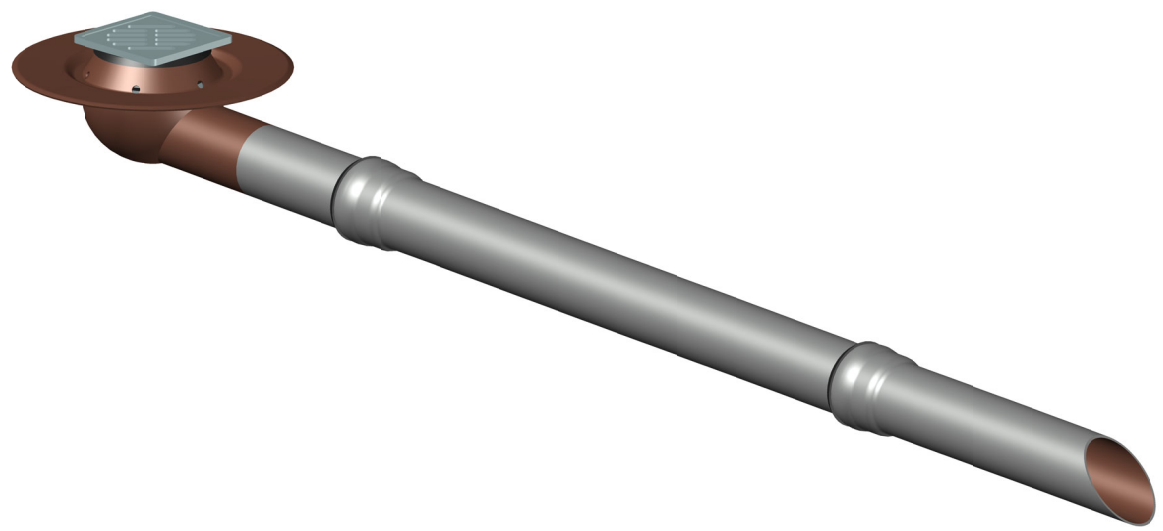

Index	Änderung	Tag	Name

Maßstab		Zul.Abw.
1:2		
2022	Tag	Name
Gez.	21.09.	Koeh
Gepr.		
Norm.		

LORO®

Benennung
System LX 921

Balkonablauf DN50 Serie A
seitlich
EDV–Art.Nr. 15871.050X
LX–921.DWG

Bauvorhaben

Zeichnungs Nr.
LX–921

Ersatz für:

ersetzt durch:

Diese Zeichnung ist urheberrechtlich geschützt und bleibt unser Eigentum. Sie darf weder ganz noch teilweise verfielfältigt und nicht an Dritte weitergegeben werden.