01343.070X	DN70	LX-476-4X

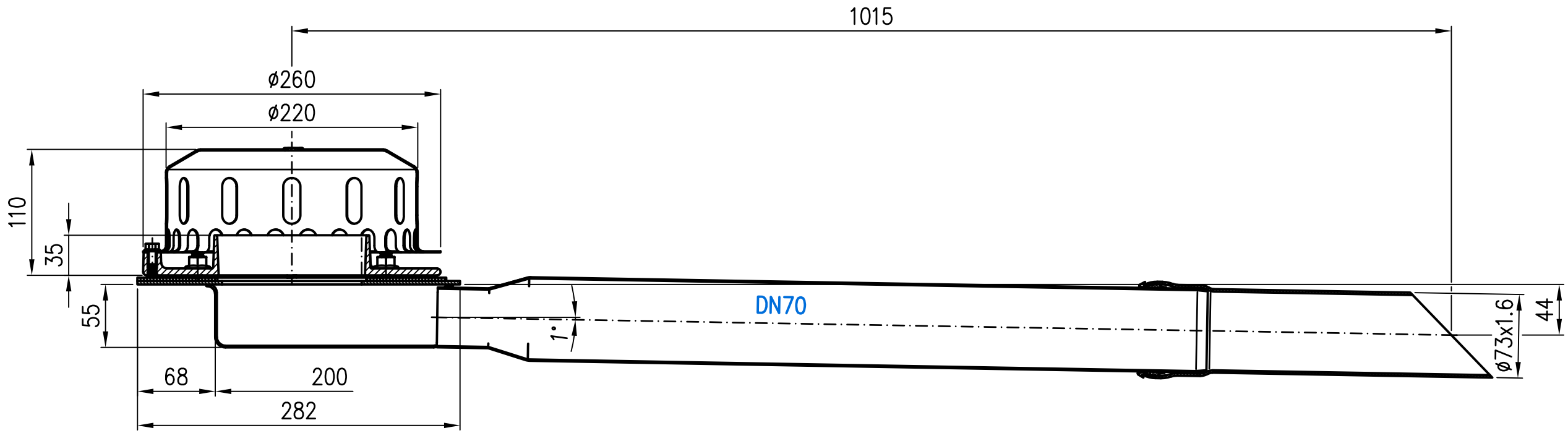

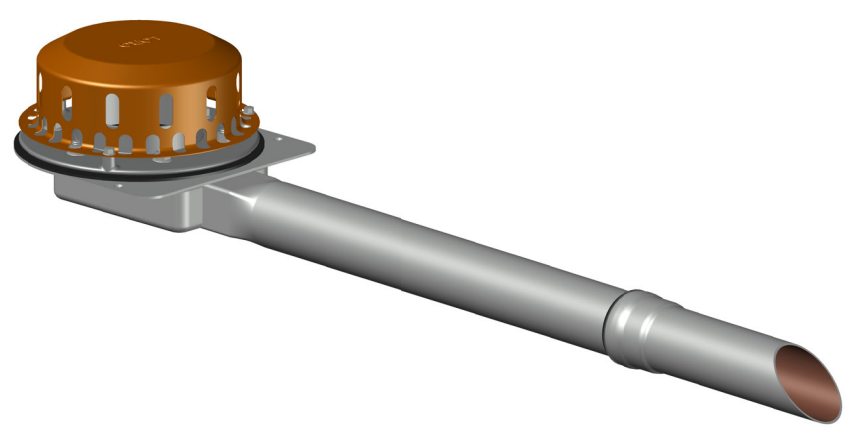

Prüfungsnummer:	Werkstoff:				
	Maßstab 1:2	Zul.Abw.	Benennung System 476-4X		Zeichnungs Nr. LX-476-4X
	2022	Tag	Name	RAINSTAR-Notablauf DN70 ohne Aufkantung, Auslauf 1°	Ersatz für:
	Gez.	13.07.	Koeh		
	Gepr.			EDV-Art.Nr.	ersetzt durch:
	Norm.			LX-476-4X.DWG	
Index / Änderung / Tag / Name	LORO®			Bauvorhaben	

Diese Zeichnung ist urheberrechtlich geschützt und bleibt unser Eigentum. Sie darf weder ganz noch teilweise verfielfältigt und nicht an Dritte weitergegeben werden.