Diese Zeichnung ist urheberrechtlich geschutzt und bleibt unser Eigentum. Sie darf weder ganz noch teilweise verviefältigt und nicht an Dritte weitergegeben werden.

X	DN50	LX 1391

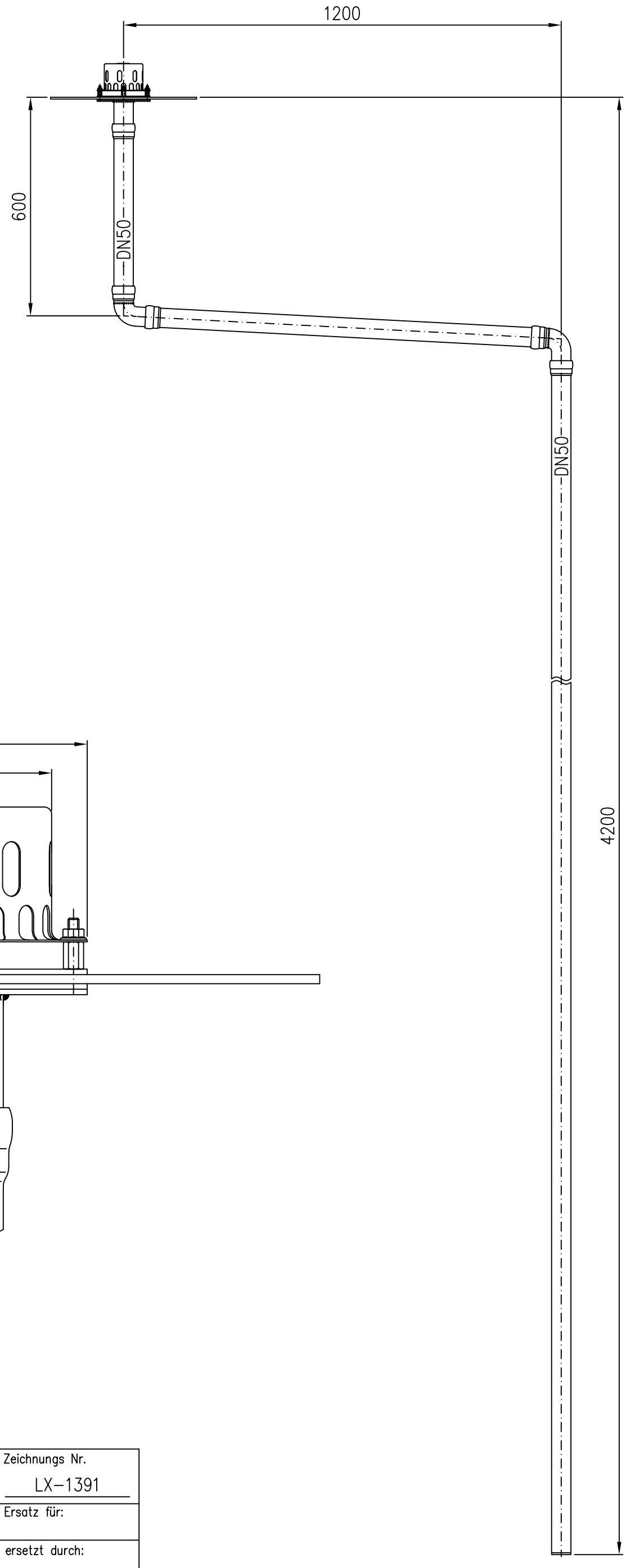

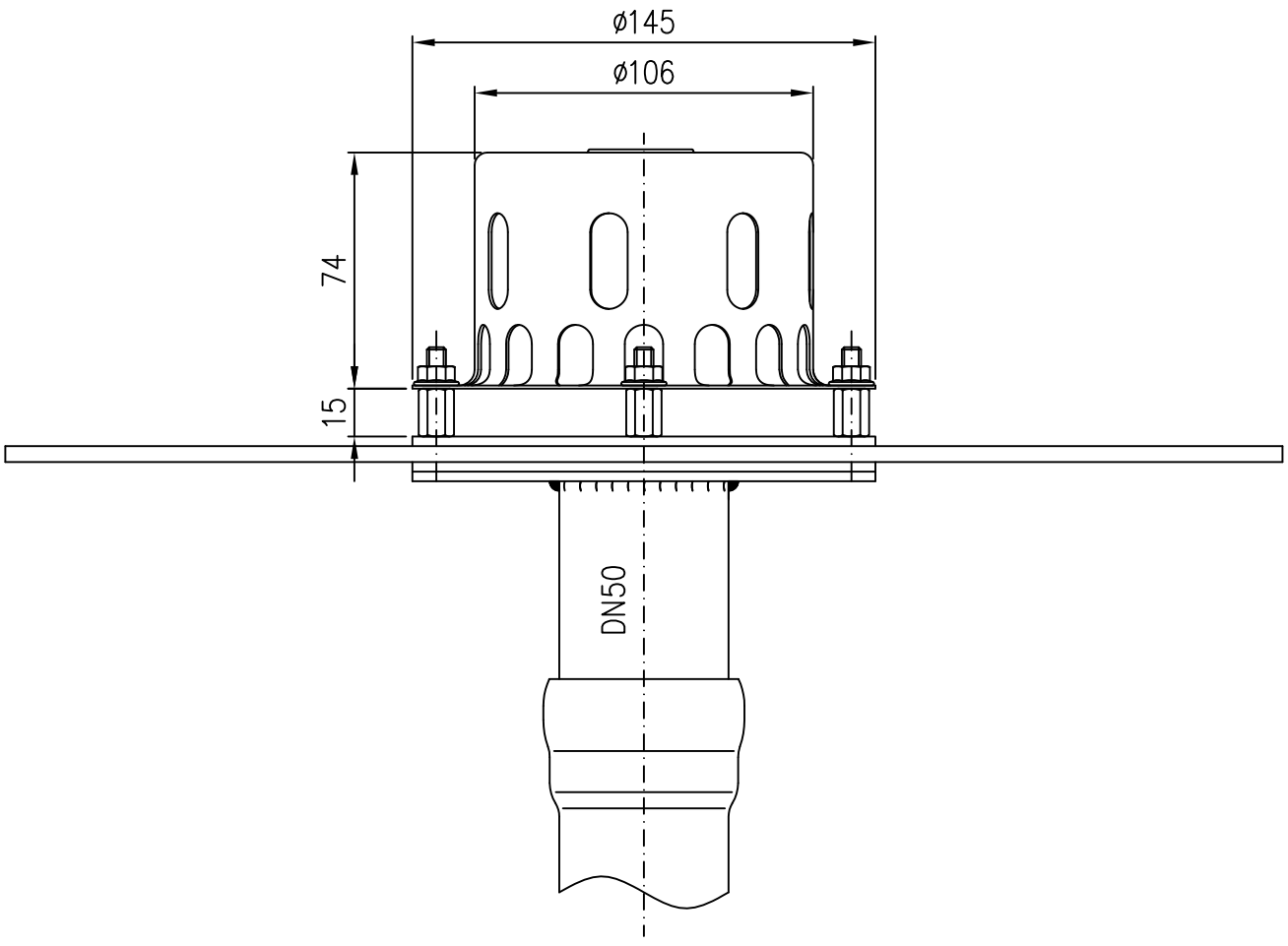

				Maßstab	Zul.Abw.	Benennung	Zeichnungs Nr.
				1:5		System LX 1391	LX-1391
				2013	Tag	Name	Drainlet-Minitopf DN50	Ersatz für:
				Gez.	26.11.	Koeh		
				Gepr.				ersetzt durch:
				Norm.			LX-1391.DWG	
Index	Änderung	Tag	Name	LORO			Bauvorhaben	