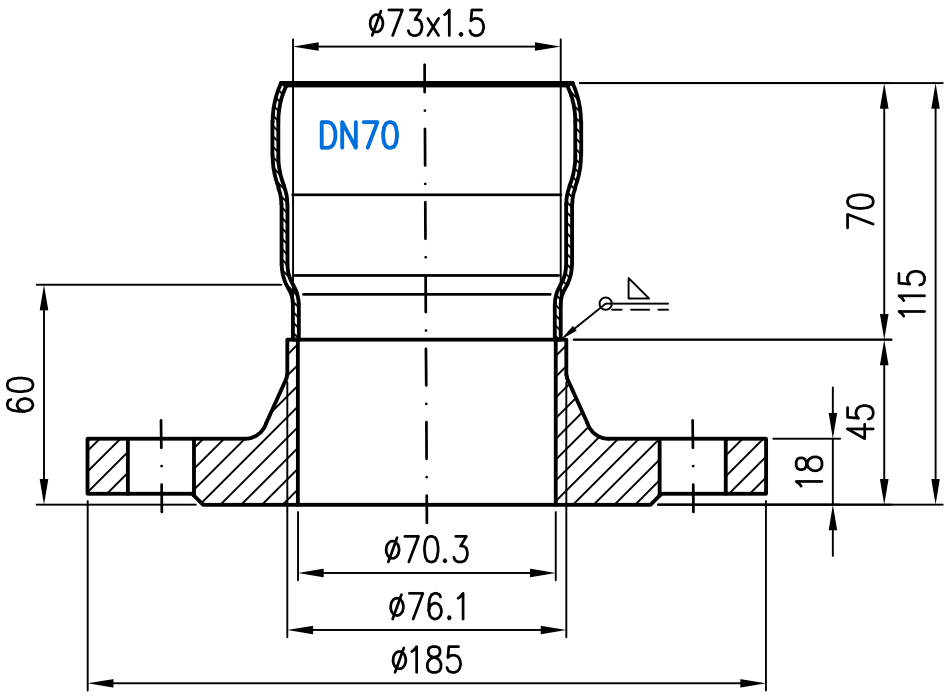

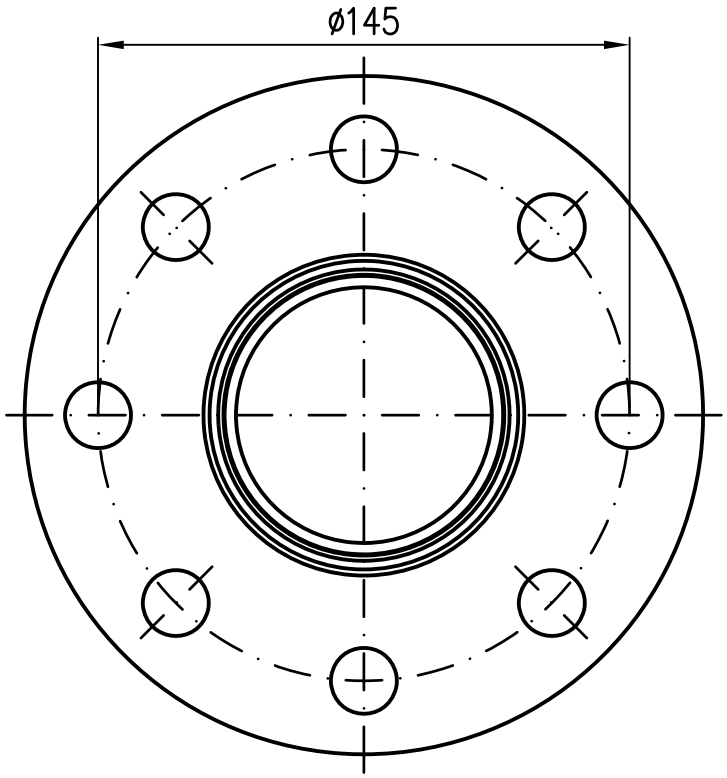

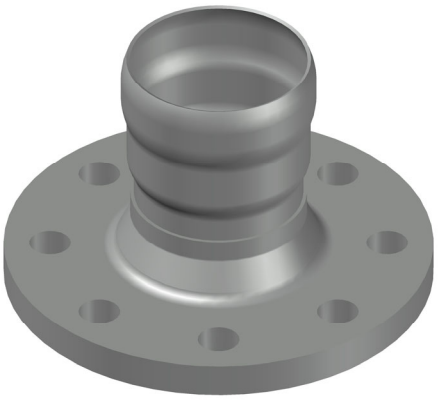

Prüfungsnummer:	**Werkstoff:** Rohr: 1.4571, Vorschweißflansch EN1092-1/11/DN65/PN16/1.4571, Mat.Nr. 106009		

				Maßstab		Zul.Abw. DIN EN1124-4 DIN EN1092-1	Benennung	Zeichnungs Nr.
				1:2			XCL-Übergangsstück DN70	82511.070C
				2022	Tag	Name	mit XCL-Muffe DN70,Flansch PN16	Ersatz für:
				Gez.	26.01.	Koeh	Form M1	
				Gepr.	09.02.	He	EDV-Art.Nr. 82511.070C	ersetzt durch:
				Norm.	14.02.	Schm	82511.070C.DWG	
Index	Änderung	Tag	Name	LORO®			Bauvorhaben	

Diese Zeichnung ist urheberrechtlich geschützt und bleibt unser Eigentum. Sie darf weder ganz noch teilweise verfielfältigt und nicht an Dritte weitergegeben werden.