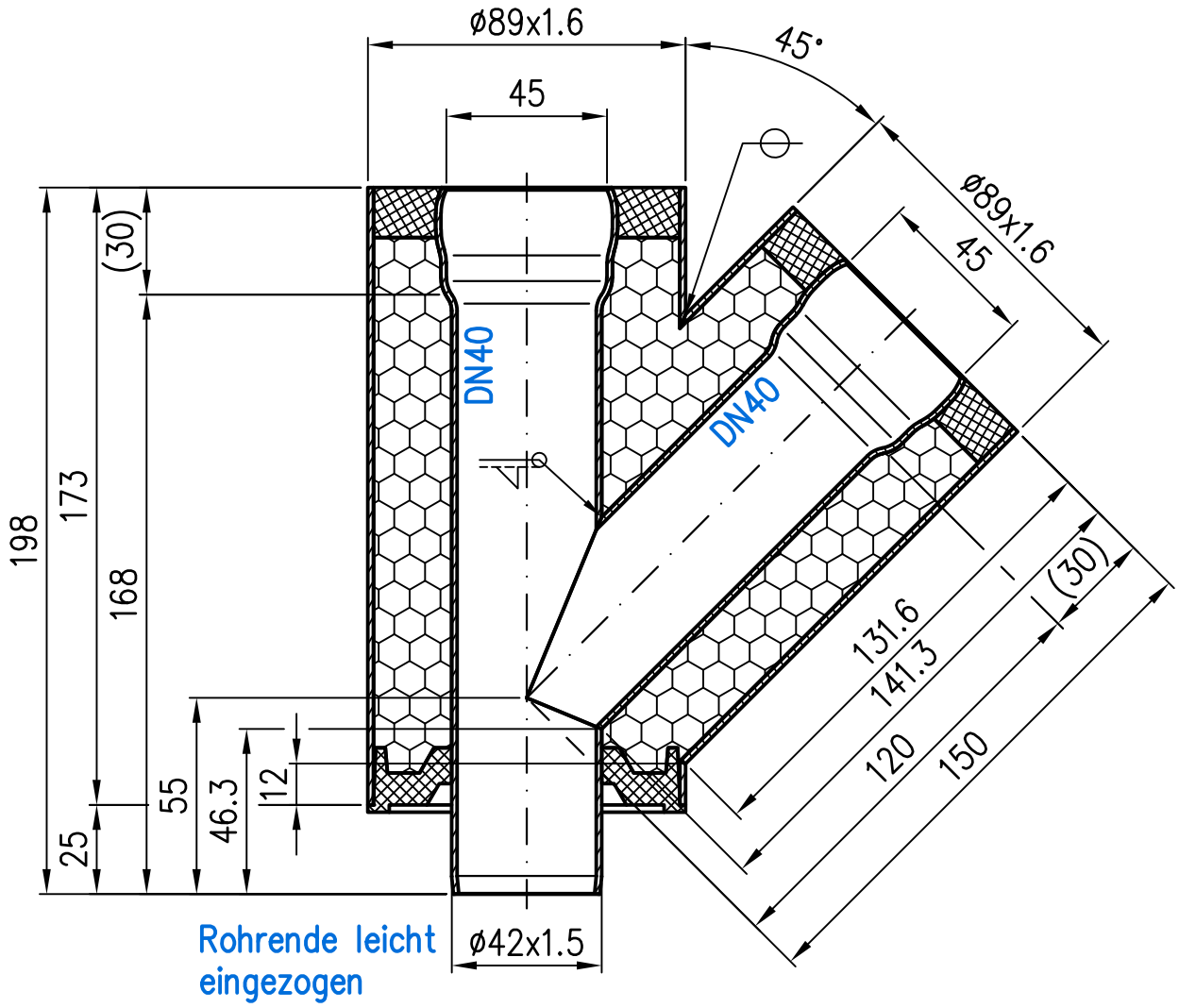

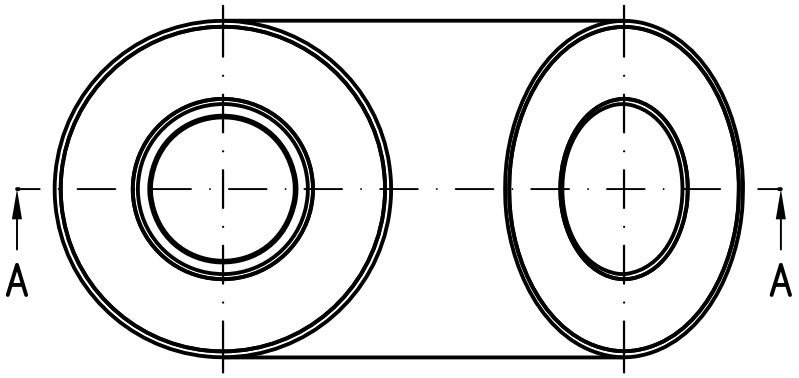

Prüfungsnummer:	Werkstoff: Innenrohr: E195 EN10305 feuerverzinkt mit Innenbeschichtung Außenrohr: E195 EN10305 feuerverzinkt; Dämmung: 2K-PU-Schaum		
Index / Änderung / Tag / Name	Maßstab 1:2	Zul. Abw. DIN EN 1123-2	Benennung: Verbundrohr DN40/40
	2007 / Tag / Name		Einfach-Abweig 45°
	Gez. 05.03. Koeh		
	Gepr. 20.12.23 He		EDV-Art.Nr. 58022.AA0X
	Norm. 21.12.23 Schm		58022.AA0X.DWG
	LORO®		Bauvorhaben

Zeichnungs Nr.: 58022.AA0X

Ersatz für:

ersetzt durch:

Gewicht kg: 1.2

Diese Zeichnung ist urheberrechtlich geschuetzt und bleibt unser Eigentum. Sie darf weder ganz noch teilweise vervielfaeltigt und nicht an Dritte weitergegeben werden.