Vorderansicht

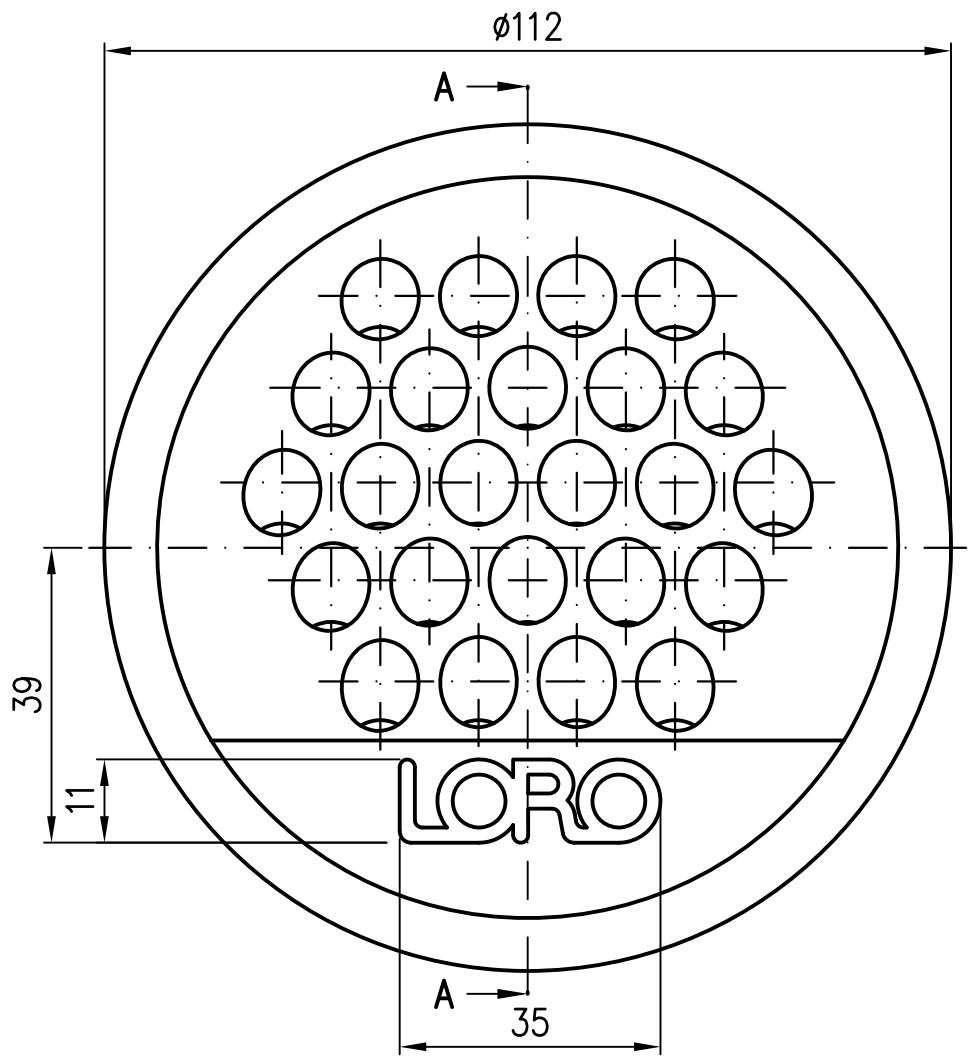

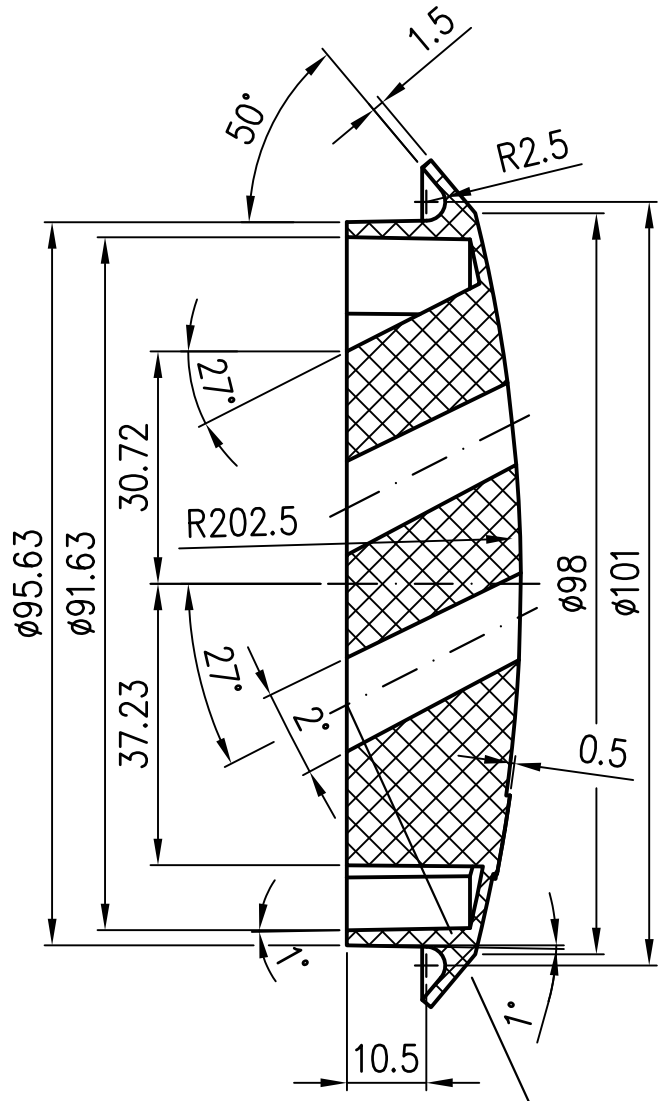

Ansicht von hinten

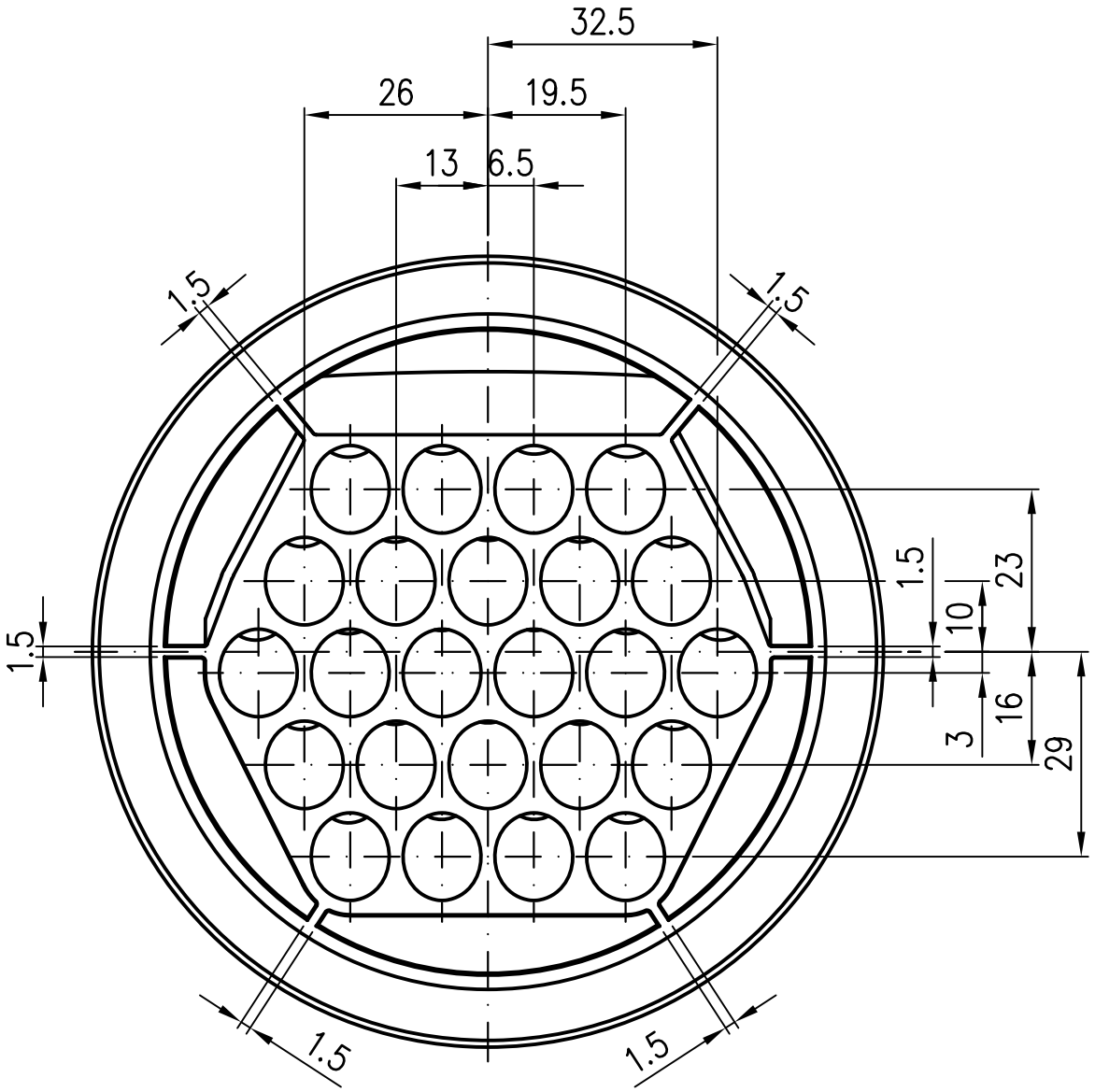

Die Bohrungen haben auf der Rückseite einen ø11
und laufen unter 1° konisch zur Vorderseite aus

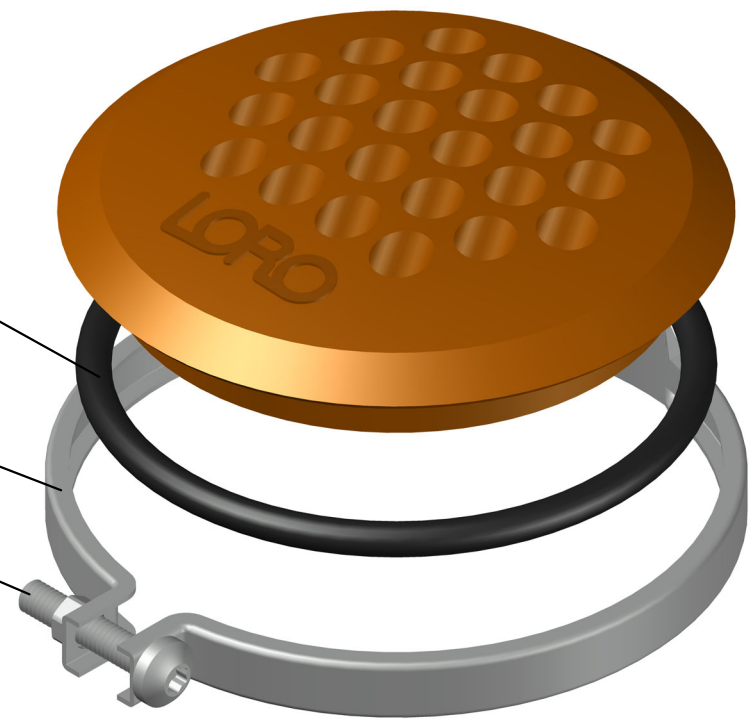

Rollring DN100
Zchng.Nr. S000007 B
Mat.Nr. 116850

Profilschelle DN100
Mat.Nr. 34120

Linsenschraube TORX
ISO14583-AM6x30-Ms.vern.
Mat.Nr. 90640

Volumen: 72.264mm³

Prüfungsnummer:				Werkstoff: PA 6 Farbe: RAL 2000				
				Maßstab 1:1		Zul. Abw. ISO 20457	Benennung: Reinigungsdeckel	Zeichnungs Nr. 55883.100X
				2013	Tag	Name	mit Hochleistungs-Sicherheitsüberlauf	Ersatz für:
				Gez.	18.02.	Koeh		
				Gepr.	13.12.22	He	EDV-Art.Nr. 55883.100X	ersetzt durch:
				Norm.	13.12.22	Schm	55883.100X.dwg	
Index	Änderung	Tag	Name	LORO®			Bauvorhaben	Gewicht kg 0.1

Diese Zeichnung ist urheberrechtlich geschuetzt und bleibt unser Eigentum. Sie darf weder ganz noch teilweise vervielfaeltigt und nicht an Dritte weitergegeben werden.