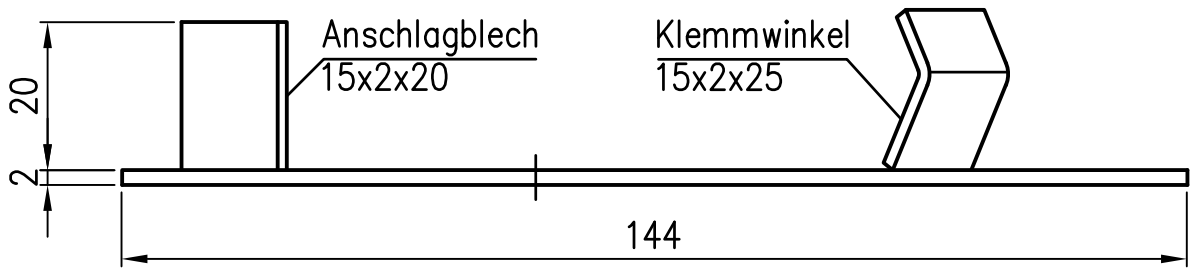

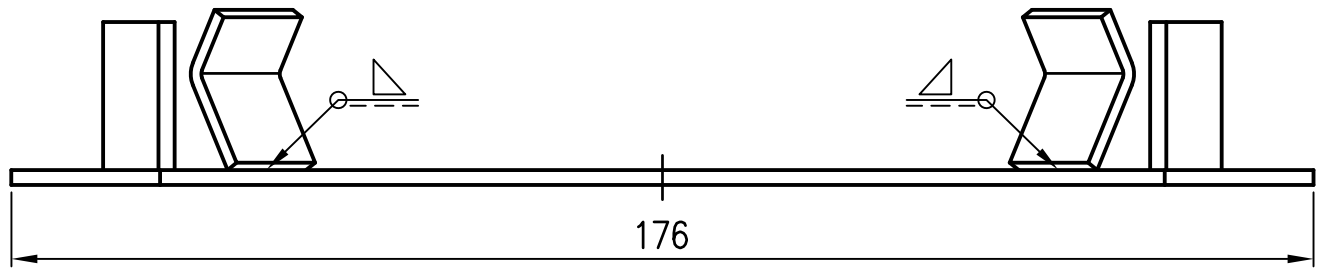

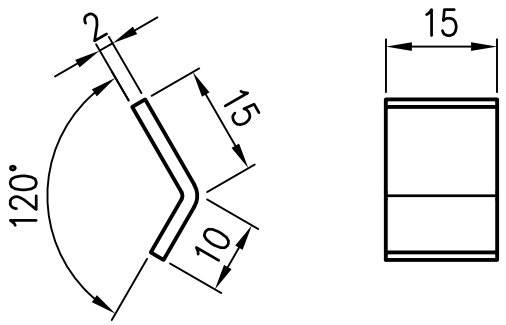

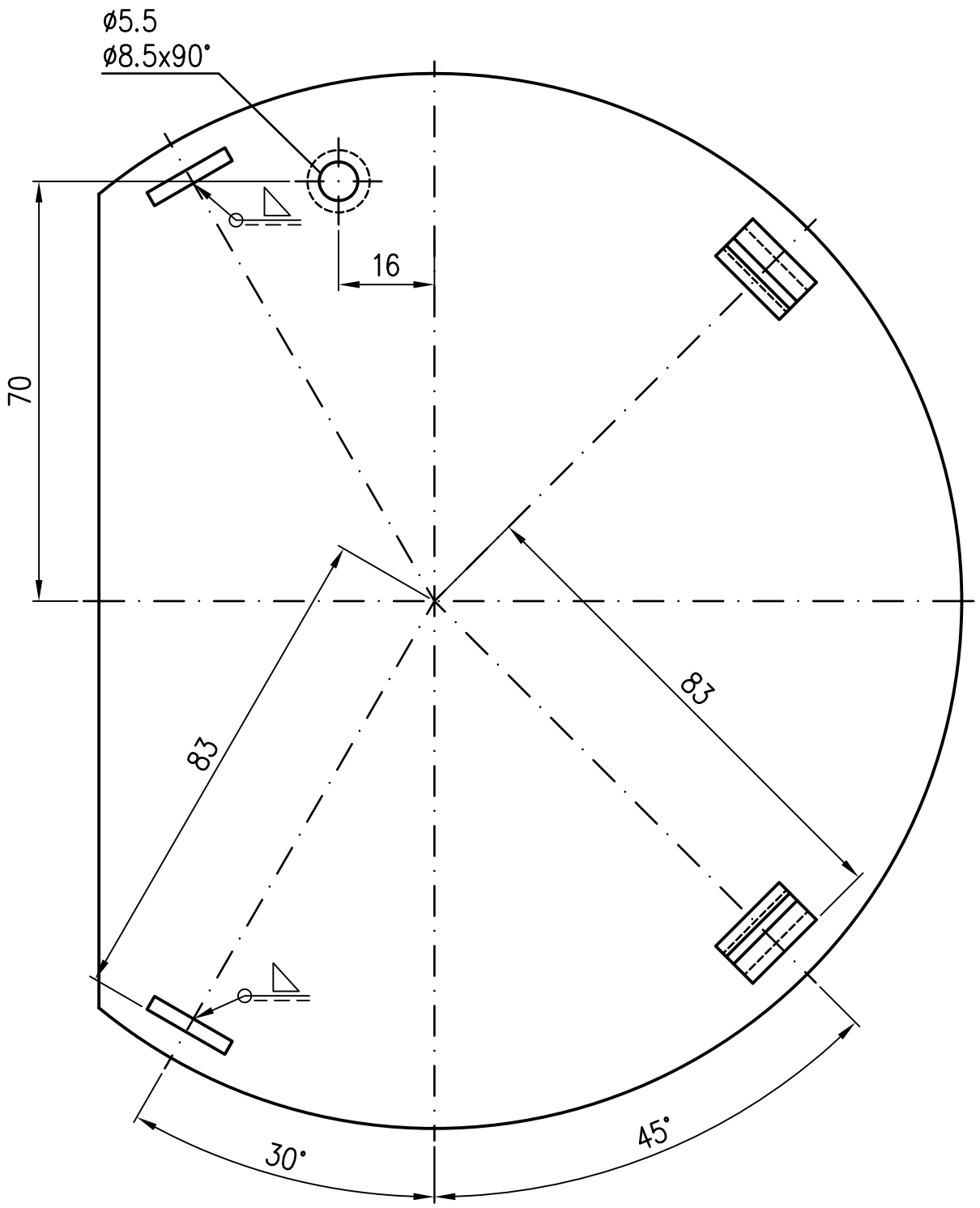

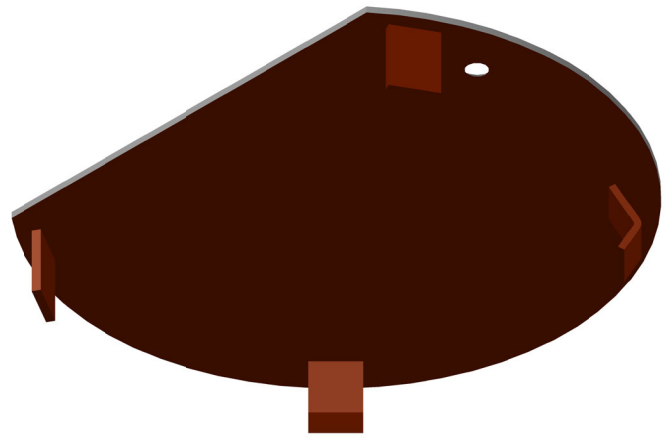

Im Lieferumfang:

1x Knotenkette 1.8mm verz. 180mm, Mat.Nr.312510
2x Linsenkopfschraube mit Schlitz ISO2010–M4x10 gal.verz., Mat.Nr.312621
2x Sechskantmutter ISO10511–M4 verz., Mat.Nr.302432

Prüfungsnummer:				Werkstoff: DC 01 fuerverzinkt und Unterseite beschichtet			
				Maßstab 1:2	Zul.Abw. DIN ISO2768–m DIN EN ISO9013	Benennung Deckel	Zeichnungs Nr. 43798.000X
				2021	Tag	Name	für Sammelkasten
				Gez.	14.06.	Koeh	Ersatz für:
				Gepr.	25.06.	He	EDV–Art.Nr. 43798.000X
				Norm.	30.06.	i.A. Ha	43798.000X.DWG
Index	Änderung	Tag	Name	LORO®			Bauvorhaben

Diese Zeichnung ist urheberrechtlich geschützt und bleibt unser Eigentum. Sie darf weder ganz noch teilweise verfielfältigt und nicht an Dritte weitergegeben werden.