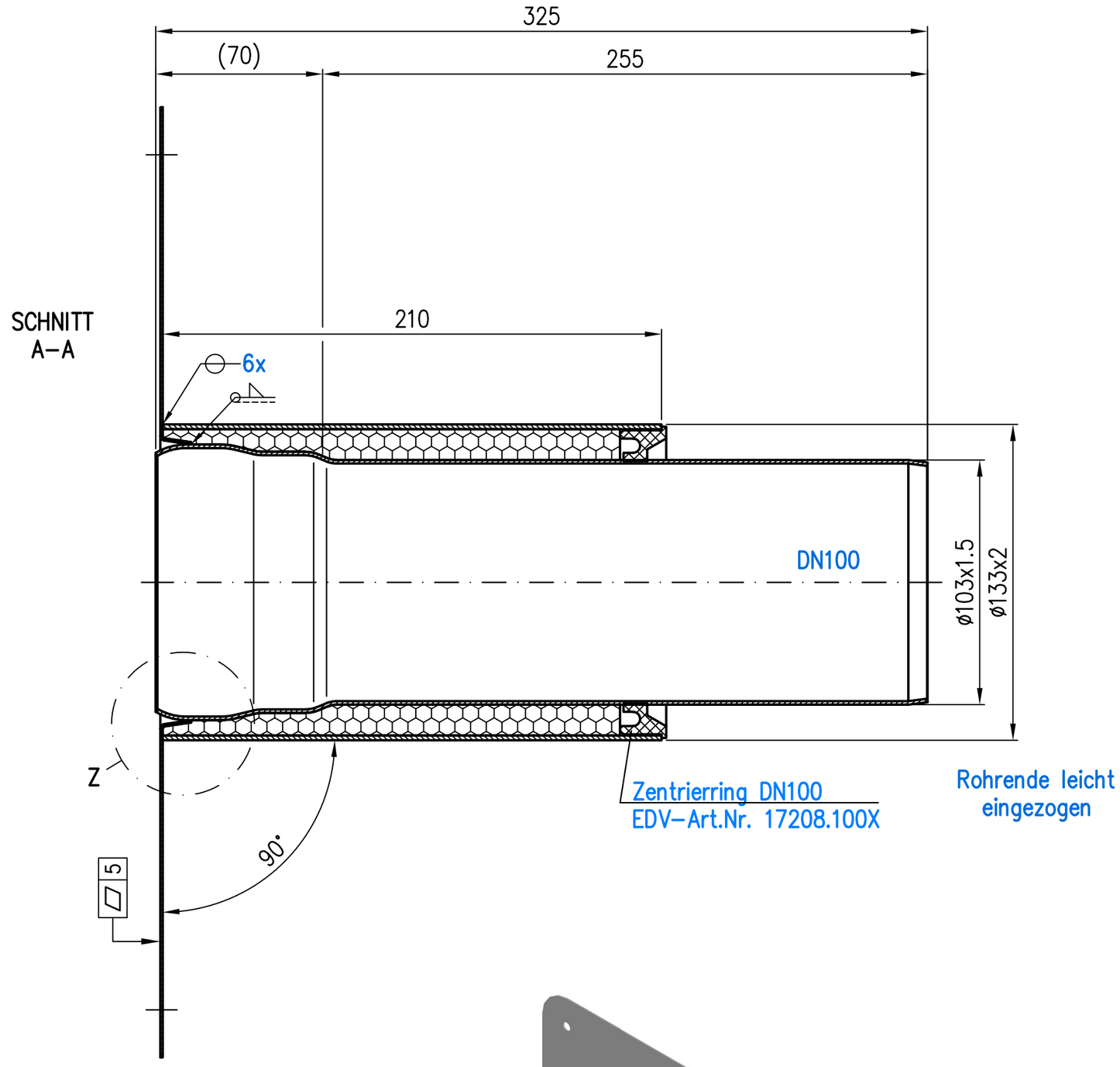

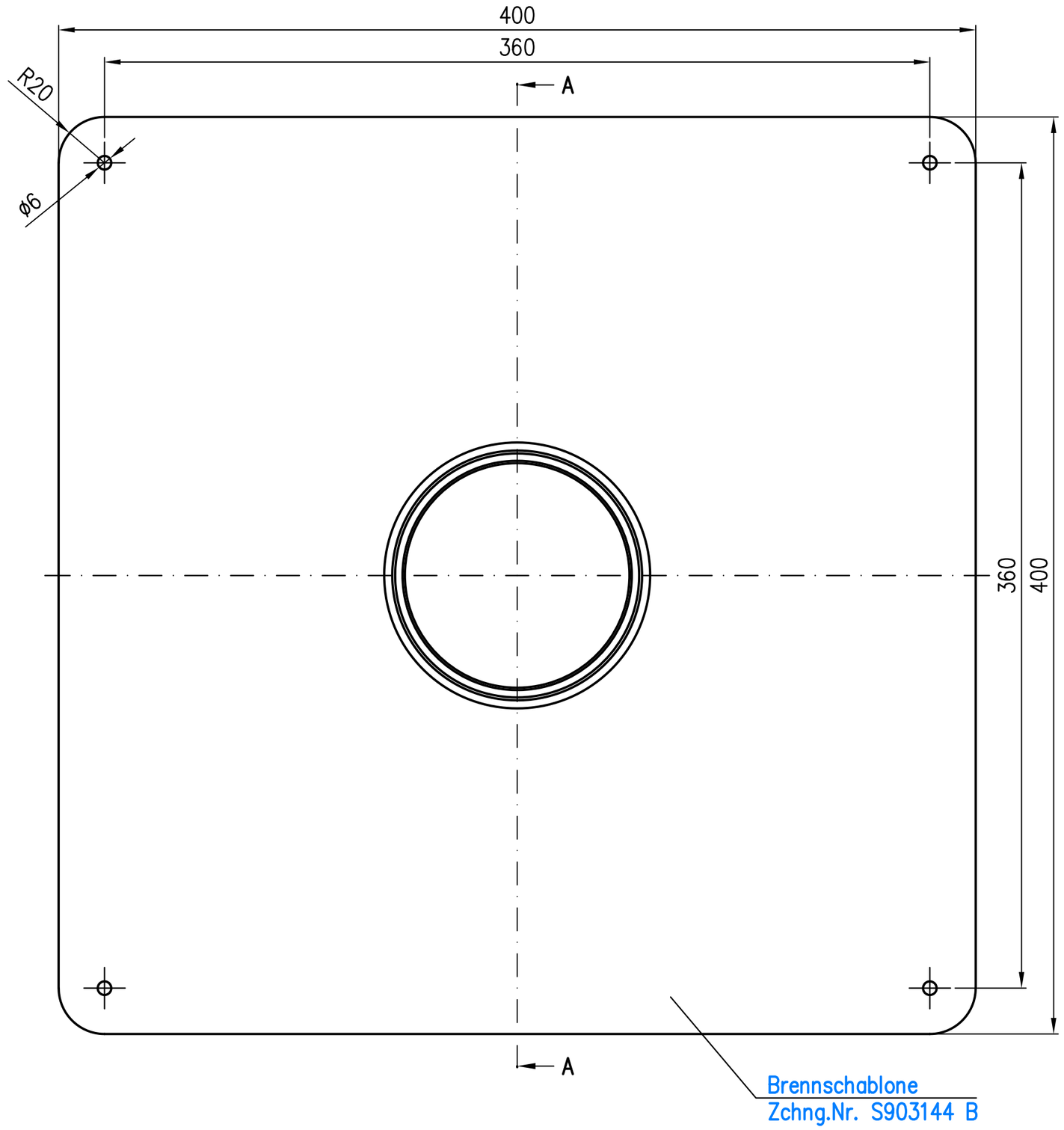

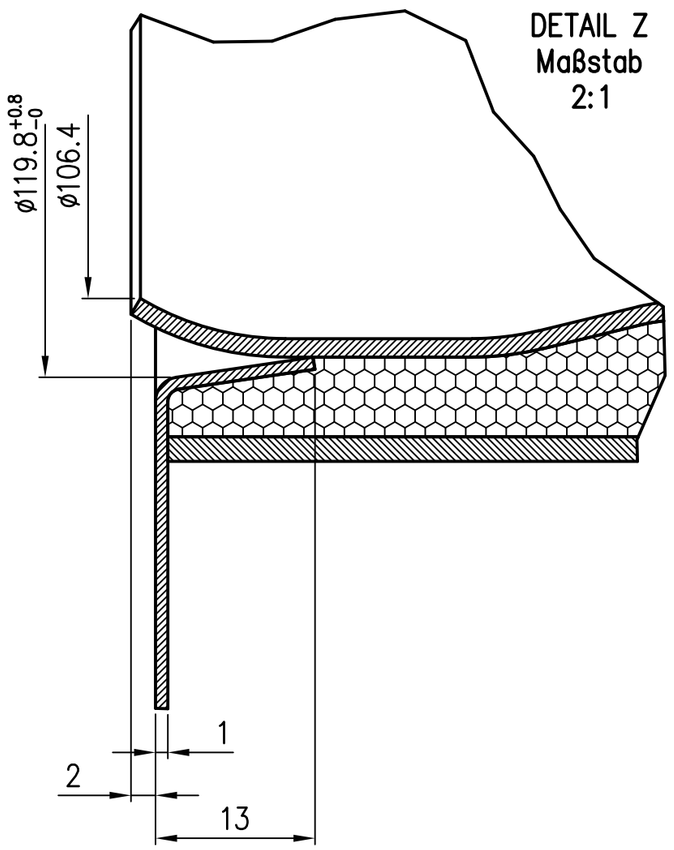

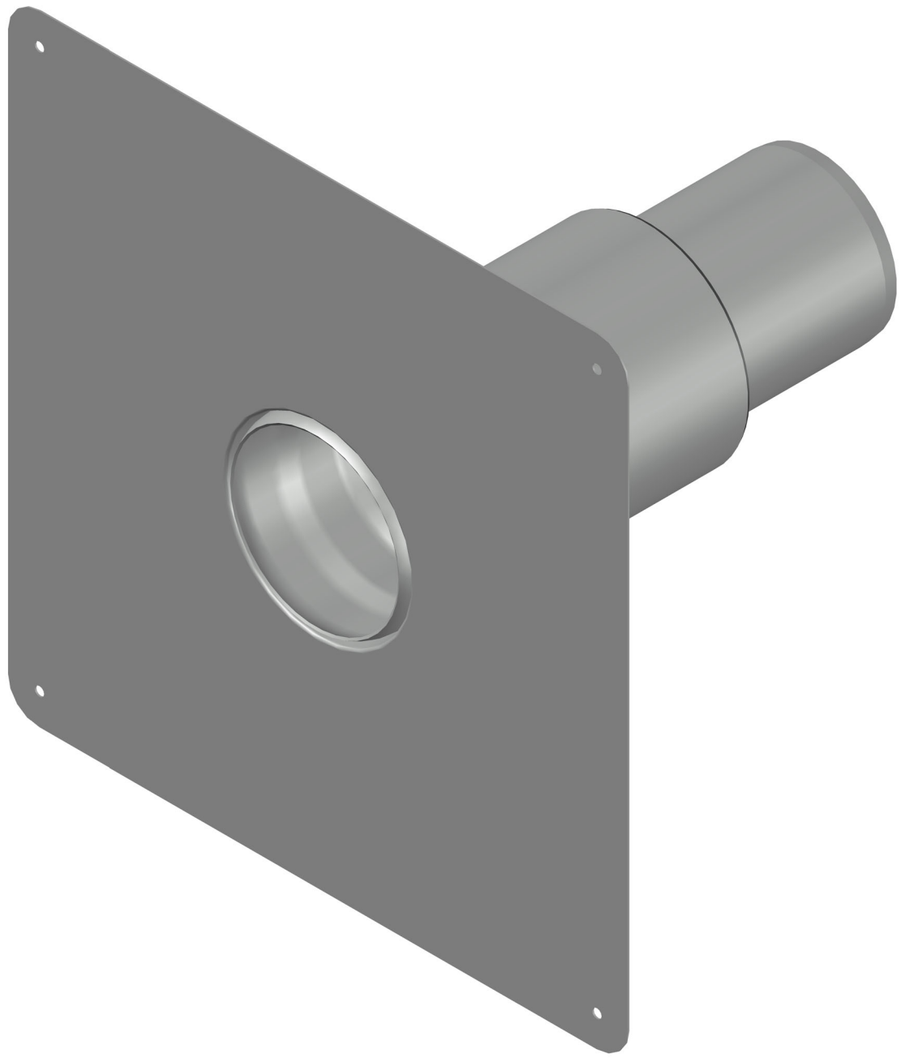

Prüfungsnummer:				Werkstoff: Flansch: 1.4301 Rohr DN100 & DN125: 1.4571				
				Maßstab 1:2		Zul. Abw. DIN EN 1124–3	Benennung Vario Kant Speier DN100	Zeichnungs Nr. 22994.100X
				2024	Tag	Name	mit Brandschutzhülse zum	Ersatz für:
				Gez.	31.05.	Hausmann	bauseitigen Abkanten	
				Gepr.	31.05.24	He	EDV–Art.Nr. 22994.100X	ersetzt durch:
				Norm.	18.06.24	Schm	22994100X.DWG	
Index	Änderung	Tag	Name	LORO®			Bauvorhaben	Gewicht kg 3,80

Diese Zeichnung ist urheberrechtlich geschuetzt und bleibt unser Eigentum. Sie darf weder ganz noch teilweise vervielfaeltigt und nicht an Dritte weitergegeben werden.