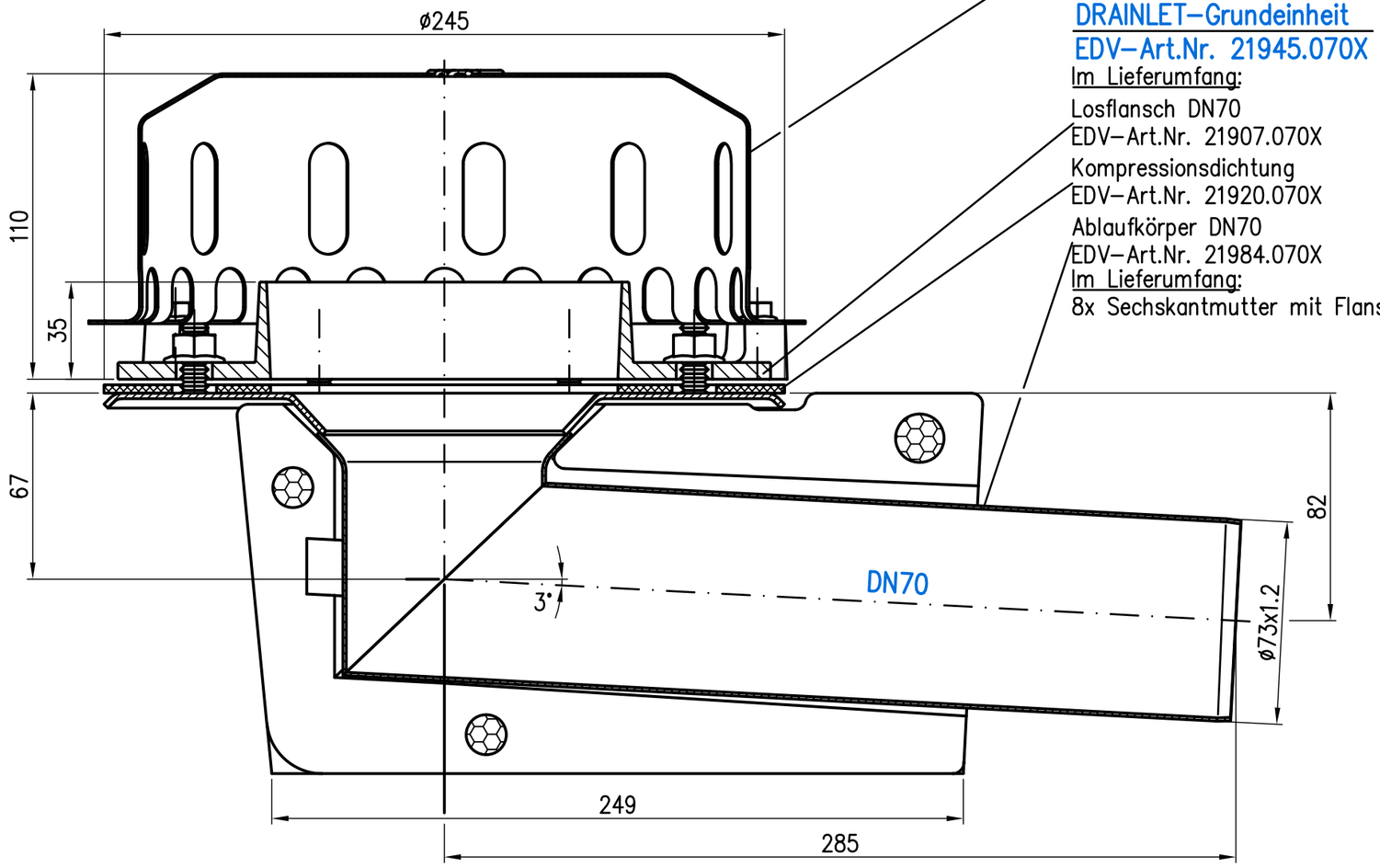

Siebkorb
EDV–Art.Nr. 21007.000X

DRAINLET–Grundeinheit
EDV–Art.Nr. 21945.070X
Im Lieferumfang:
Losflansch DN70
EDV–Art.Nr. 21907.070X
Kompressionsdichtung
EDV–Art.Nr. 21920.070X
Ablaufkörper DN70
EDV–Art.Nr. 21984.070X
Im Lieferumfang:
8x Sechskantmutter mit Flansch EN1661–M10–A4

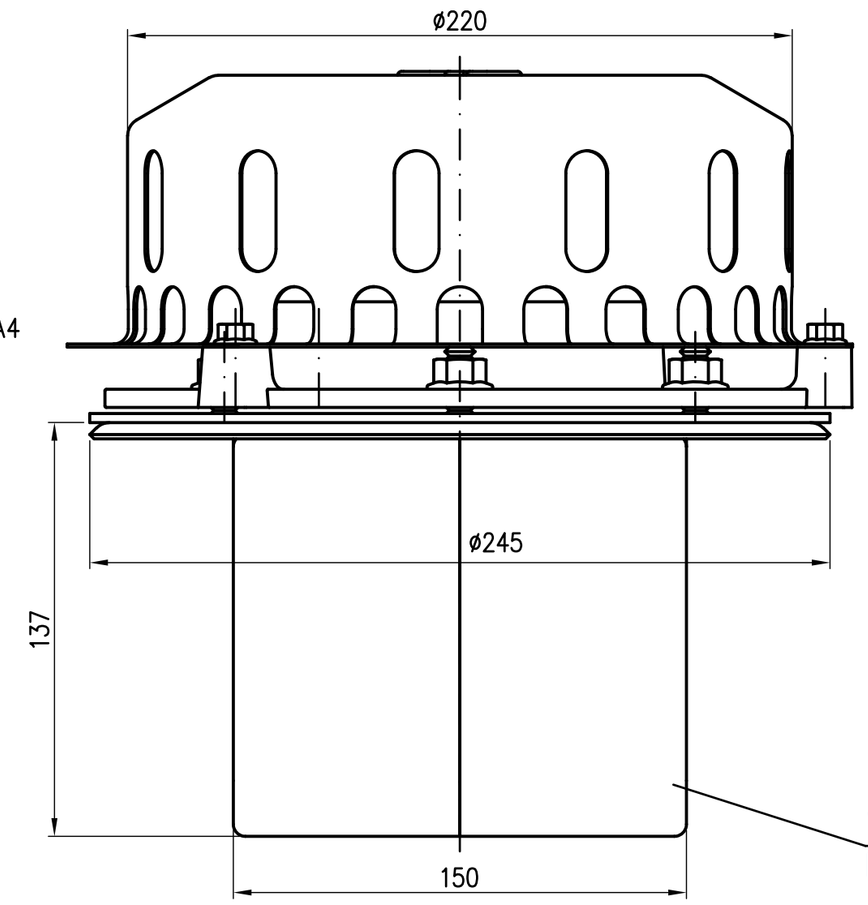

Wärmedämmung DN70
EDV–Art.Nr. 19843.070X

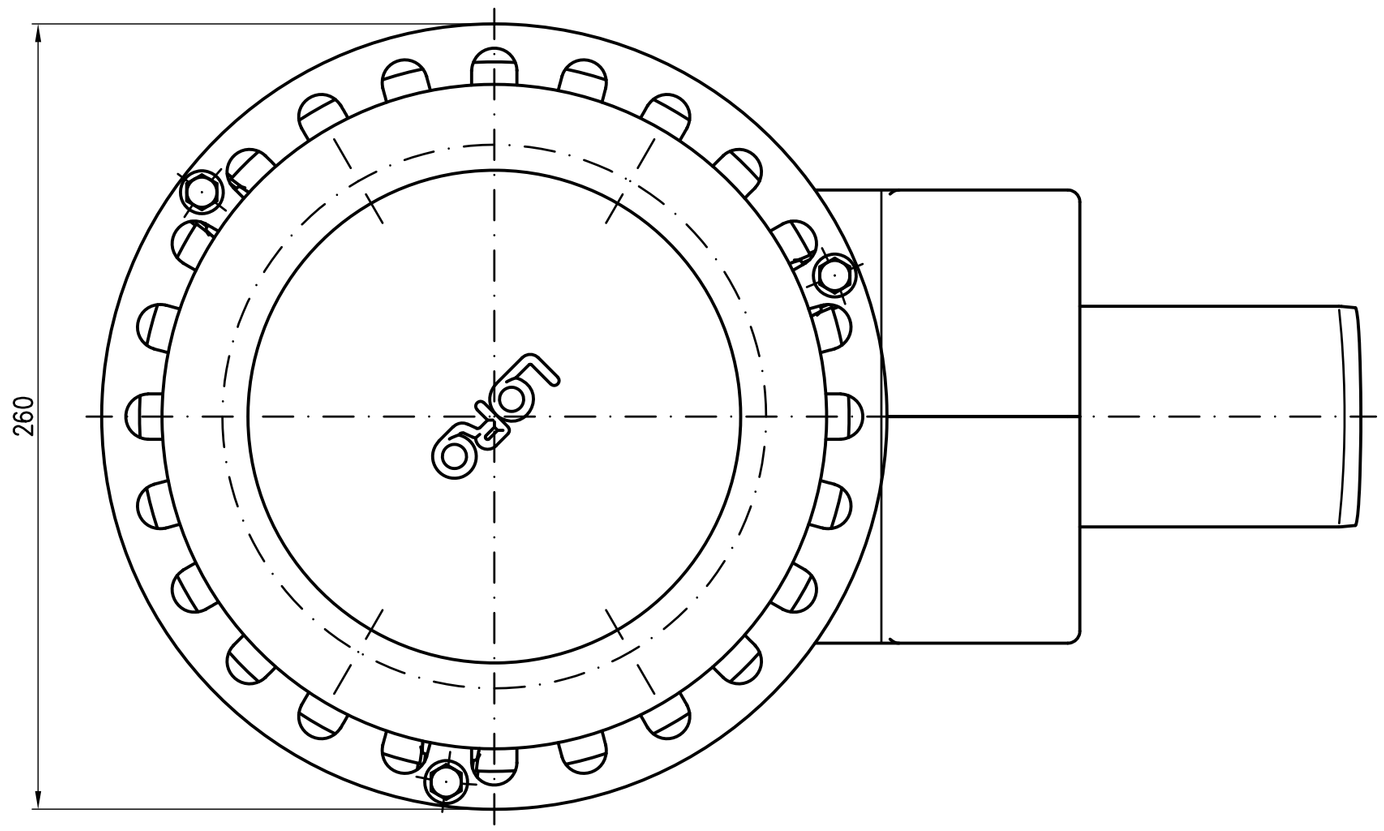

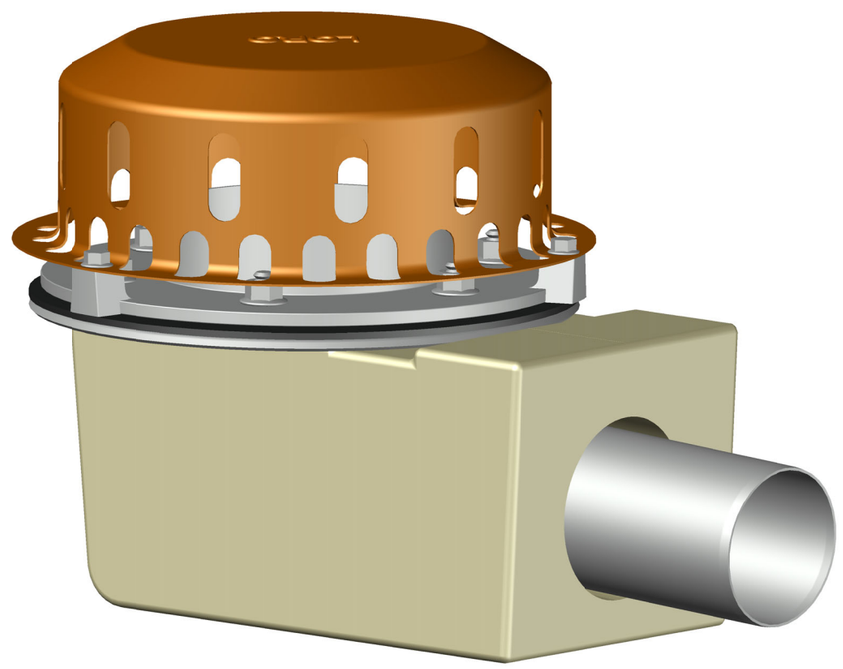

Prüfungsnummer:				Werkstoff: Grundkörper DN70 aus Edelstahl			
				Maßstab 1:2	Zul.Abw. DIN EN1124–3	Benennung DRAINLET–Notablauf	Zeichnungs Nr. 21715070X
				2021	Tag	Name	Kompletteinheit DN70, einteilig mit Wärmedämmung
				Gez.	19.01.	Koeh	Ersatz für:
				Gepr.	22.01.	He	EDV–Art.Nr. 21715.070X
				Norm.	22.01.	Schm	ersetzt durch:
							21715.070X.DWG
Index	Änderung	Tag	Name	LORO®			Bauvorhaben

Diese Zeichnung ist urheberrechtlich geschuetzt und bleibt unser Eigentum. Sie darf weder ganz noch teilweise vervielfaeltigt und nicht an Dritte weitergegeben werden.