Diese Zeichnung ist urheberrechtlich geschützt und bleibt unser Eigentum. Sie darf weder ganz noch teilweise verfielfältigt und nicht an Dritte weitergegeben werden.

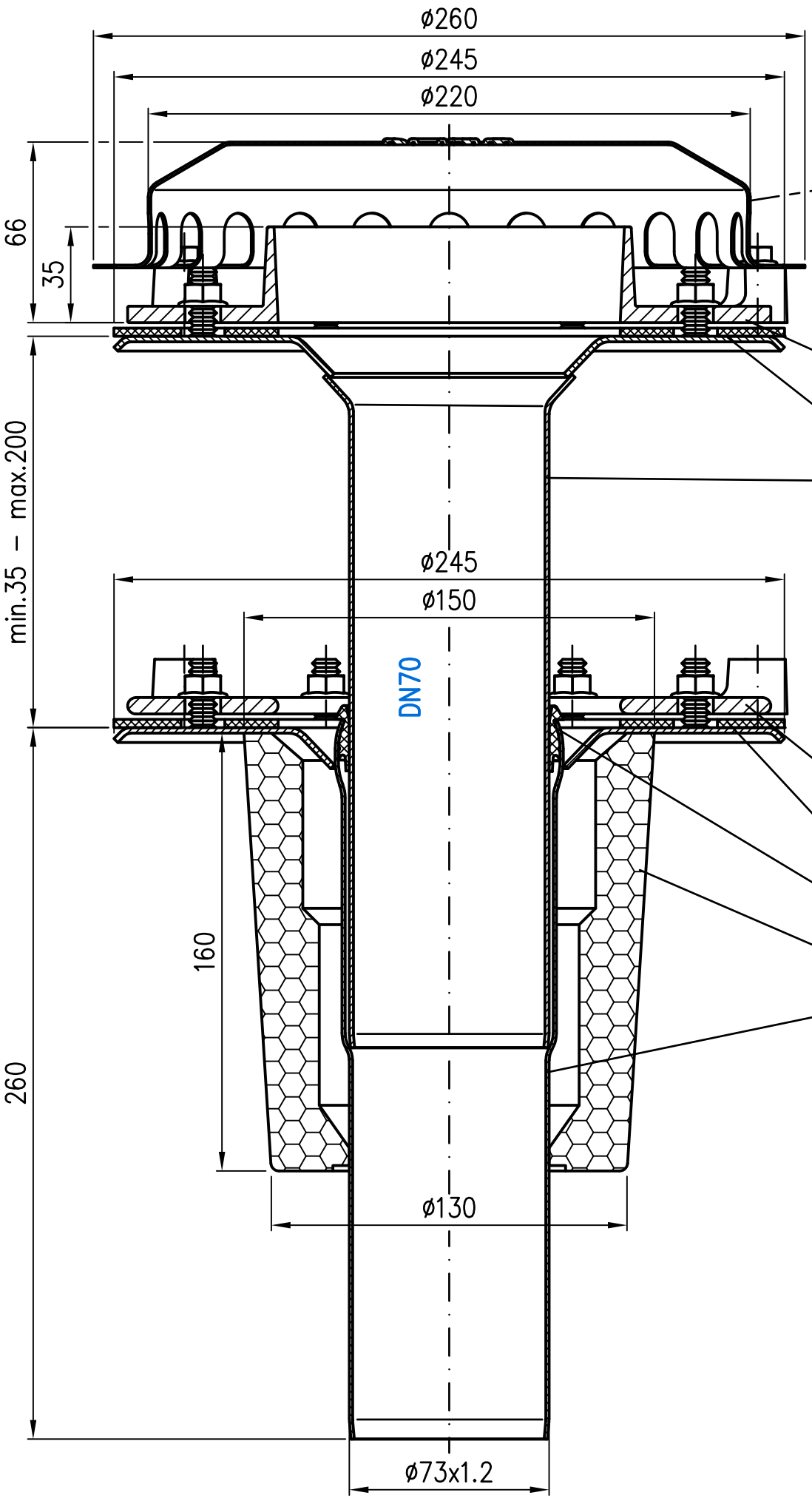

DRAINJET Kompletteinheit DN70
EDV–Art.Nr. 21301.070X

Im Lieferumfang:

DRAINJET–Not–Haube
EDV–Art.Nr. 21021.000X

Im Lieferumfang:

3x Sechskantschraube mit
Flansch EN1665–M6x16–A2
Mat.Nr. 310081

Losflansch DN70
EDV–Art.Nr. 21907.070X

Kompressionsdichtung DN70
EDV–Art.Nr. 21920.070X

Ablauftopf DN70
EDV–Art.Nr. 21981.070X

Im Lieferumfang:

6x Sechskantmutter mit
Flansch EN1661–M10–A4
Mat.Nr. 310004

Unterteileinheit DN70
EDV–Art.Nr. 21992.070X

Im Lieferumfang:

Losflansch DN70
EDV–Art.Nr. 21905.070X

Kompressionsdichtung DN70
EDV–Art.Nr. 21920.070X

Dichtelement DN70
EDV–Art.Nr. 00911.070X

Wärmedämmung DN70
EDV–Art.Nr. 19842.070X

Ablauftopf DN70
EDV–Art.Nr. 21971.070X

Im Lieferumfang:

6x Sechskantmutter mit
Flansch EN1661–M10–A4
Mat.Nr. 310004

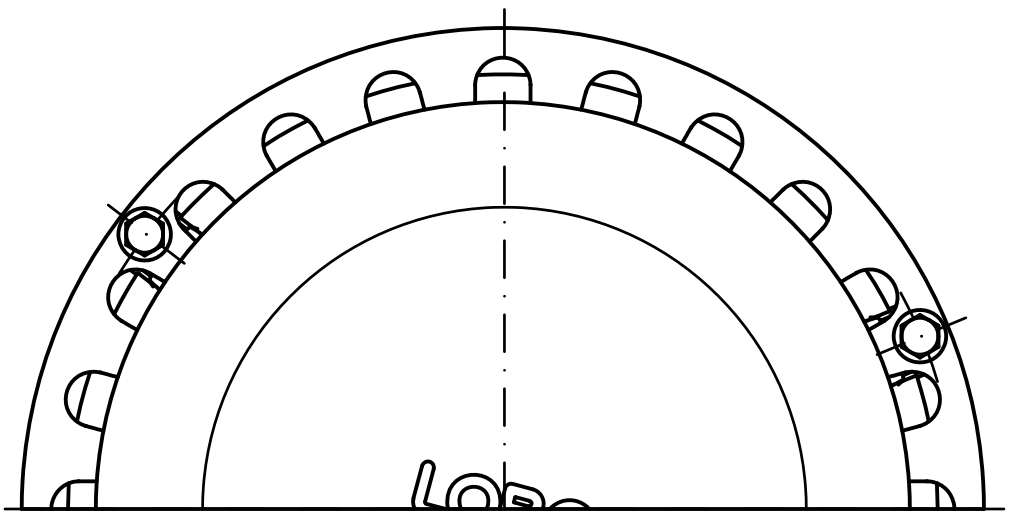

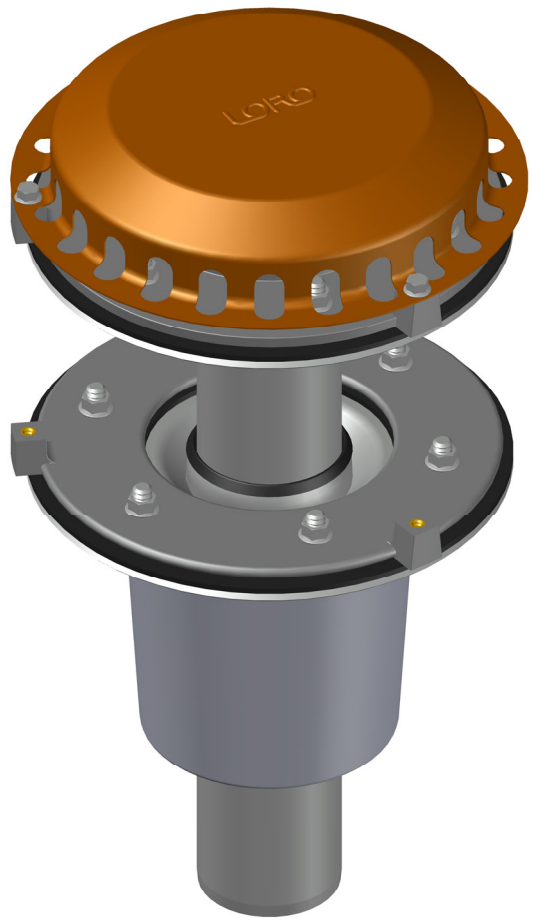

Werkstoff: Ablauftopf aus Edelstahl	Maßstab 1:2	Zul.Abw. DIN EN1124-3 DIN EN1253	2022	Tag	Name	Benennung DRAINJET-Not-Kompletteinheit DN70, zweiteilig	Zeichnungs Nr. 2133207 0X				
			Gez.	07.03	Koeh		Ersatz für:				
			Gepr.	24.03.	He	EDV-Art.Nr. 21332.070X	ersetzt durch:				
			Norm.	29.03.	Schm	21332.070X.DWG					
Prüfungsnummer:						Bauvorhaben					
								Index	Änderung	Tag	Name