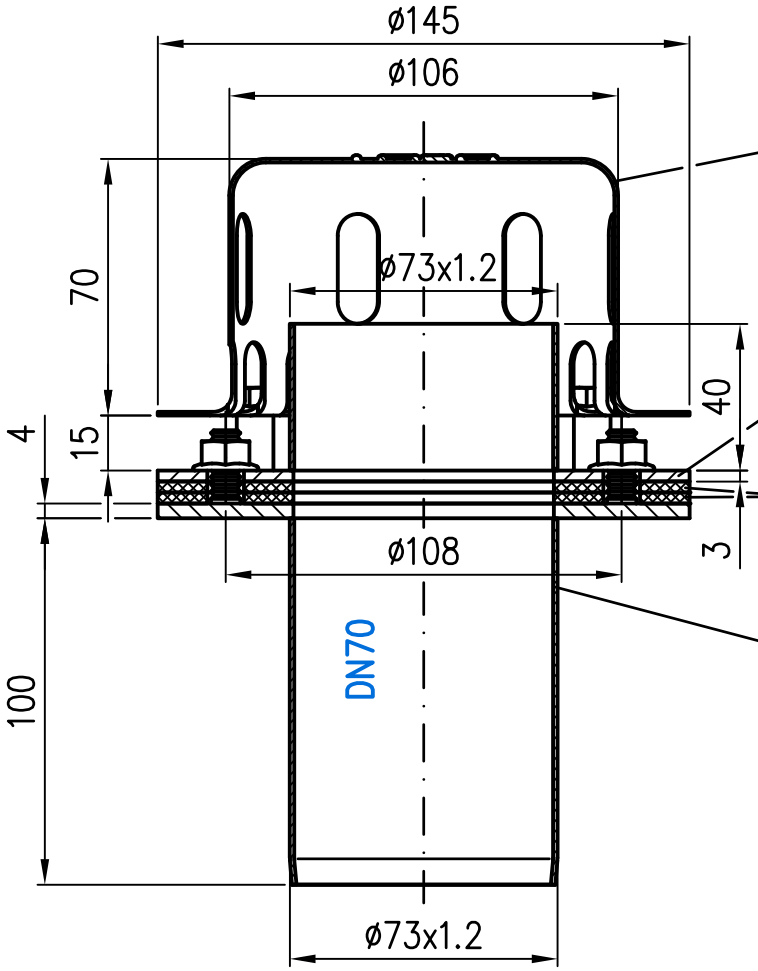

DRAINLET–Not Minihaube
EDV–Art.Nr. 21007.050X
Im Lieferumfang:
4x Sechskantschraube mit Flansch
EN1665–M6x10–A2
Mat.Nr. 311803

Losflansch mit Wehr
EDV–Art.Nr. 60064.000X

Kompressionsdichtung 3mm
EDV–Art.Nr. 21809.000X

Ablaufkörper DN70
EDV–Art.Nr. 21980.070X
Im Lieferumfang:
4x Sechskantmutter mit Flansch
EN1661–M8–A4
Mat.Nr. 310539

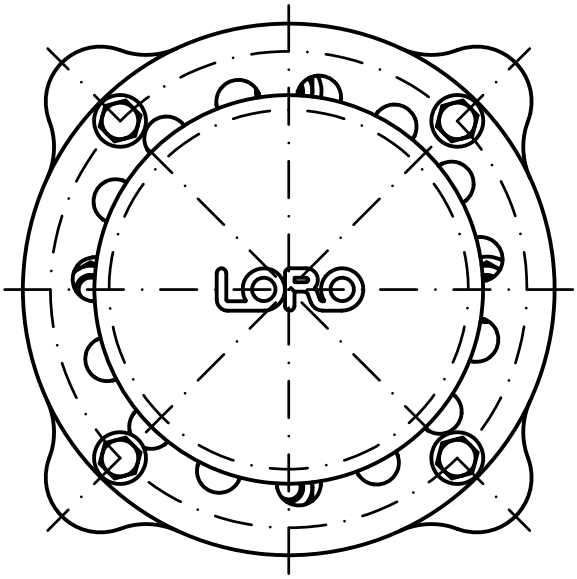

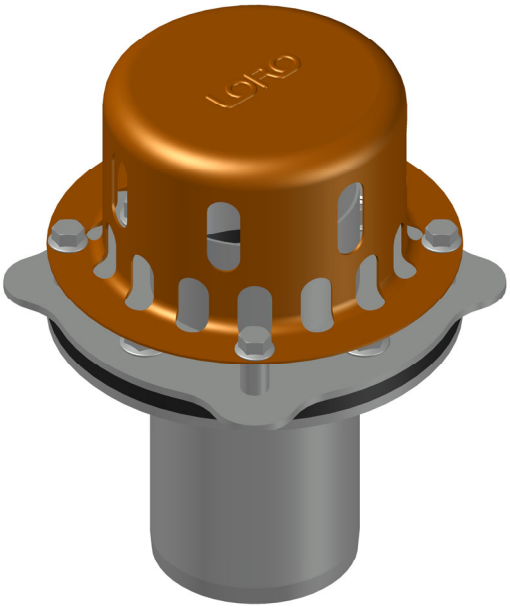

Prüfungsnummer: P29.11.21	**Werkstoff:** 1.4301		
Maßstab 1:2	Zul.Abw. DIN EN1124–3 DIN1253	Benennung DRAINLET Mini Notablauf DN70	Zeichnungs Nr. 21119.070X
2021 / Tag / Name		mit Klemmflansch	Ersatz für:
Gez. 24.06. Koeh		Wehrhöhe 40mm	
Gepr. 30.06. He		EDV–Art.Nr. 21119.070X	ersetzt durch:
Norm. 05.07. Schm		21119.070X.DWG	
Index / Änderung / Tag / Name	LORO®	Bauvorhaben	

Diese Zeichnung ist urheberrechtlich geschützt und bleibt unser Eigentum. Sie darf weder ganz noch teilweise vervielfältigt und nicht an Dritte weitergegeben werden.