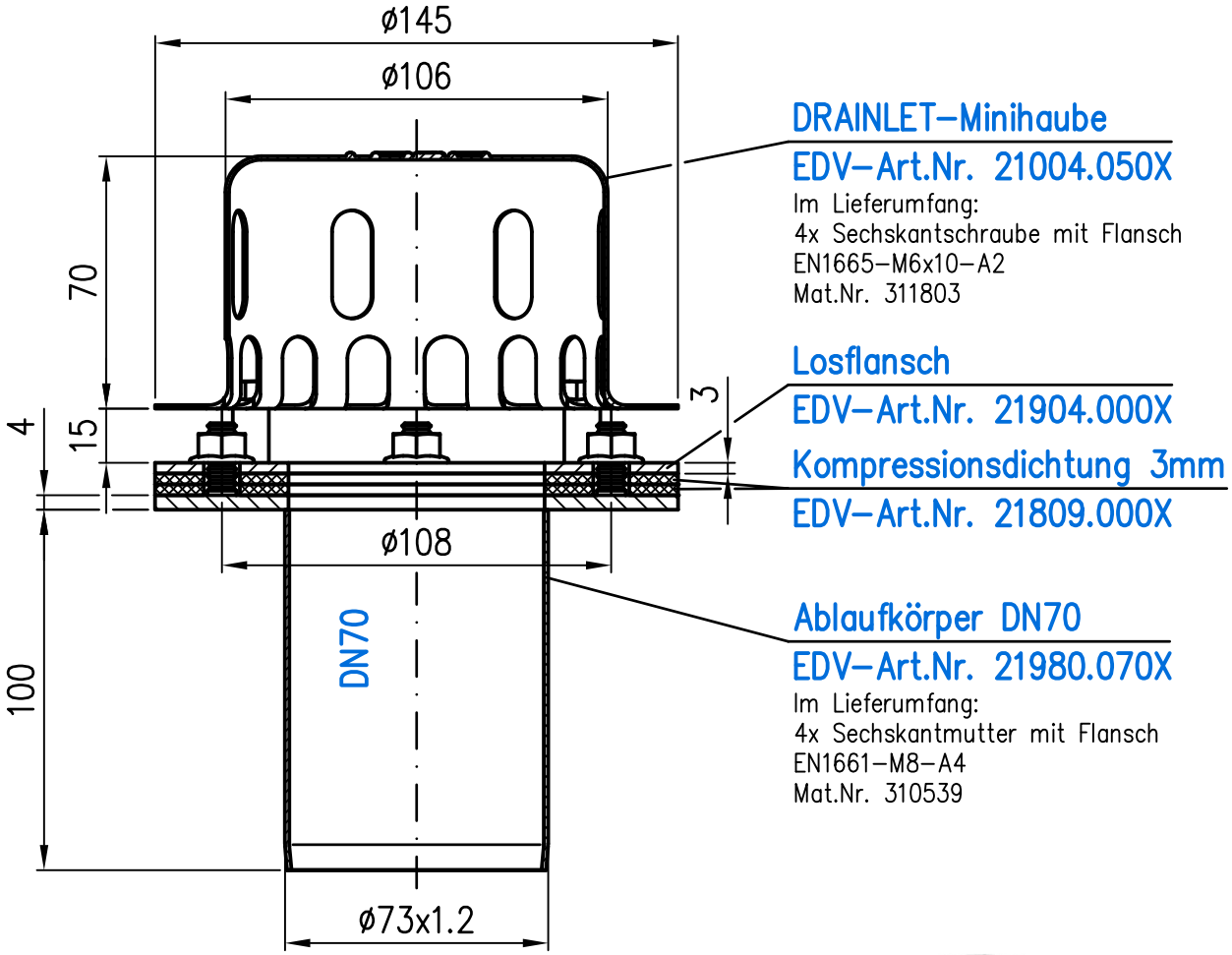

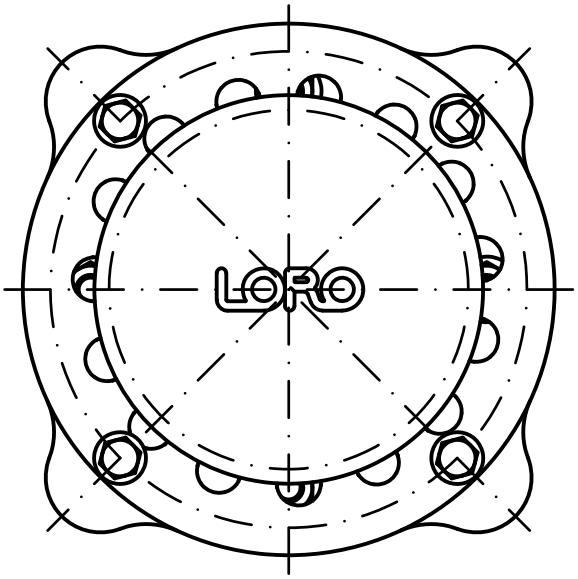

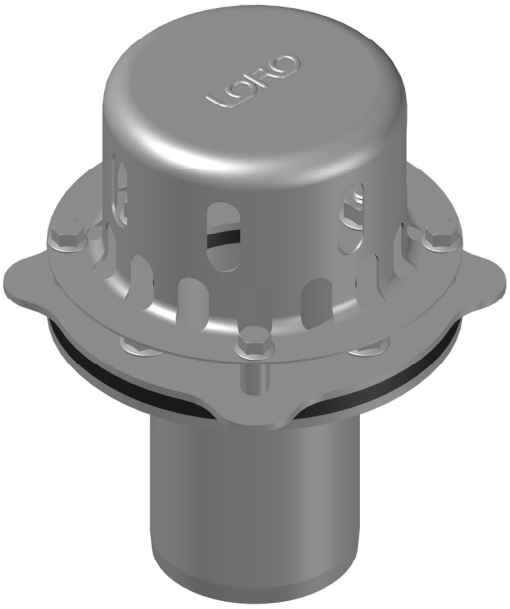

Prüfungsnummer: P29.11.19	**Werkstoff:** 1.4301		
Maßstab 1:2	Zul.Abw. DIN EN1124–3 DIN1253	Benennung DRAINLET Mini DN70	Zeichnungs Nr. 21118.070X
2021 / Tag / Name		mit Klemmflansch	Ersatz für: 21118070X A
Gez. 24.06. Koeh			
Gepr. 30.06. He		EDV–Art.Nr. 21118.070X	ersetzt durch:
Norm. 05.07. Schm		21118.070X.DWG	
Index / Änderung / Tag / Name	LORO®	Bauvorhaben	

Diese Zeichnung ist urheberrechtlich geschützt und bleibt unser Eigentum. Sie darf weder ganz noch teilweise verfielfältigt und nicht an Dritte weitergegeben werden.