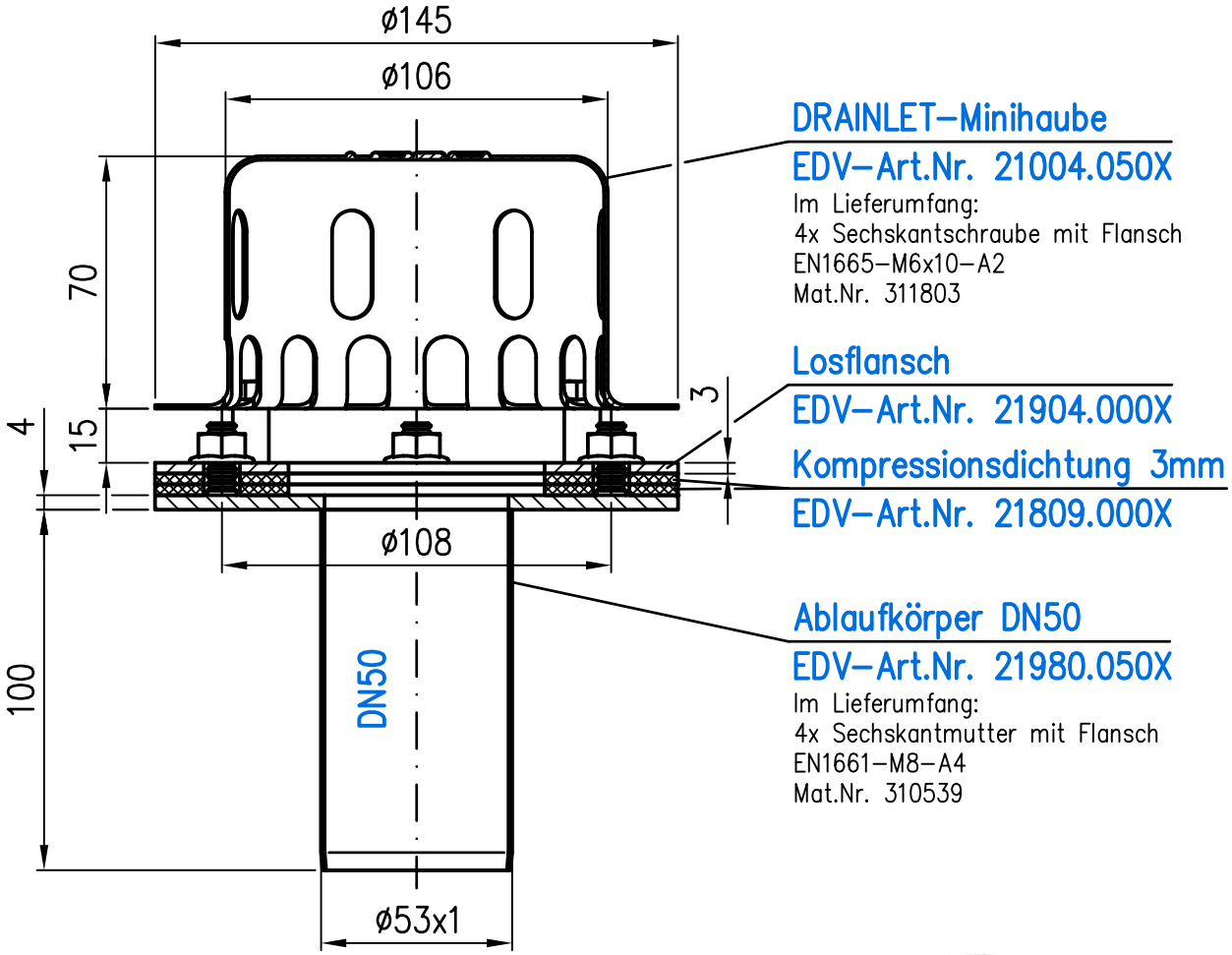

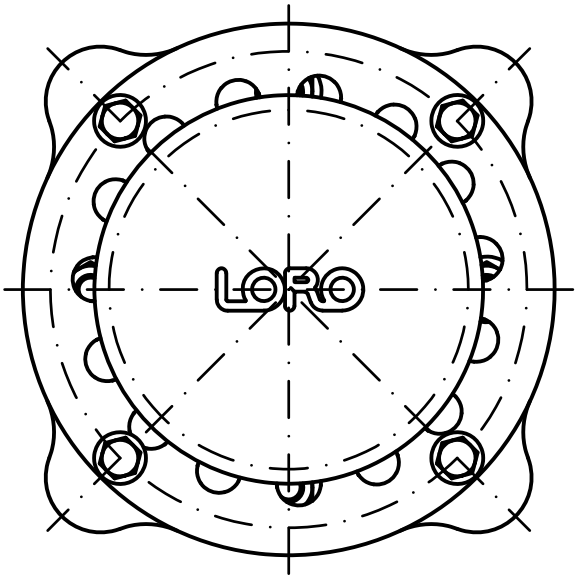

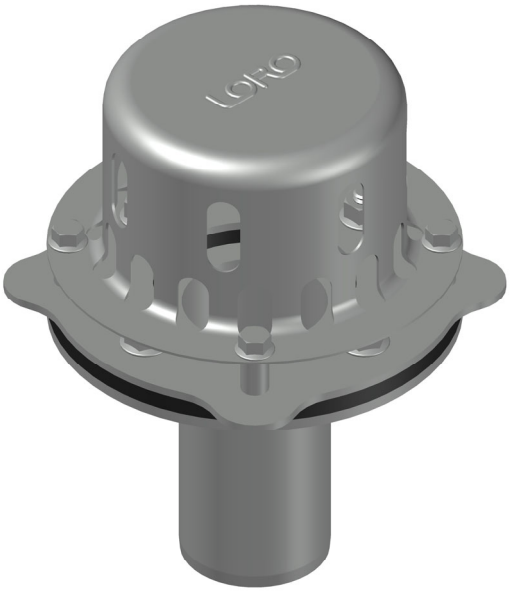

Prüfungsnummer: P29.11.02	**Werkstoff:** 1.4301		
Maßstab 1:2	Zul.Abw. DIN EN1124–3 DIN1253	Benennung DRAINLET Mini DN50	Zeichnungs Nr. 21118.050X
2021	Tag	Name	mit Klemmflansch
Gez.	25.06.	Koeh	Ersatz für:
Gepr.	30.06.	He	EDV–Art.Nr. 21118.050X
Norm.	05.07.		21118.050X.DWG — ersetzt durch:
Index	Änderung	Tag	Name
LORO®			Bauvorhaben

Diese Zeichnung ist urheberrechtlich geschützt und bleibt unser Eigentum. Sie darf weder ganz noch teilweise verfielfältigt und nicht an Dritte weitergegeben werden.