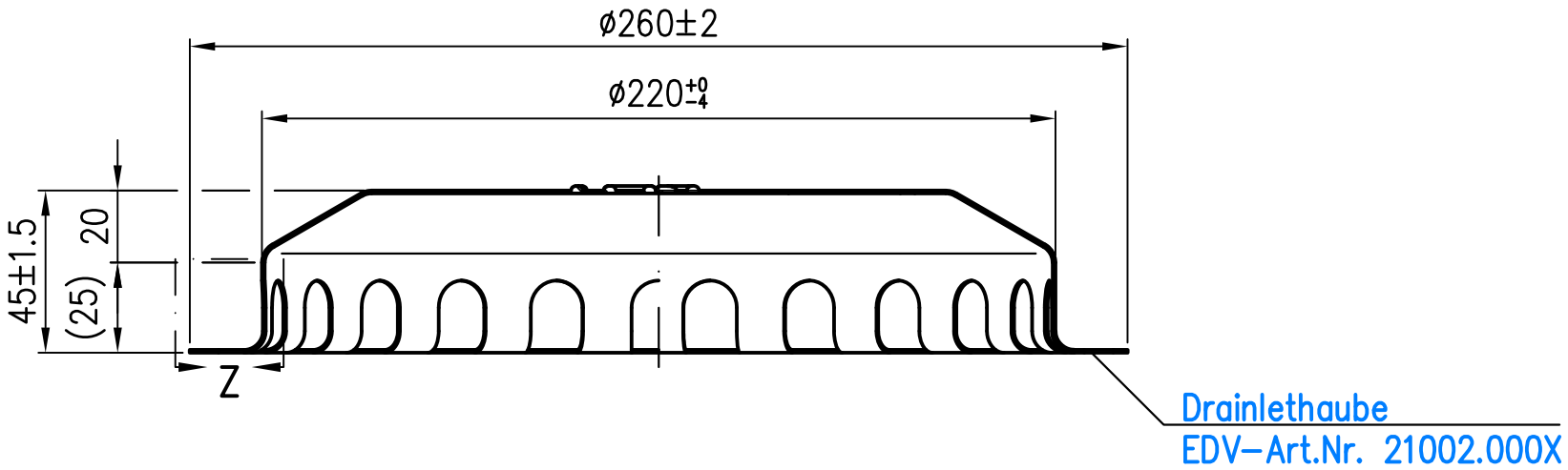

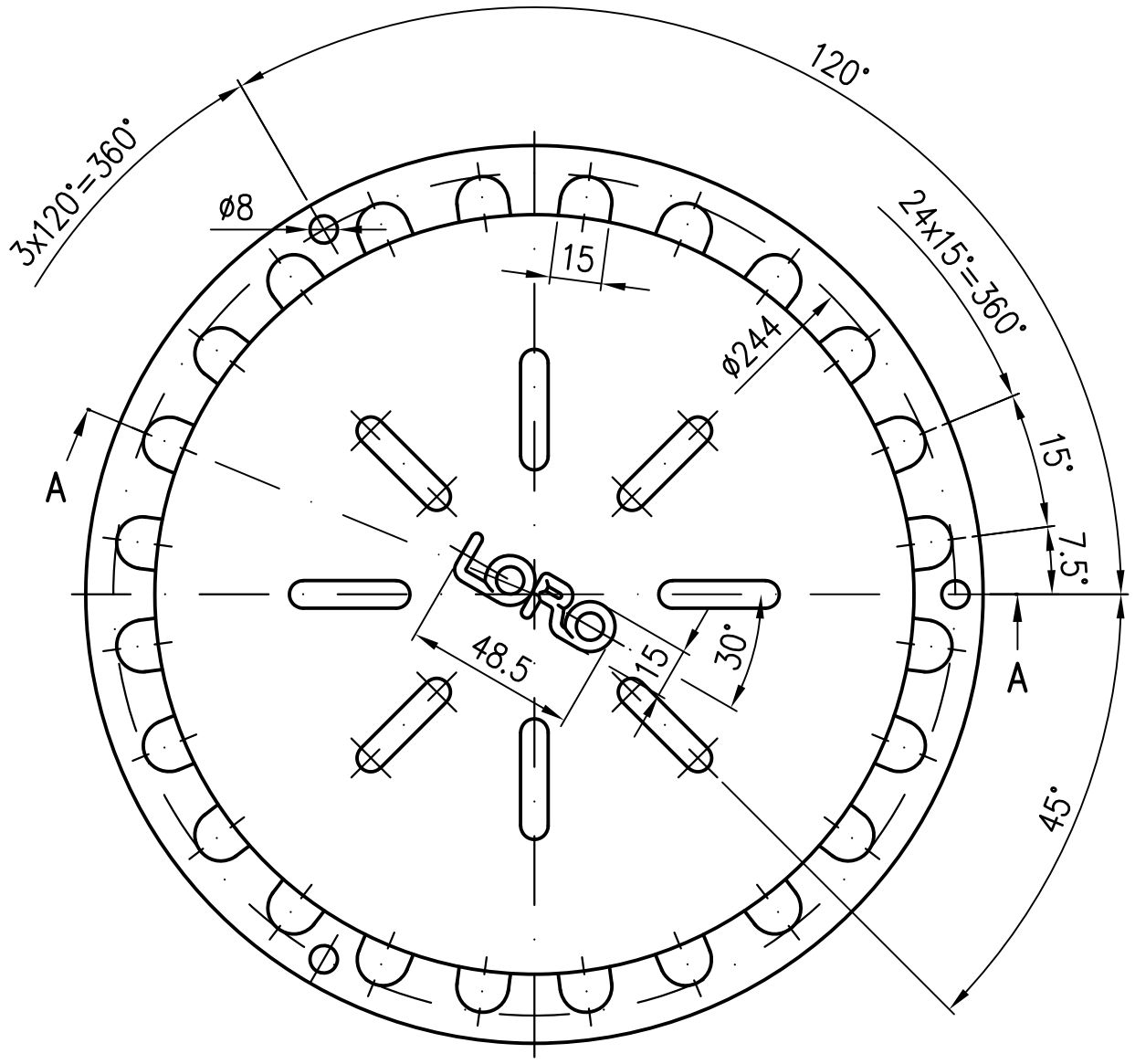

DETAIL Z
Maßstab: 1:1

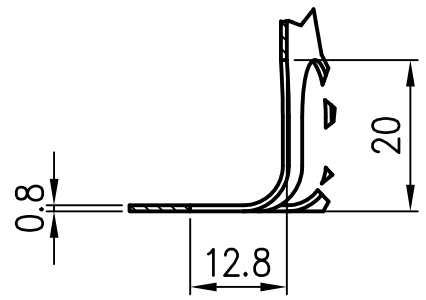

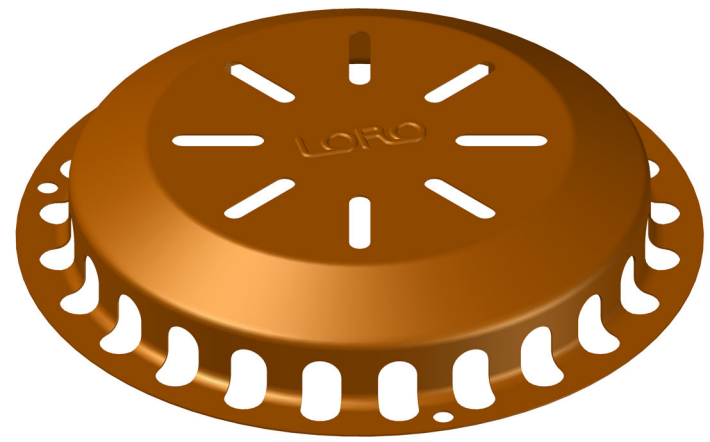

Alle unbemaßten Radien r=5mm

Im Lieferumfang:
3x Sechskantschraube mit Flansch
EN1665-M6x16-A2
Mat.Nr. 310081

Prüfungsnummer:				Werkstoff: 1.4301 mit umlaufender Pulverbeschichtung RAL2000 glatt/ matt				
				Maßstab 1:2		Zul. Abw. DIN 6930	Benennung DRAINLET-Not-Haube	Zeichnungs Nr. 21022.000X
				2023	Tag	Name	niedrige Ausführung für Plattenbelag	Ersatz für:
				Gez.	16.11.	Rudolph	EDV-Art.Nr. 21022.000X	ersetzt durch:
				Gepr.	28.11.23	Jä	21022.000X.DWG	
				Norm.	29.11.23	Schm	Bauvorhaben	Gewicht kg 0.5
Index	Änderung	Tag	Name	LORO®				

Diese Zeichnung ist urheberrechtlich geschuetzt und bleibt unser Eigentum. Sie darf weder ganz noch teilweise vervielfaeltigt und nicht an Dritte weitergegeben werden.