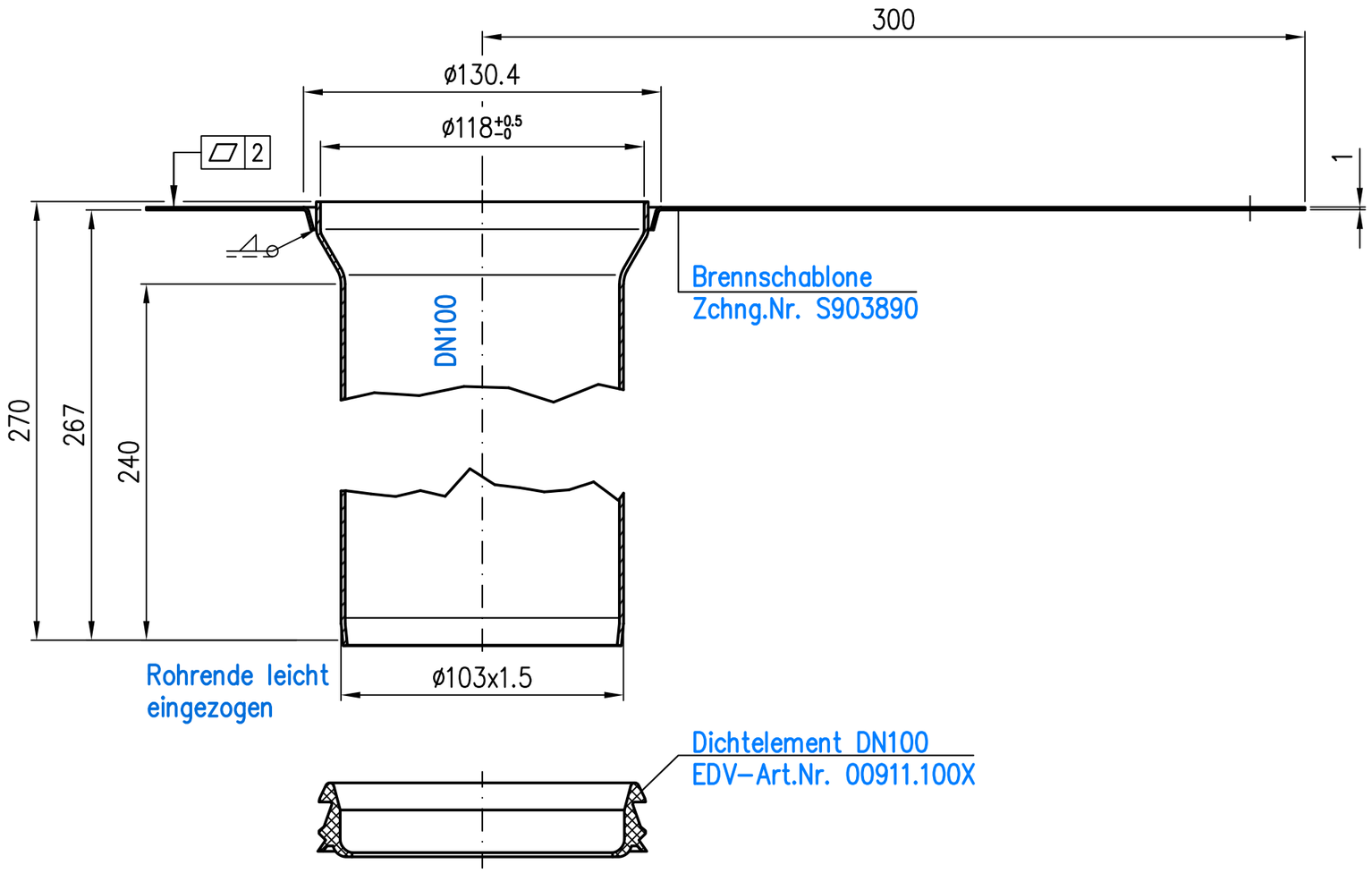

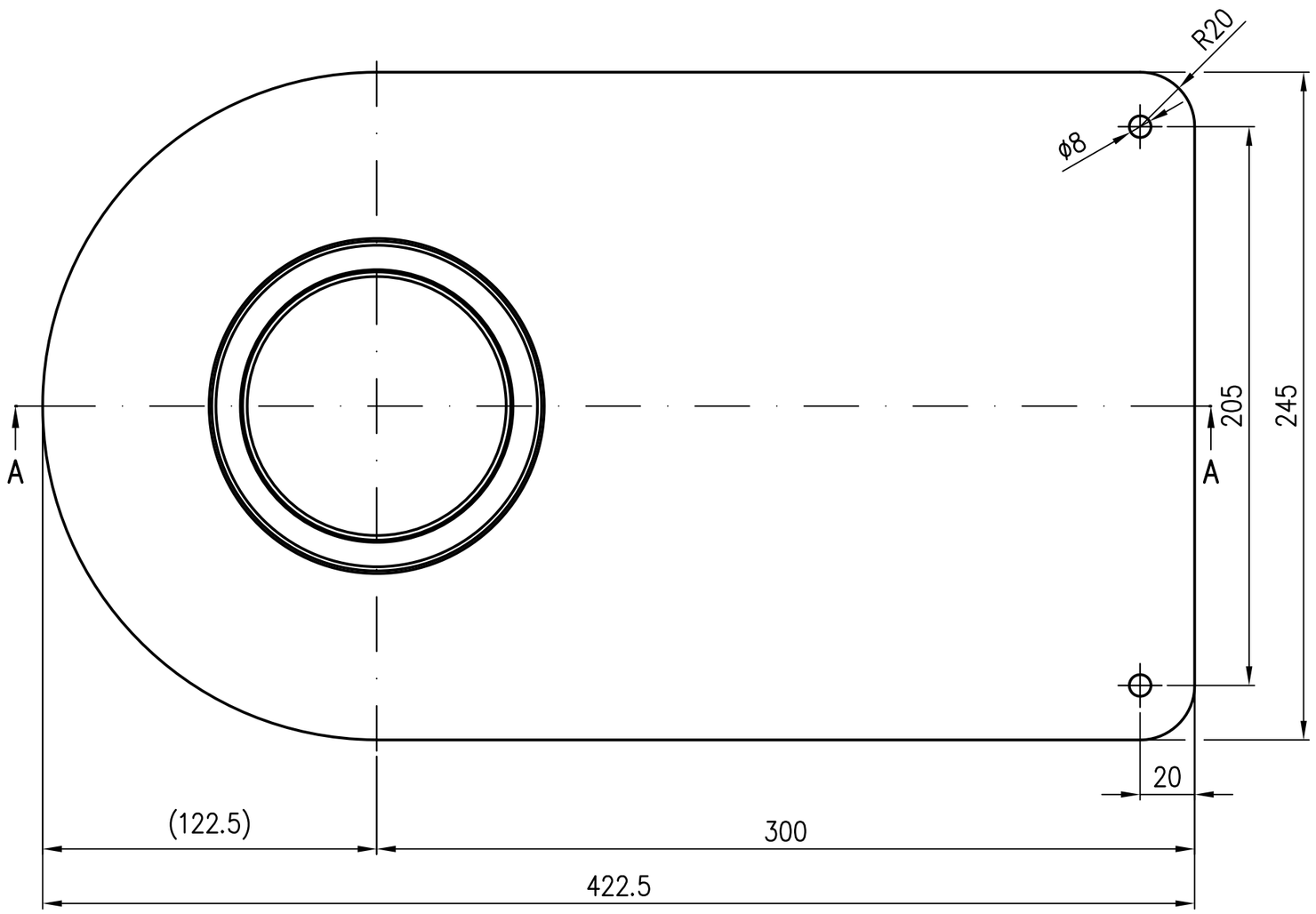

Prüfungsnummer:				Werkstoff: Rohr: 1.4571 Blech: 1.4301			
				Maßstab 1:2	Zul. Abw. DIN EN 1124-3 ISO 2768-m	Benennung Aufsatzelement DN70 Serie V-AK	Zeichnungs Nr. 20462.070X
				2021	Tag	Name	variabel mit Aufkantflansch Länge 300mm, Rohrlänge 270mm	Ersatz für:
				Gez.	13.12.	Rudolph		
				Gepr.			EDV-Art.Nr. 20462.070X	ersetzt durch:
				Norm.			20462.070X.DWG	
Index	Änderung	Tag	Name	LORO®			Bauvorhaben	Gewicht kg 1.7

Diese Zeichnung ist urheberrechtlich geschuetzt und bleibt unser Eigentum. Sie darf weder ganz noch teilweise vervielfaeltigt und nicht an Dritte weitergegeben werden.