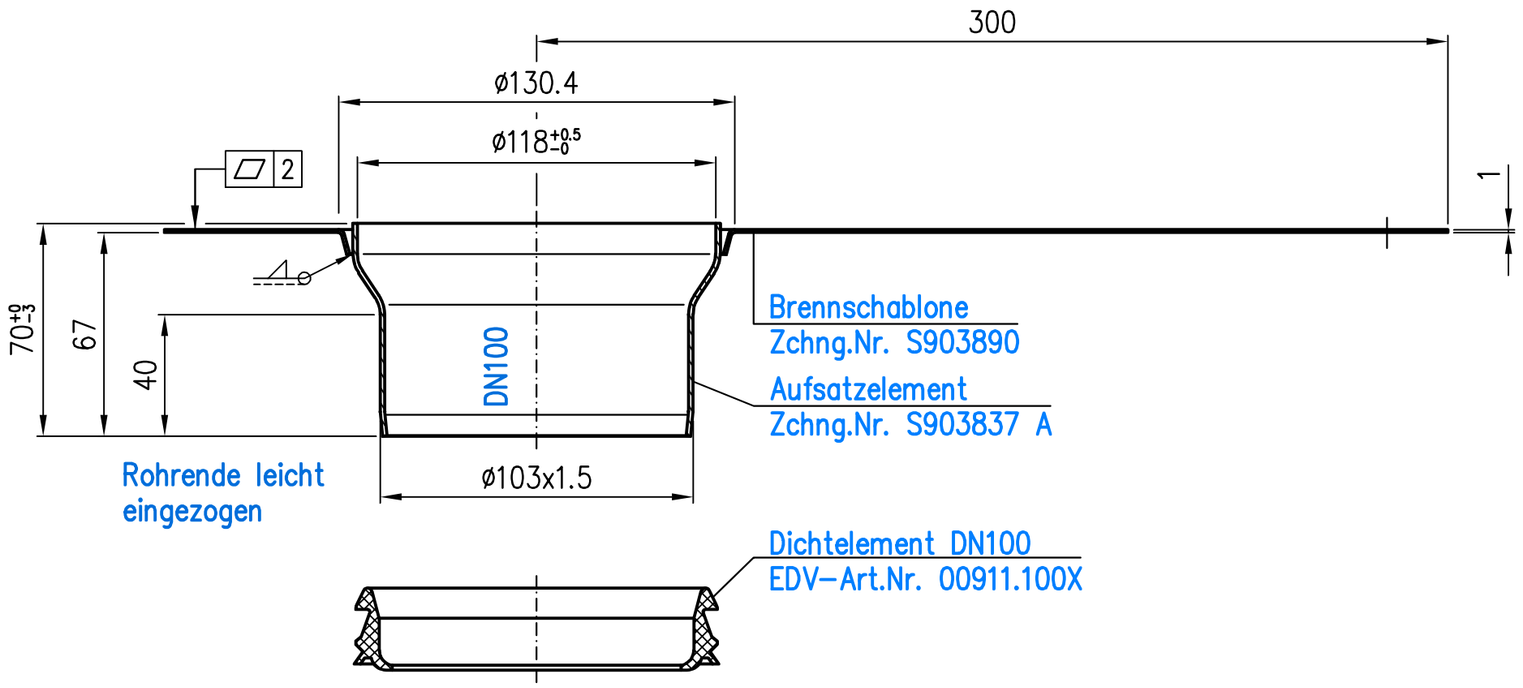

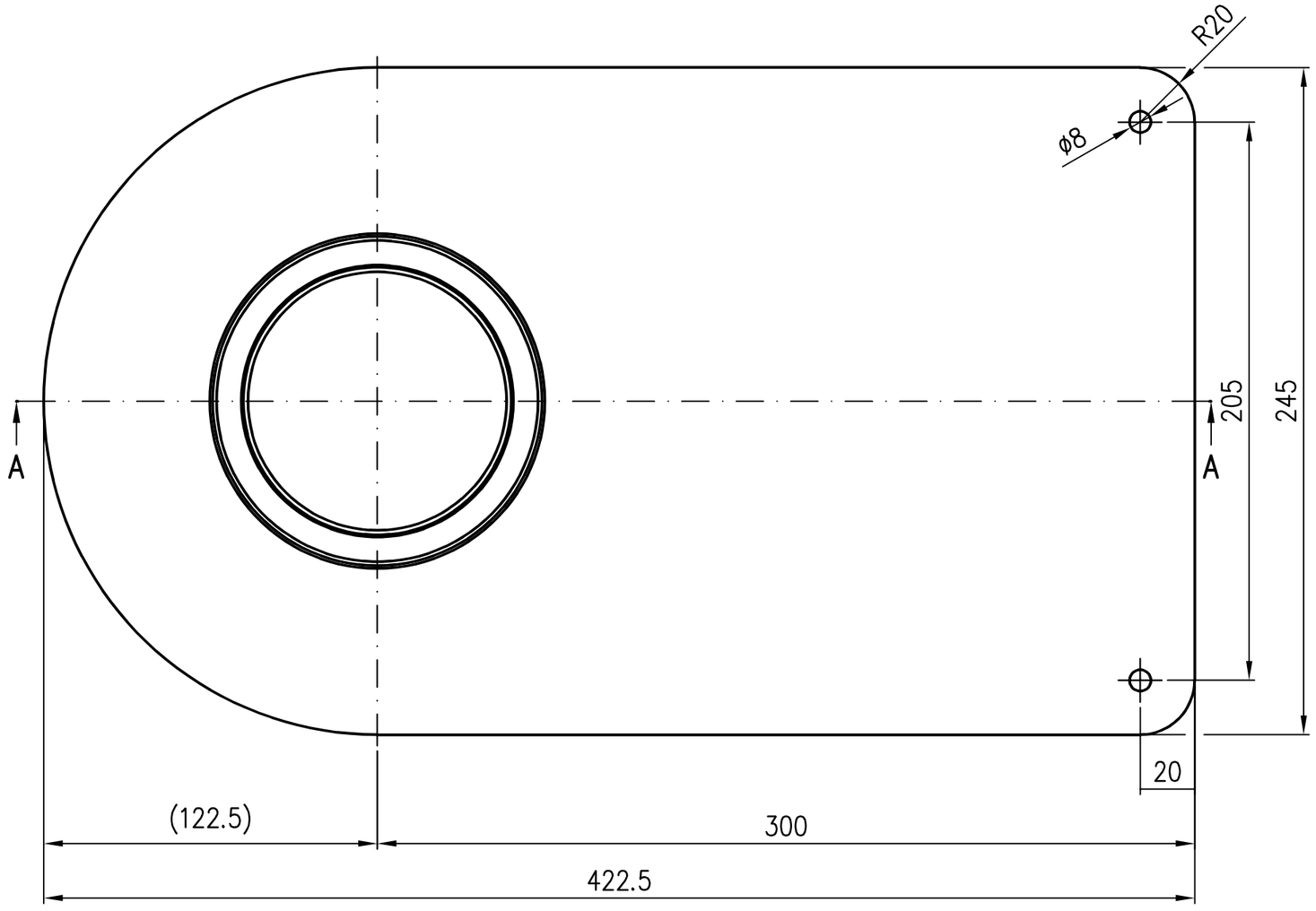

Prüfungsnummer:		Werkstoff: Rohr: 1.4571 gebeizt Blech: 1.4301 gebeizt	
Index	Änderung	Tag	Name

Maßstab 1:2	Zul. Abw. DIN EN 1124-3 ISO 2768-m	Benennung: Aufsatzelement DN70 Serie V-AK	Zeichnungs Nr.: 20461.070X
2022	Tag	Name	variabel mit Aufkantflansch
Gez.	21.02.	Rudolph	Länge 300mm
Gepr.	10.05.22	He	EDV-Art.Nr. 20461.070X
Norm.	10.05.22	Schm	20461.070X.DWG
LORO®			Bauvorhaben

Ersatz für:

ersetzt durch:

Diese Zeichnung ist urheberrechtlich geschuetzt und bleibt unser Eigentum. Sie darf weder ganz noch teilweise vervielfaeltigt und nicht an Dritte weitergegeben werden.