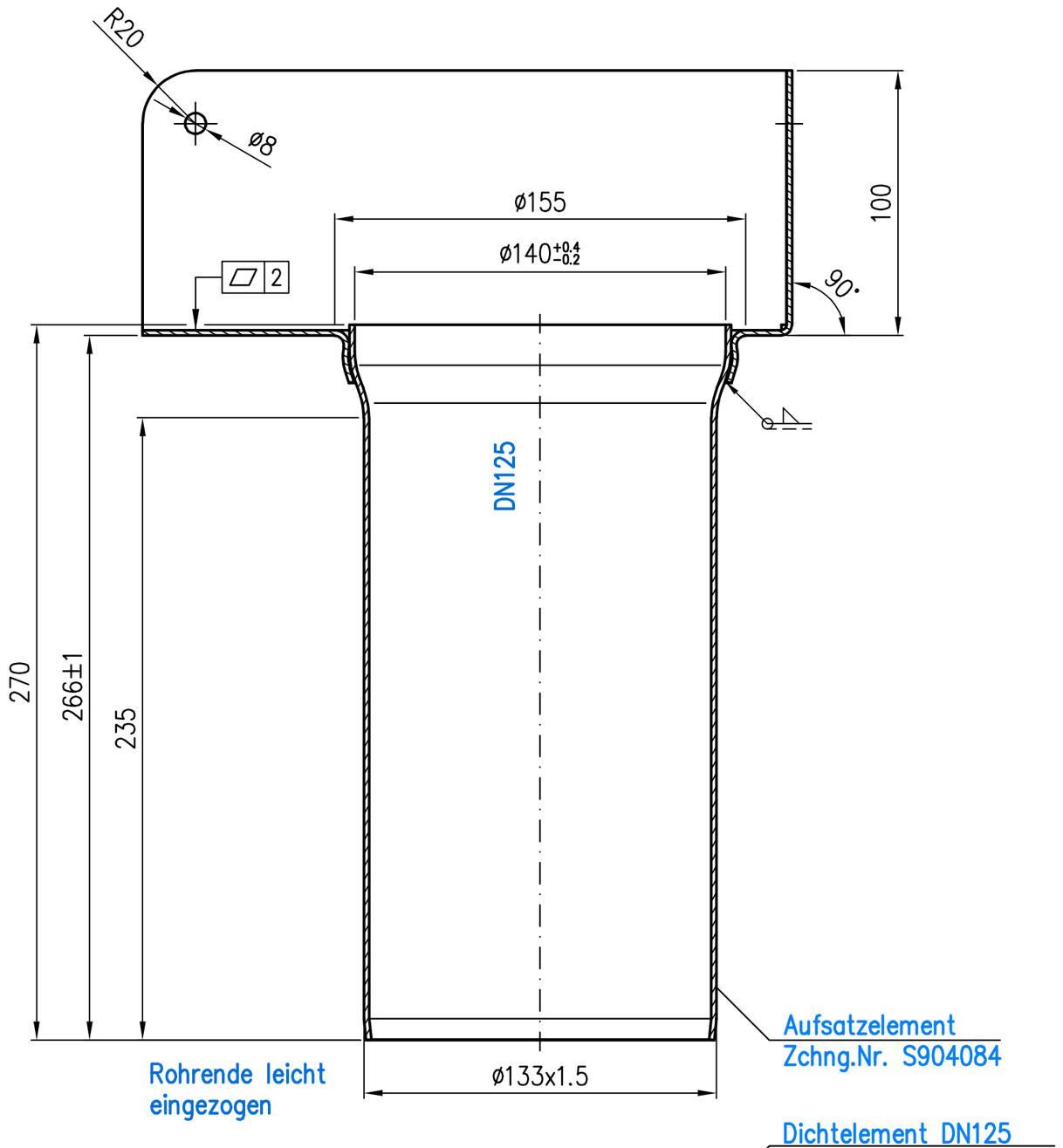

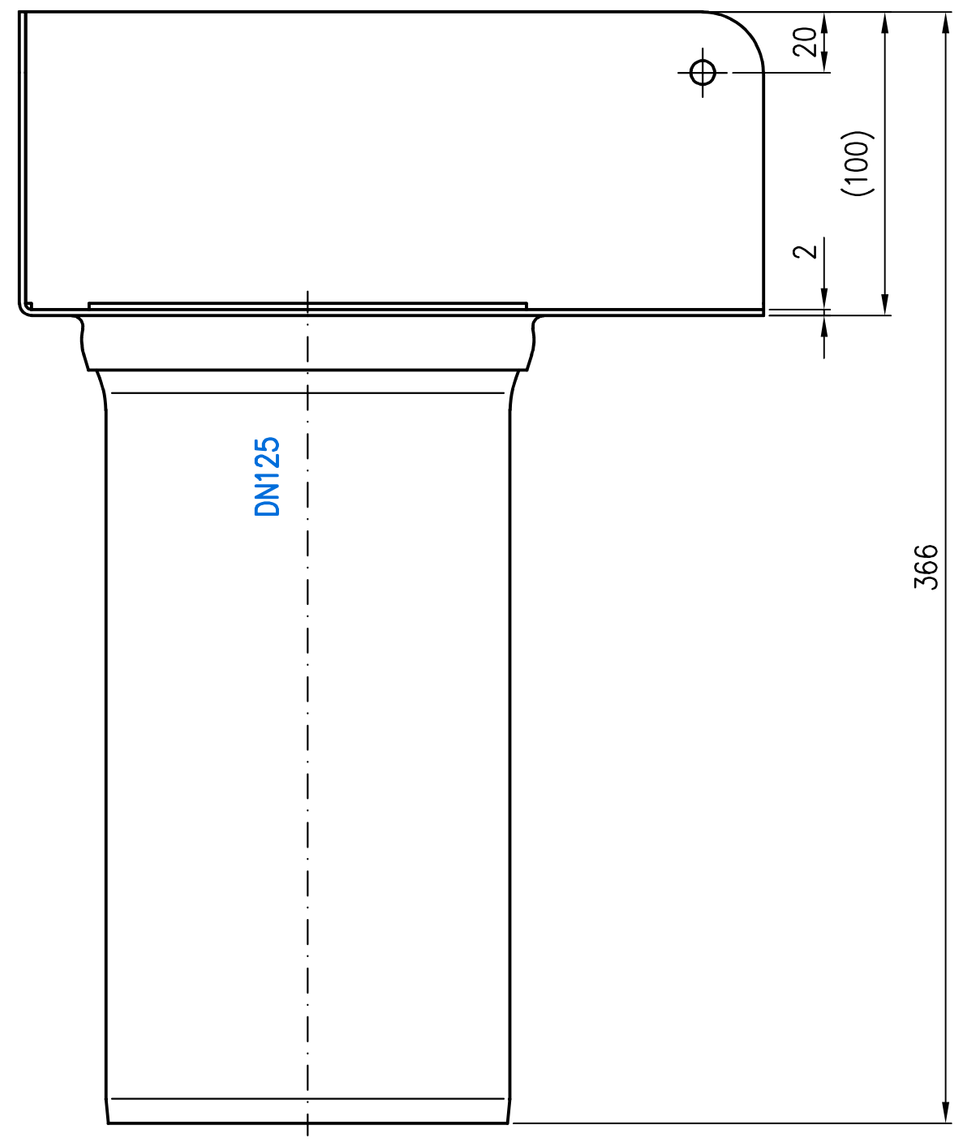

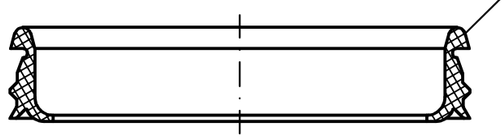

Dichtelement DN125
EDV-Art.Nr. 00911.125X

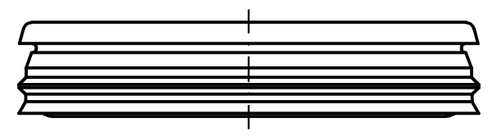

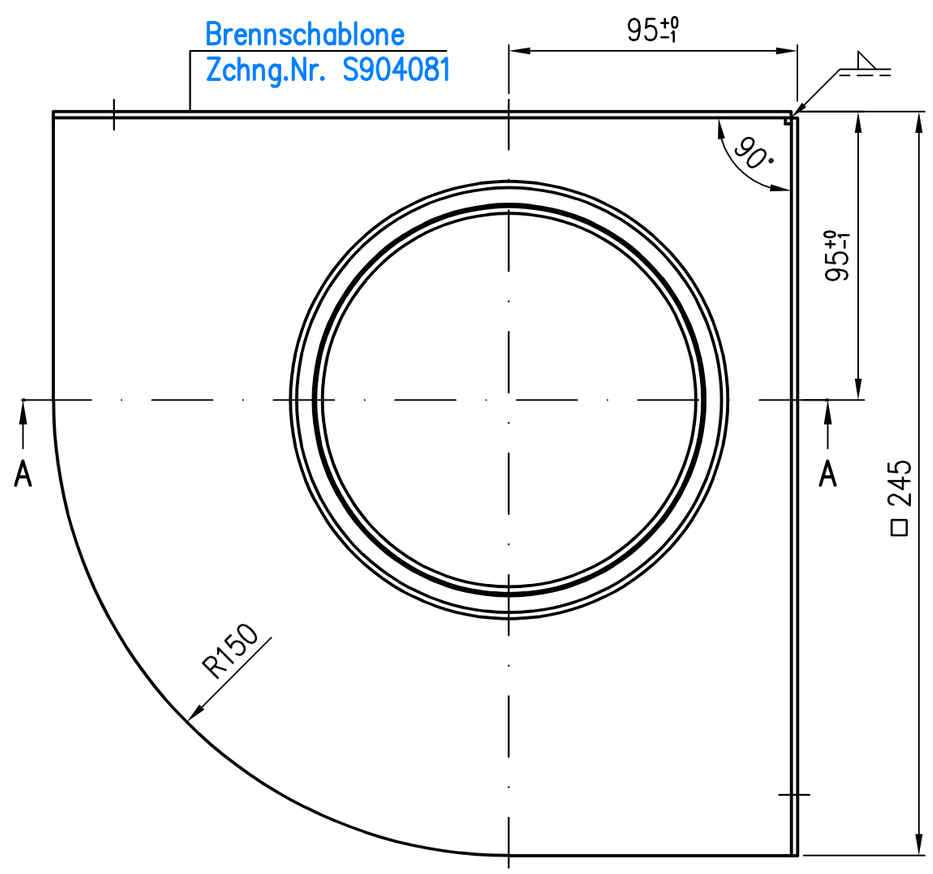

Prüfungsnummer:		Werkstoff: Rohr: 1.4404 Flansch: 1.4301	
Maßstab 1:2	Zul. Abw. DIN EN 1124-3 ISO 2768-m	Benennung: Aufsatzelement DN100 Serie V-FL	Zeichnungs Nr.: 20455.100X
2021 / Tag / Name		mit Eckflansch, Länge 270mm	Ersatz für:
Gez. 13.12. Rudolph			
Gepr. 21.02.22 He		EDV-Art.Nr. 20455.100X	ersetzt durch:
Norm. 22.02.22 Schm		20455.100X.DWG	
Index / Änderung / Tag / Name		LORO®	Bauvorhaben

Diese Zeichnung ist urheberrechtlich geschuetzt und bleibt unser Eigentum. Sie darf weder ganz noch teilweise vervielfaeltigt und nicht an Dritte weitergegeben werden.