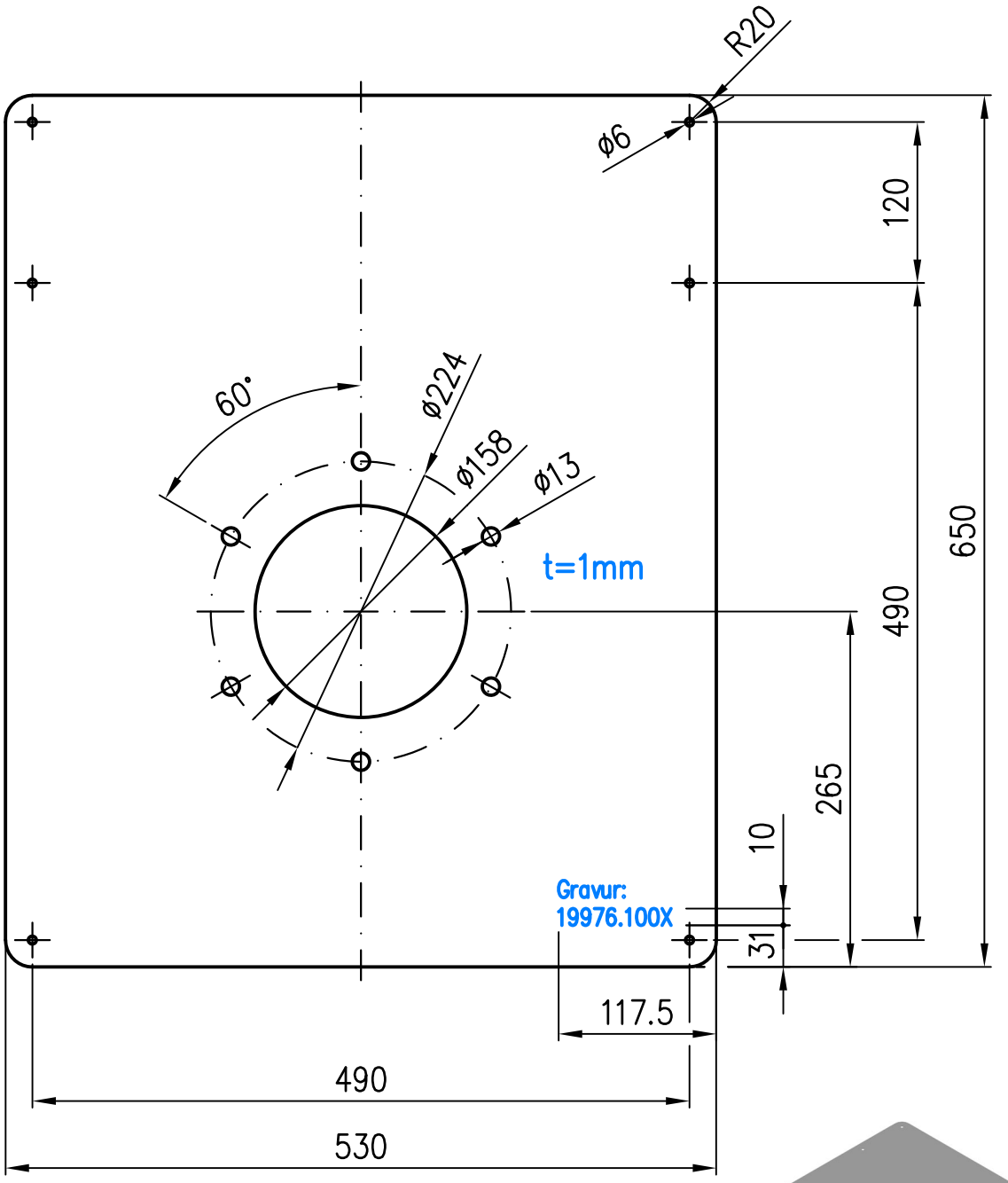

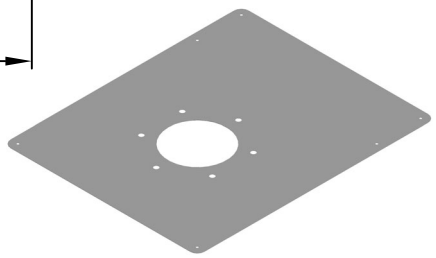

Prüfungsnummer:	Werkstoff: 1.4301		
Maßstab 1:5	Zul. Abw. ISO 9013	Benennung: Universelles Anschlussblech	Zeichnungs Nr.: 19976.100X
2022	Tag	Name	DN100 für DL, DJ	Ersatz für:
Gez.	21.12.	Rudolph	
Gepr.	17.11.23	Jä	EDV-Art.Nr. 19976.100X	ersetzt durch:
Norm.	21.11.23	Schm	19976.100X.DWG	
Index	Änderung	Tag	Name	LORO®	Bauvorhaben	Gewicht kg 2.6

Diese Zeichnung ist urheberrechtlich geschuetzt und bleibt unser Eigentum. Sie darf weder ganz noch teilweise vervielfaeltigt und nicht an Dritte weitergegeben werden.