Diese Zeichnung ist urheberrechtlich geschützt und bleibt unser Eigentum. Sie darf weder ganz noch teilweise verfielfältigt und nicht an Dritte weitergegeben werden.

Siebdeckel
EDV–Art.Nr. 19097.000X

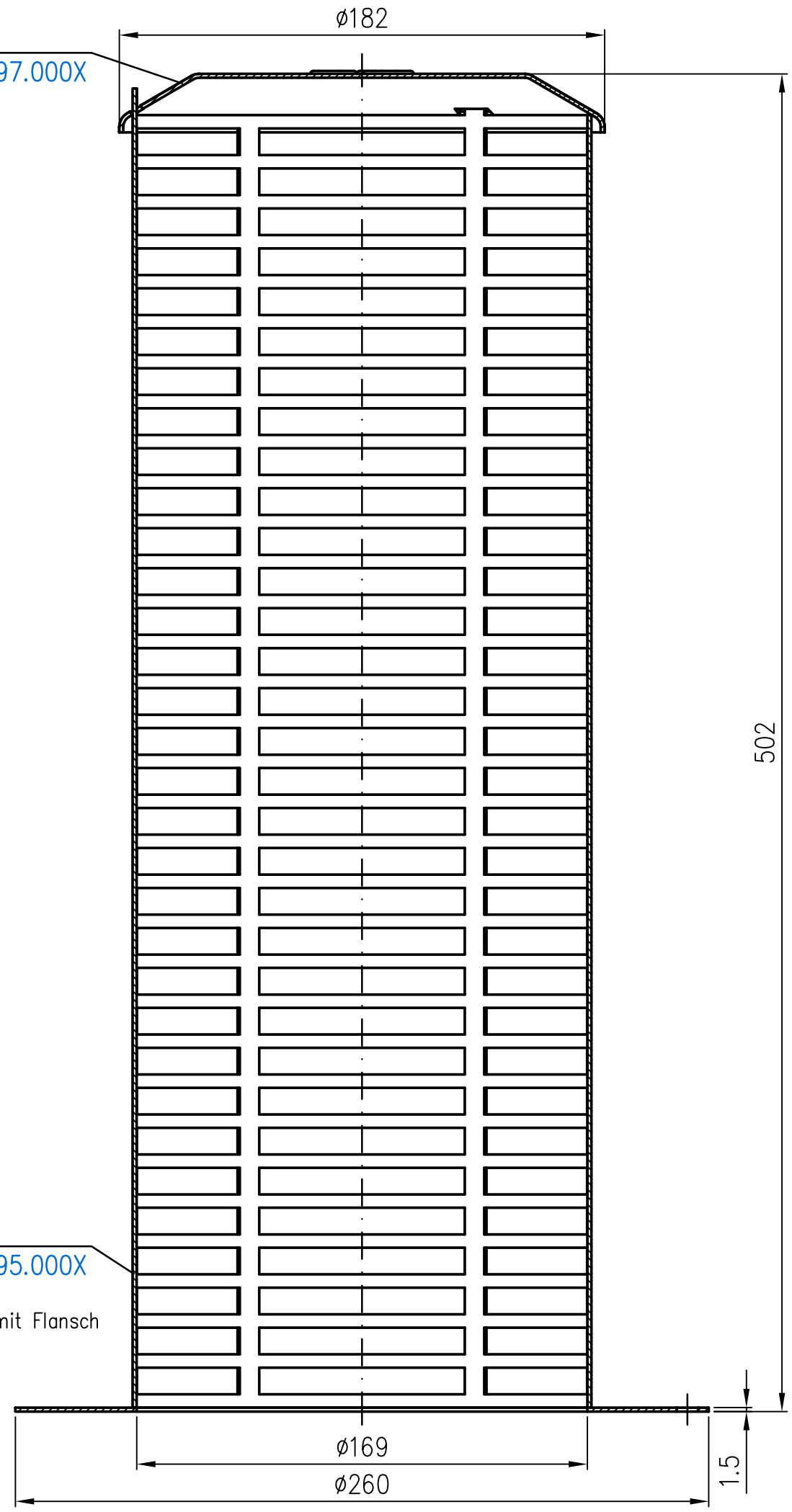

Siebkorb
EDV–Art.Nr. 19095.000X
Im Lieferumfang:
Sechskantschraube mit Flansch
EN1665–M6x16–A2
Mat.Nr.310081

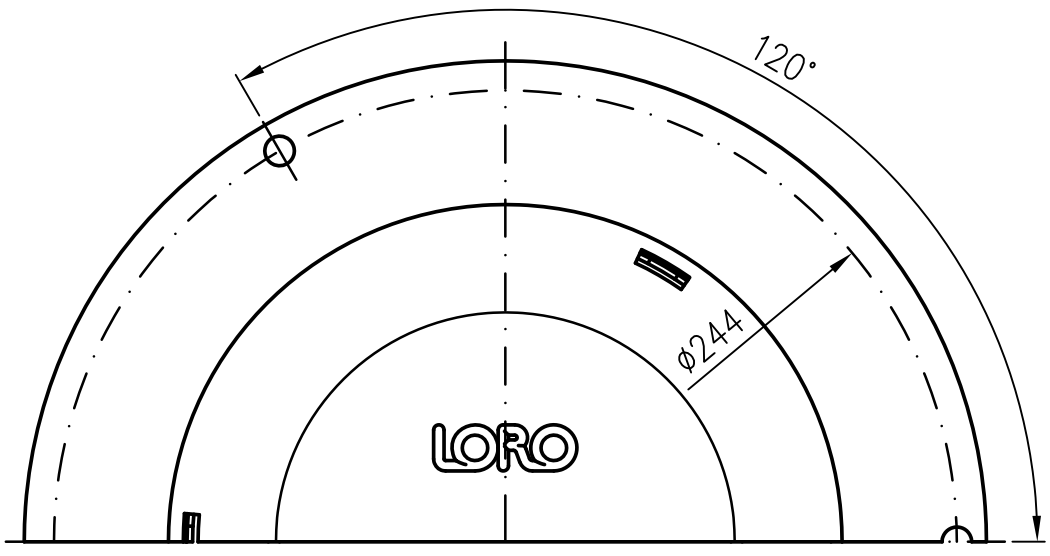

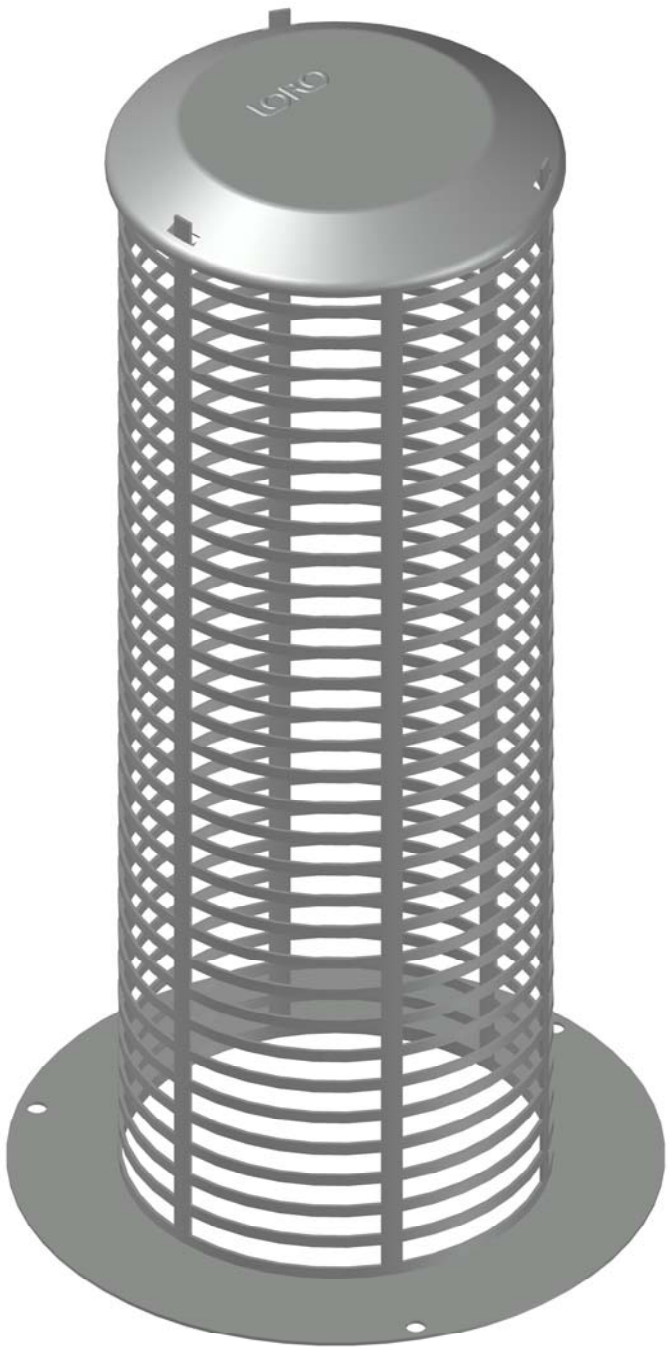

Werkstoff: 1.4301	Maßstab 1:2	Zul.Abw. DIN EN1124-3							Benennung Siebeinheit
			2019	Tag	Name				
			Gez.	09.05.	Koeh				
			Gepr.						
			Norm.						

Zeichnungs Nr. 19496000X

Ersatz für:

ersetzt durch:

EDV–Art.Nr. 19496.000X
19496.000X.DWG

Bauvorhaben

Index	Änderung	Tag	Name