Diese Zeichnung ist urheberrechtlich geschuetzt und bleibt unser Eigentum. Sie darf weder ganz noch teilweise vervielfaeltigt und nicht an Dritte weitergegeben werden.

O-Ring 6x2mm NBR 70 Shore
Mat.Nr. 312213
Flachkopf-Dichtblindniet VA 6.4x10
Mat.Nr. 312200

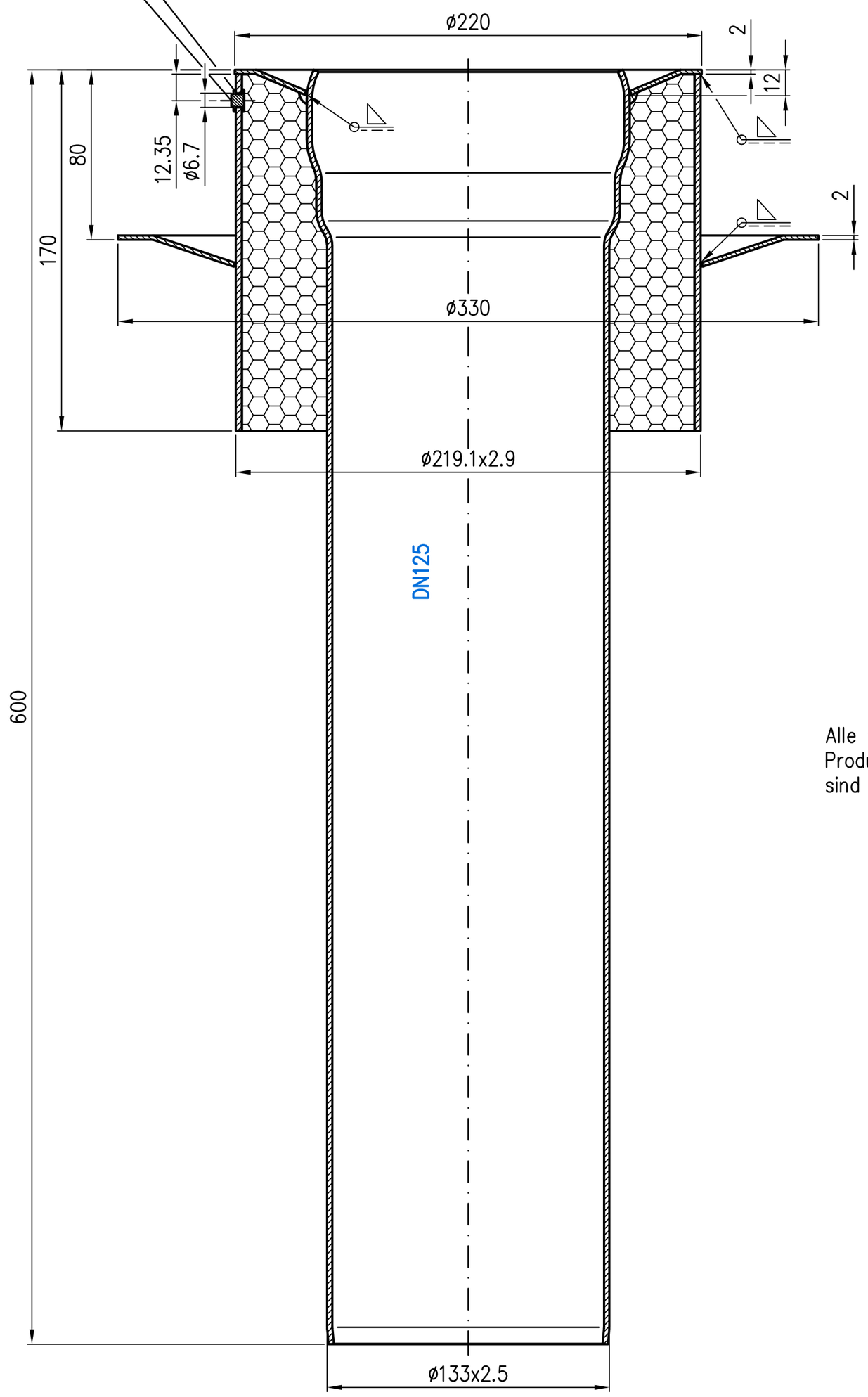

Rohrende leicht eingezogen

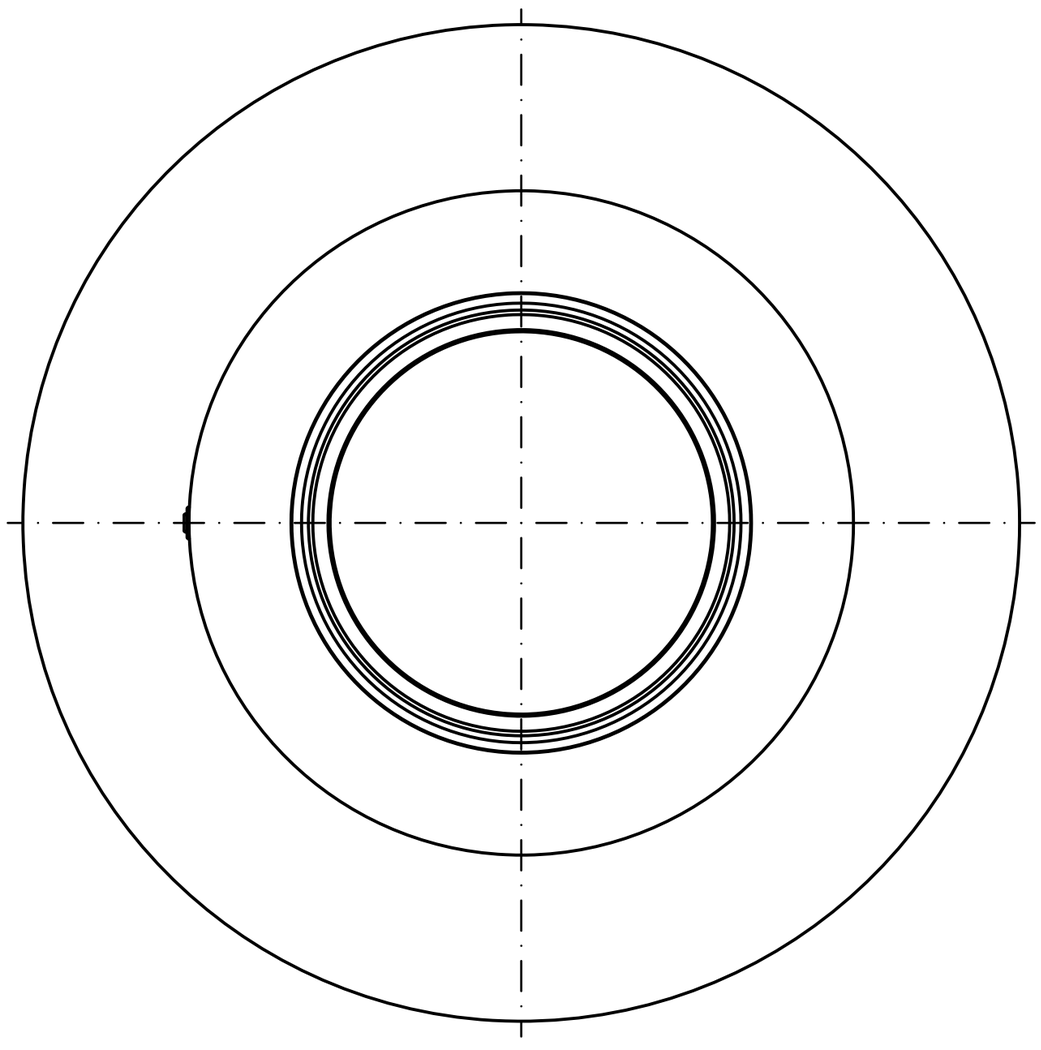

Alle Schweißnähte dicht verschweißen
Produktionsbedingte Verwerfungen des Sperrflansches
sind nicht auszuschließen !

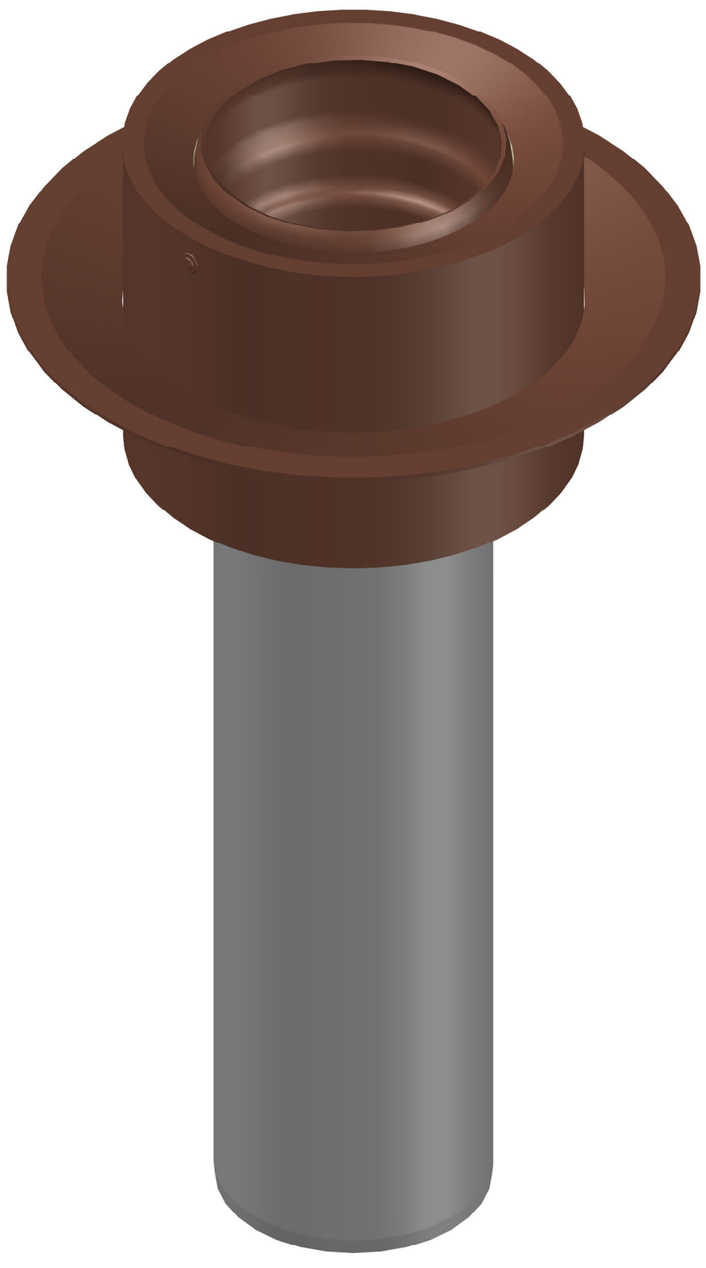

Werkstoff:
Außenrohr: P235 EN10217-1 feuerverzinkt und außen beschichtet; Flansch S235 JR
Innenrohr E195 EN10305 feuerverzinktmit Innenbeschichtung; Dämmung: 2k-PU-Schaum

Maßstab 1:2	Zul.Abw. DIN EN1123-2 DIN ISO2768-m	Benennung Flachdachentwässerung	Zeichnungs Nr. 19481.125X	
2022	Tag	Name	DN125	Ersatz für:
Gez.	28.11.	Koeh	EDV-Art.Nr. 19481.125X	ersetzt durch:
Gepr.	23.02.	He	19481.125X.DWG	
Norm.	28.02.	Schm	Bauvorhaben	

LORO®

Prüfungsnummer:				
Index	Änderung	Tag	Name	