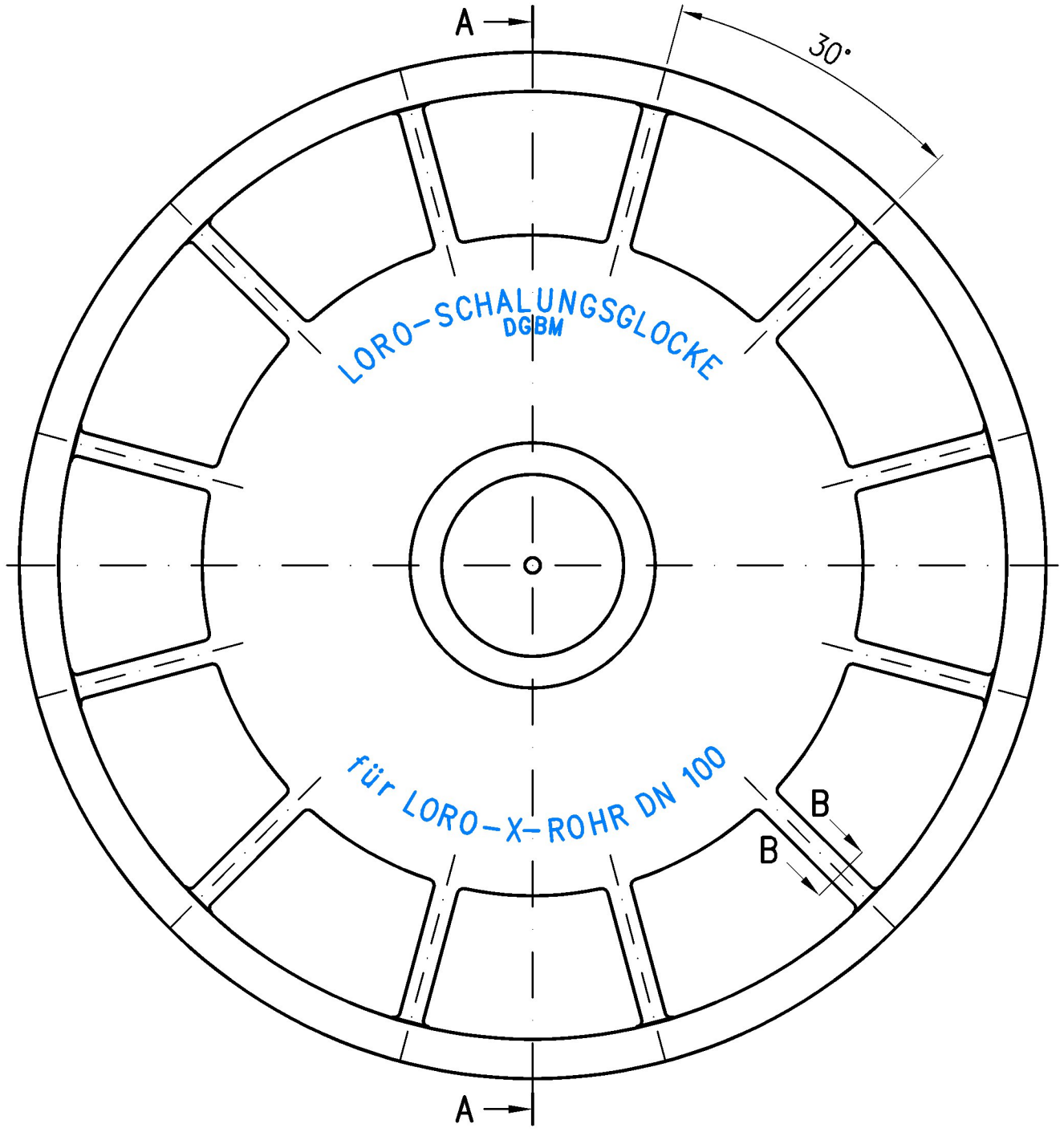

Schnitt: A–A
Maßstab: 1:1

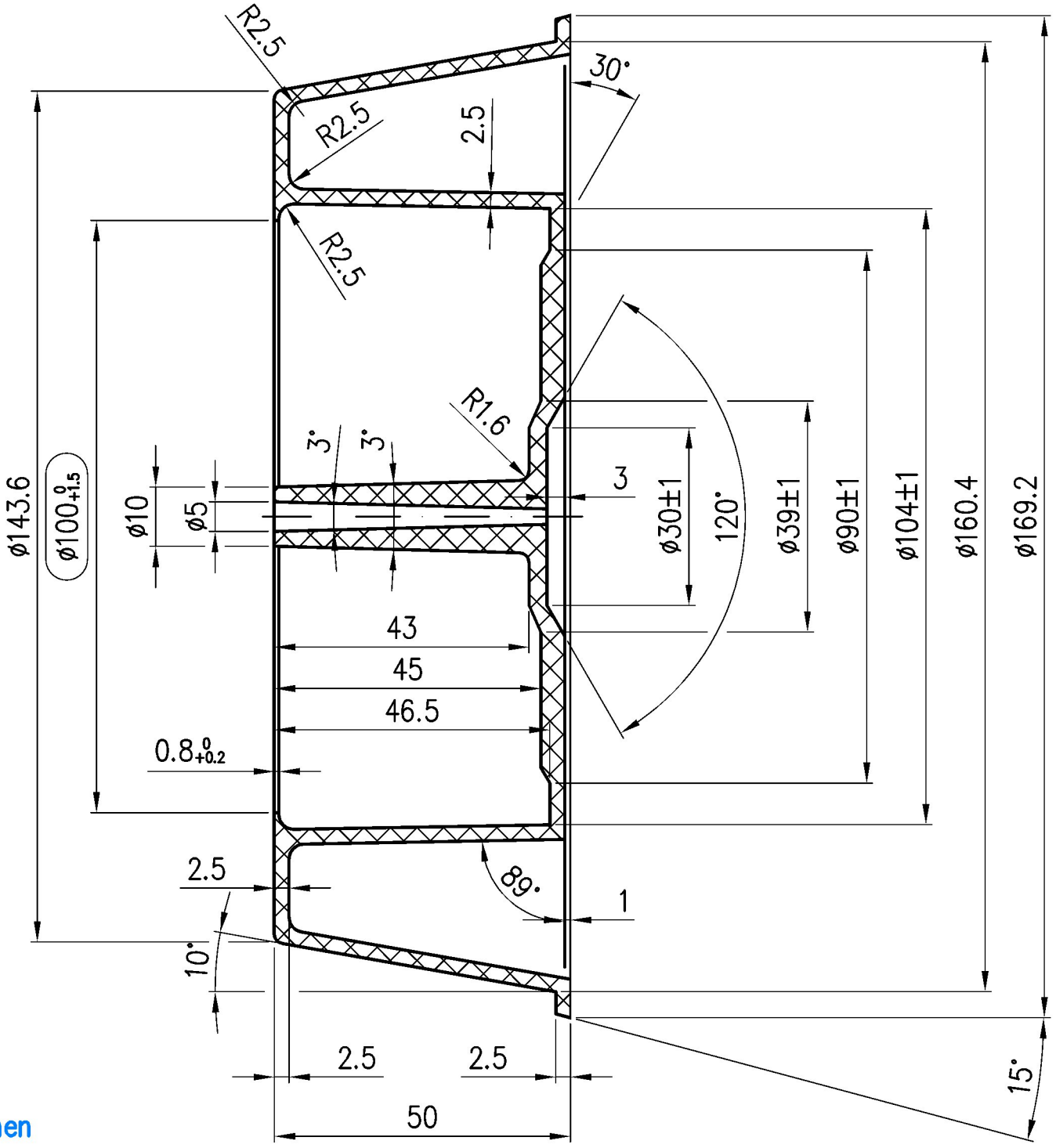

Unbemaßte Radien =1mm
Unbemaßte Winkel =30°

Schnitt: B–B
Maßstab: 1:2

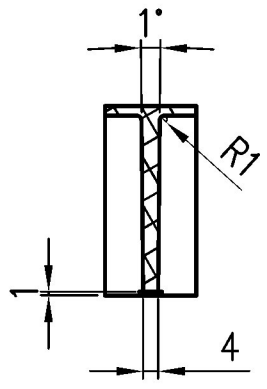

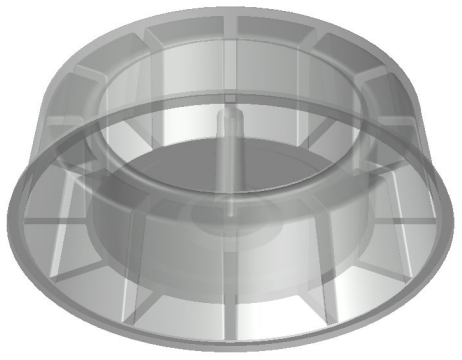

Werkstoffzeichen und Datum

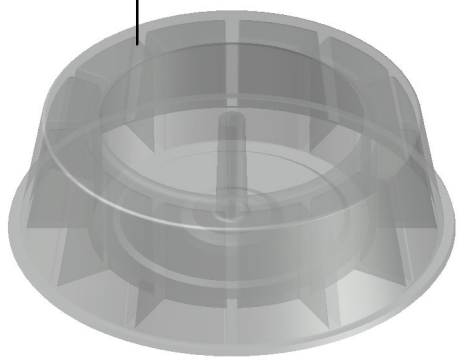

Prüfungsnummer:		Werkstoff: PE Lupolen 3020K natur	
Maßstab 1:1	Zul. Abw. ISO 20457–TG6	Benennung: Schalungsglocke DN100	Zeichnungs Nr.: 18104.100X
2022 / Tag / Name		Höhe 50mm	Ersatz für:
Gez. 04.01. Rudolph			
Gepr. 28.01.22 He		EDV–Art.Nr. 18104.100X	ersetzt durch:
Norm. 02.02.22 Schm		18104.100X.dwg	
LORO		Bauvorhaben	

Index	Änderung	Tag	Name

Diese Zeichnung ist urheberrechtlich geschuetzt und bleibt unser Eigentum. Sie darf weder ganz noch teilweise vervielfaeltigt und nicht an Dritte weitergegeben werden.