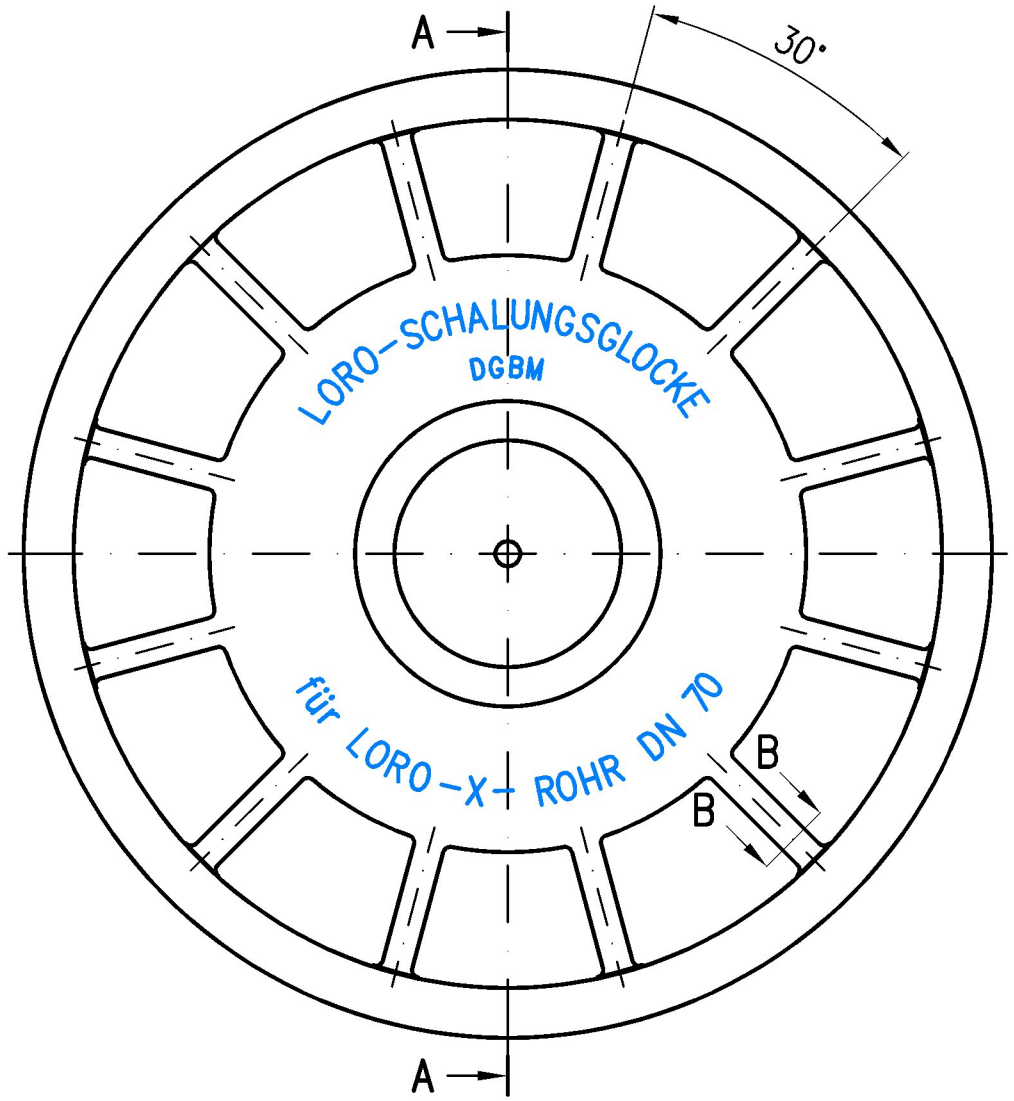

Schnitt: A–A
Maßstab: 1:1

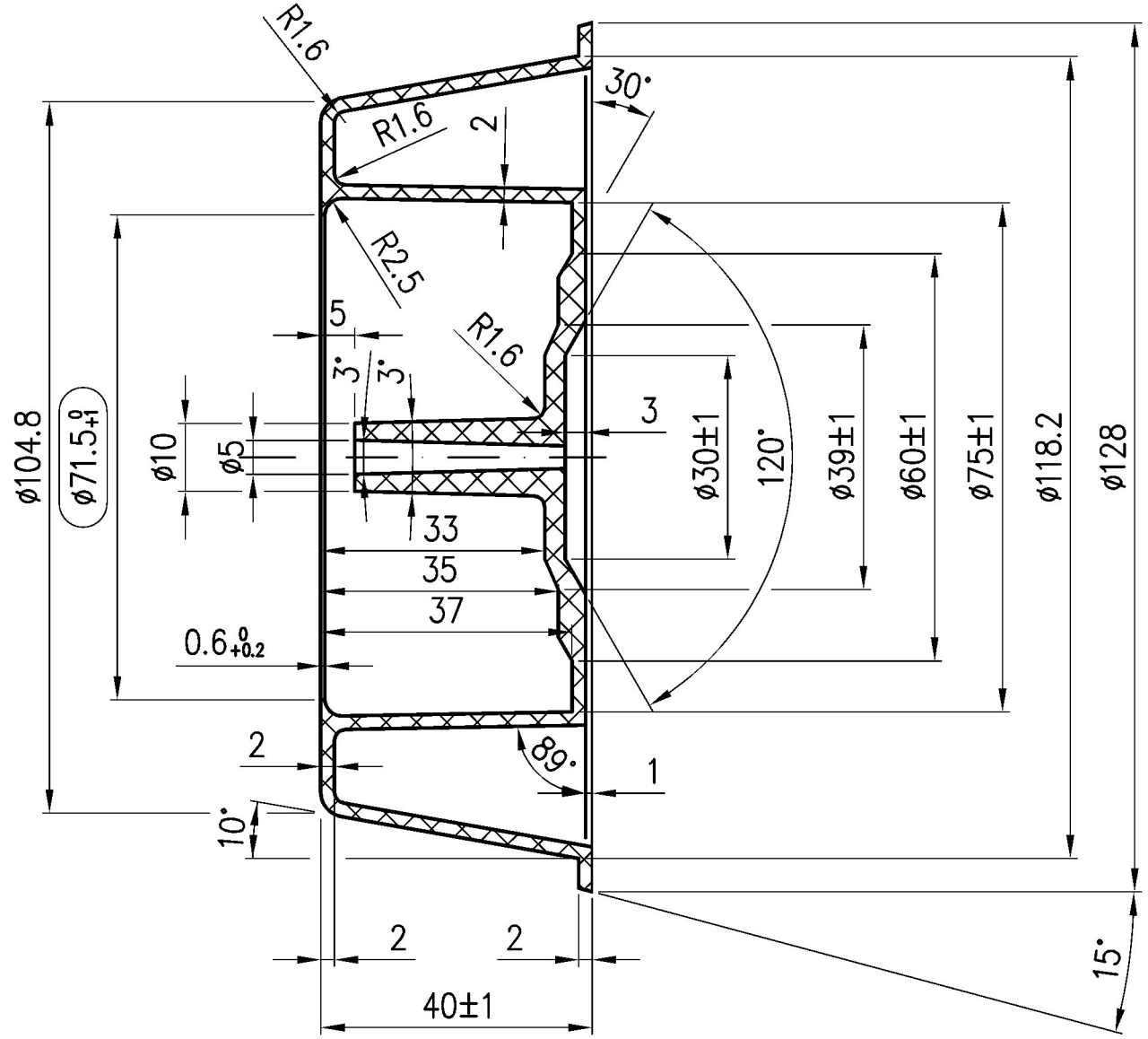

Schnitt: B–B
Maßstab: 1:2

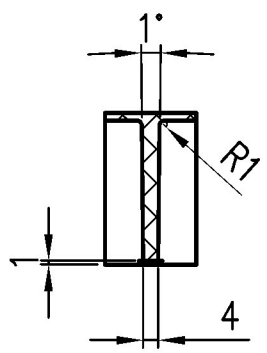

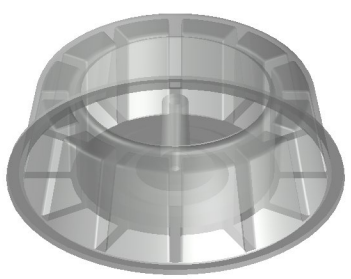

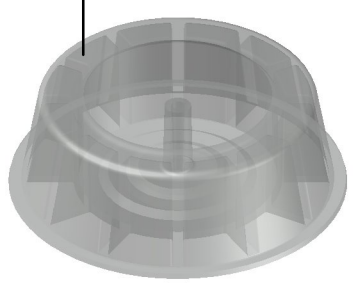

Werkstoffzeichen und Datum

Unbemaßte Radien =1mm
Unbemaßte Winkel =30°

Prüfungsnummer:	Werkstoff: PE Lupolen 3020K natur		
Maßstab 1:1	Zul. Abw. ISO 20457–TG6	Benennung: Schalungsglocke DN70	Zeichnungs Nr.: 18104.070X
2022 / Tag / Name		Höhe 40mm	Ersatz für:
Gez. 04.01. Rudolph			
Gepr. 28.02.22 He		EDV–Art.Nr. 18104.070X	ersetzt durch:
Norm. 02.02.22 Schm		18104.070X.dwg	
LORO		Bauvorhaben	

Index	Änderung	Tag	Name

Diese Zeichnung ist urheberrechtlich geschuetzt und bleibt unser Eigentum. Sie darf weder ganz noch teilweise vervielfaeltigt und nicht an Dritte weitergegeben werden.