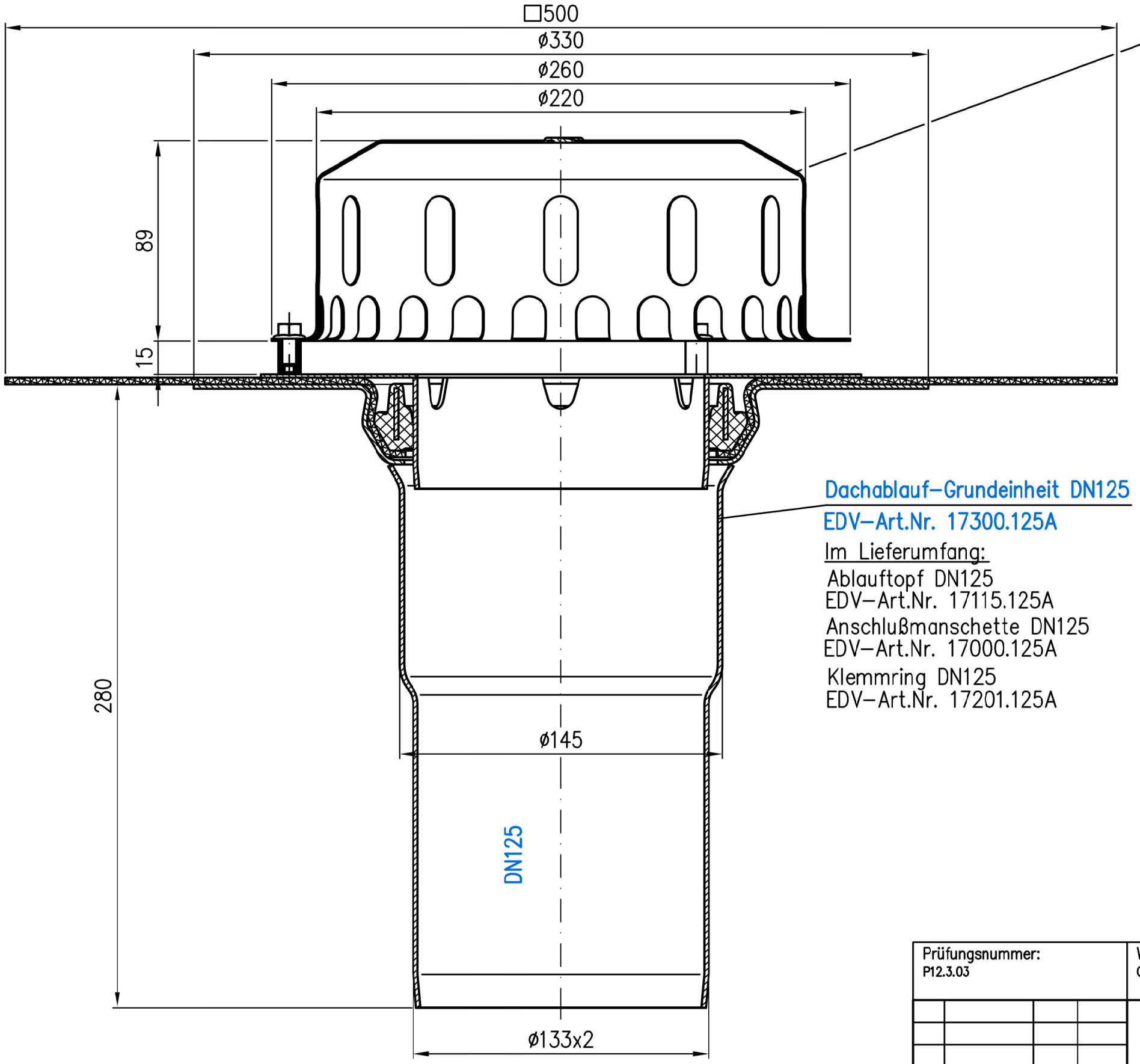

Rohrende leicht eingezogen

Siebeinheit
EDV–Art.Nr. 17121.125X

Im Lieferumfang:

Drainlet–Haube
EDV–Art.Nr. 21004.000X
Im Lieferumfang:
3x Sechskantschraube mit Flansch EN1665–M6x16
Mat.Nr.310081

Losflansch DN125
EDV–Art.Nr. 17014.125X

Dachablauf–Grundeinheit DN125
EDV–Art.Nr. 17300.125A

Im Lieferumfang:

Ablauftopf DN125
EDV–Art.Nr. 17115.125A

Anschlußmanschette DN125
EDV–Art.Nr. 17000.125A

Klemmring DN125
EDV–Art.Nr. 17201.125A

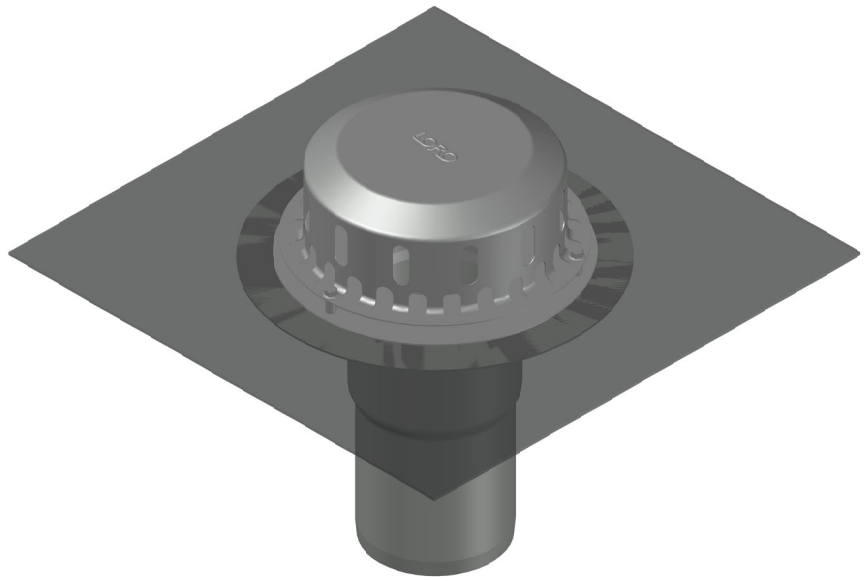

Prüfungsnummer: P12.3.03				Werkstoff: Grundkörper aus Aluminium			
				Maßstab 1:2	Zul.Abw. DIN EN1123–2 DIN EN1253	Benennung Flachdachablauf DN125	Zeichnungs Nr. 17110125A
				2020	Tag	Name	Kompletteinheit Serie 0	Ersatz für:
				Gez.	28.01.	Koeh		
				Gepr.	02.04.	He	EDV–Art.Nr. 17110.125A	ersetzt durch:
				Norm.	09.04.		17110.125A.DWG	
Index	Änderung	Tag	Name	LORO®			Bauvorhaben	

Diese Zeichnung ist urheberrechtlich geschützt und bleibt unser Eigentum. Sie darf weder ganz noch teilweise verfielfältigt und nicht an Dritte weitergegeben werden.