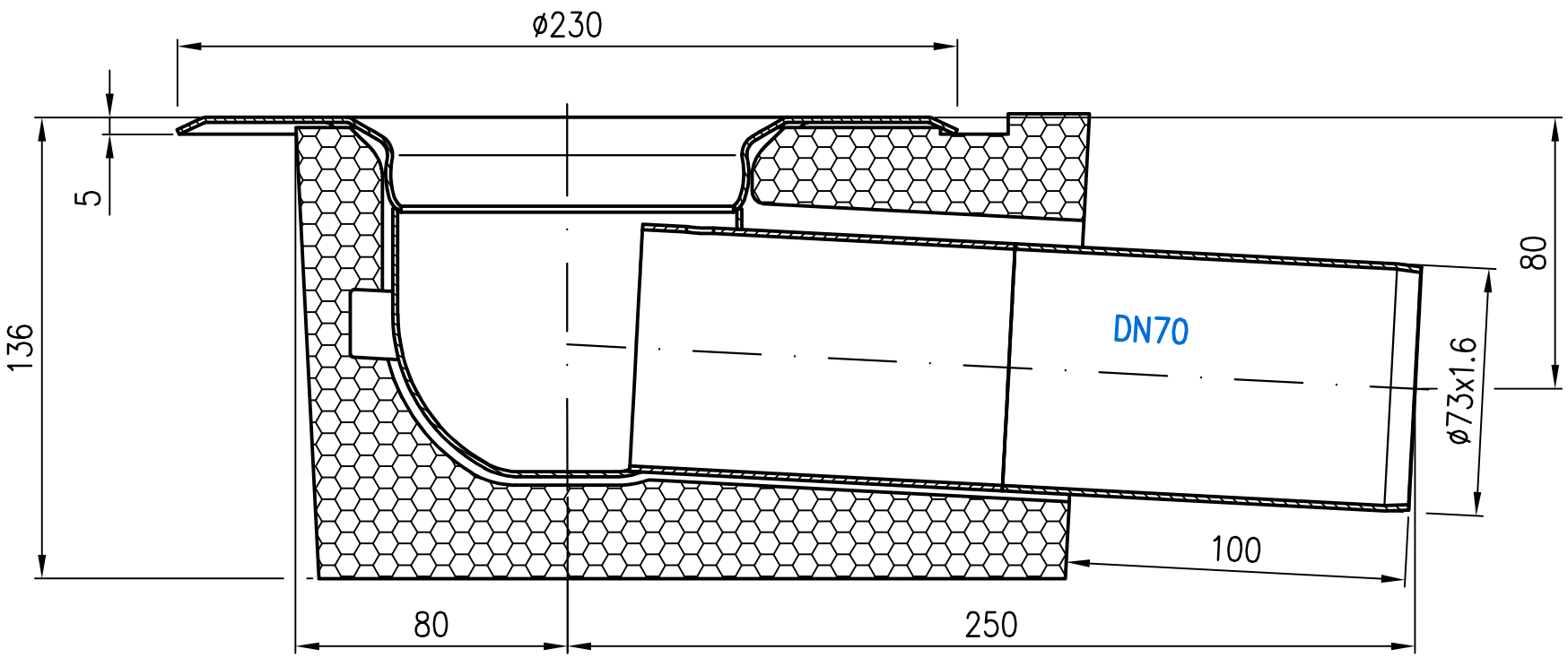


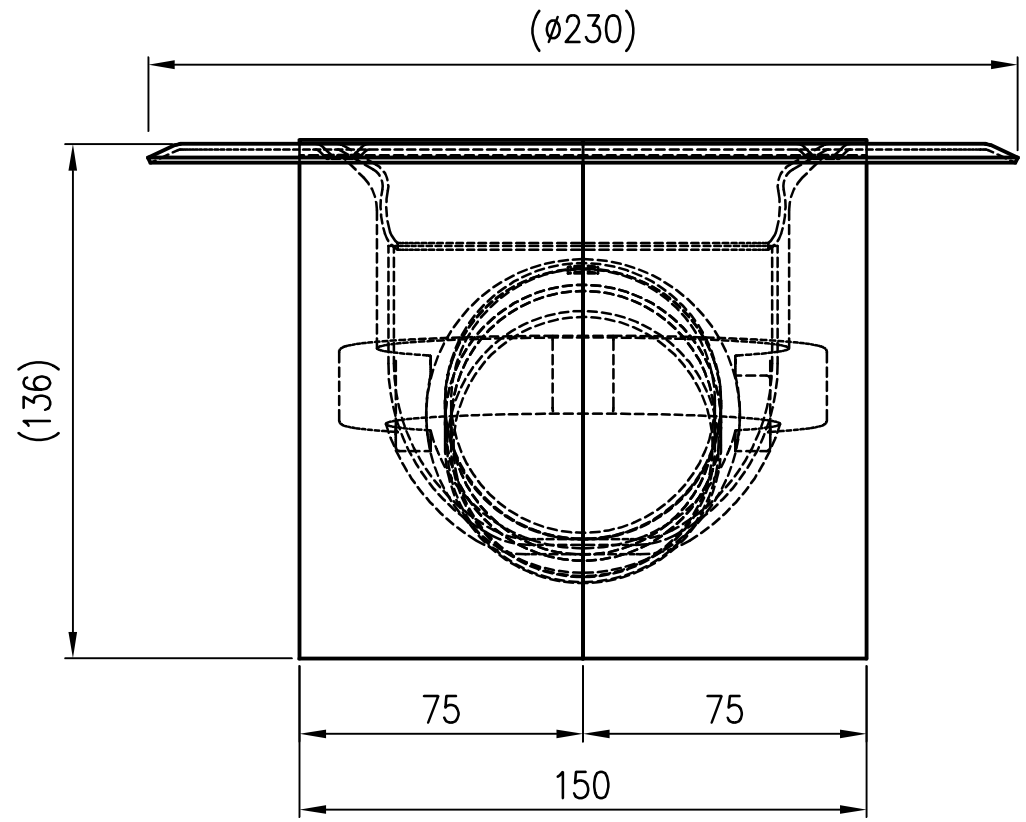


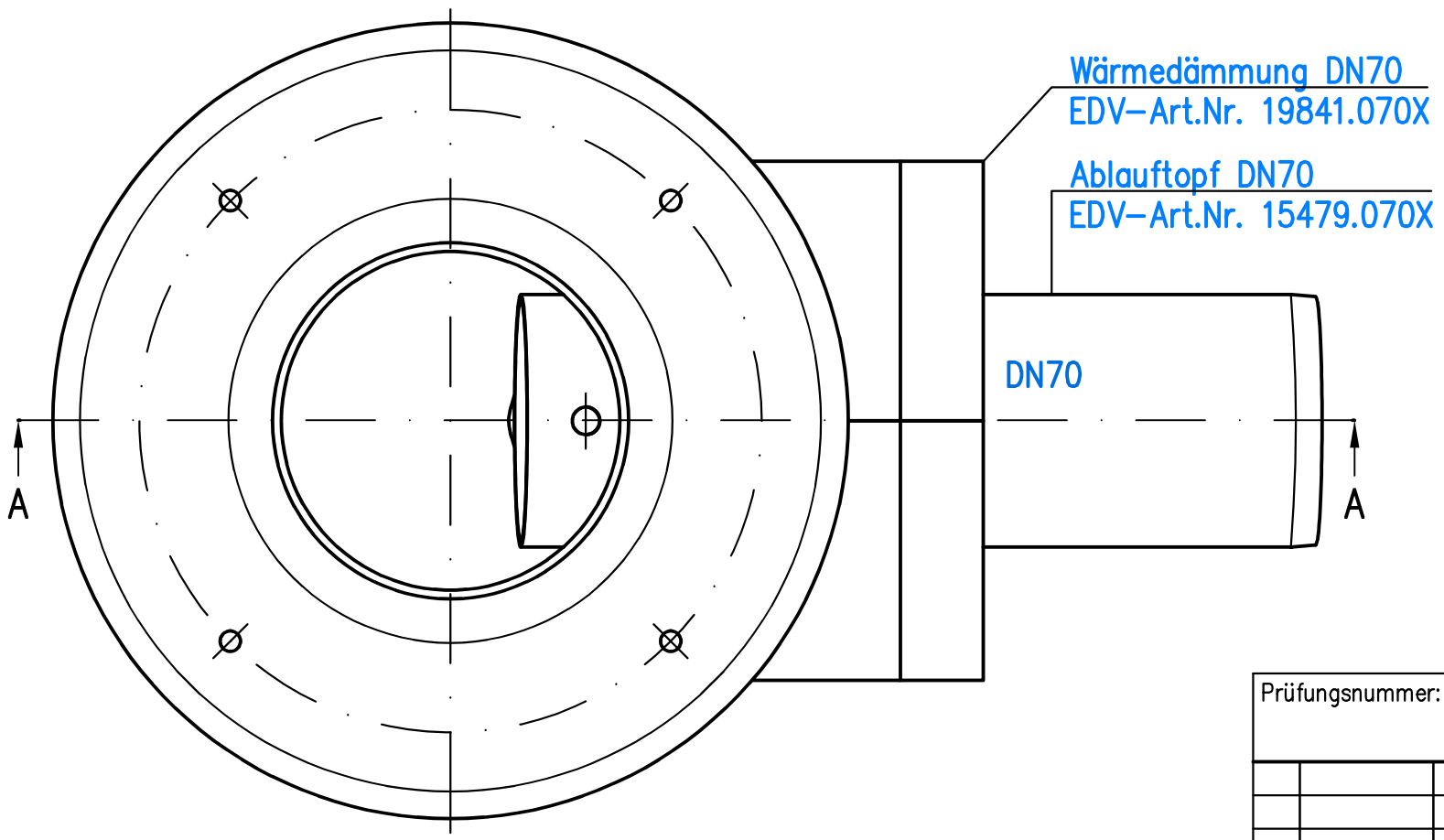


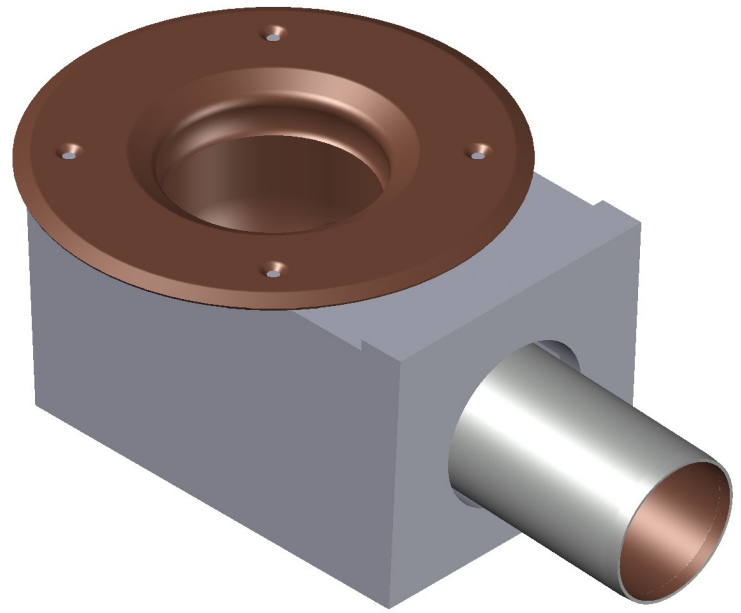

| | | | | | | | | |
|---|---|---|---|---|---|---|---|---|
| Prüfungsnummer: | | | | Werkstoff:<br>Rohr: E195 EN10305 feuerverzinkt mit Innenbeschichtung<br>Dämmung: Styropor SE WLG 0.35 | | | | |
| | | | | Maßstab 1:2 | | Zul. Abw. DIN EN 1123–2 | Benennung<br>Ablauftopf DN70 | Zeichnungs Nr.<br>15579.050X |
| | | | | 2007 | Tag | Name | Auslauf seitlich mit Wärmedämmung | Ersatz für: |
| | | | | Gez. | 02.02. | Rudolph | | |
| | | | | Gepr. | 01.08.22 | He | EDV–Art.Nr. 15579.050X | ersetzt durch: |
| | | | | Norm. | 03.08.22 | Schm | 15579.070X.dwg | |
| Index | Änderung | Tag | Name | LORO® | | | Bauvorhaben | Gewicht kg 1.7 |

Diese Zeichnung ist urheberrechtlich geschuetzt und bleibt unser Eigentum. Sie darf weder ganz noch teilweise vervielfaeltigt und nicht an Dritte weitergegeben werden.