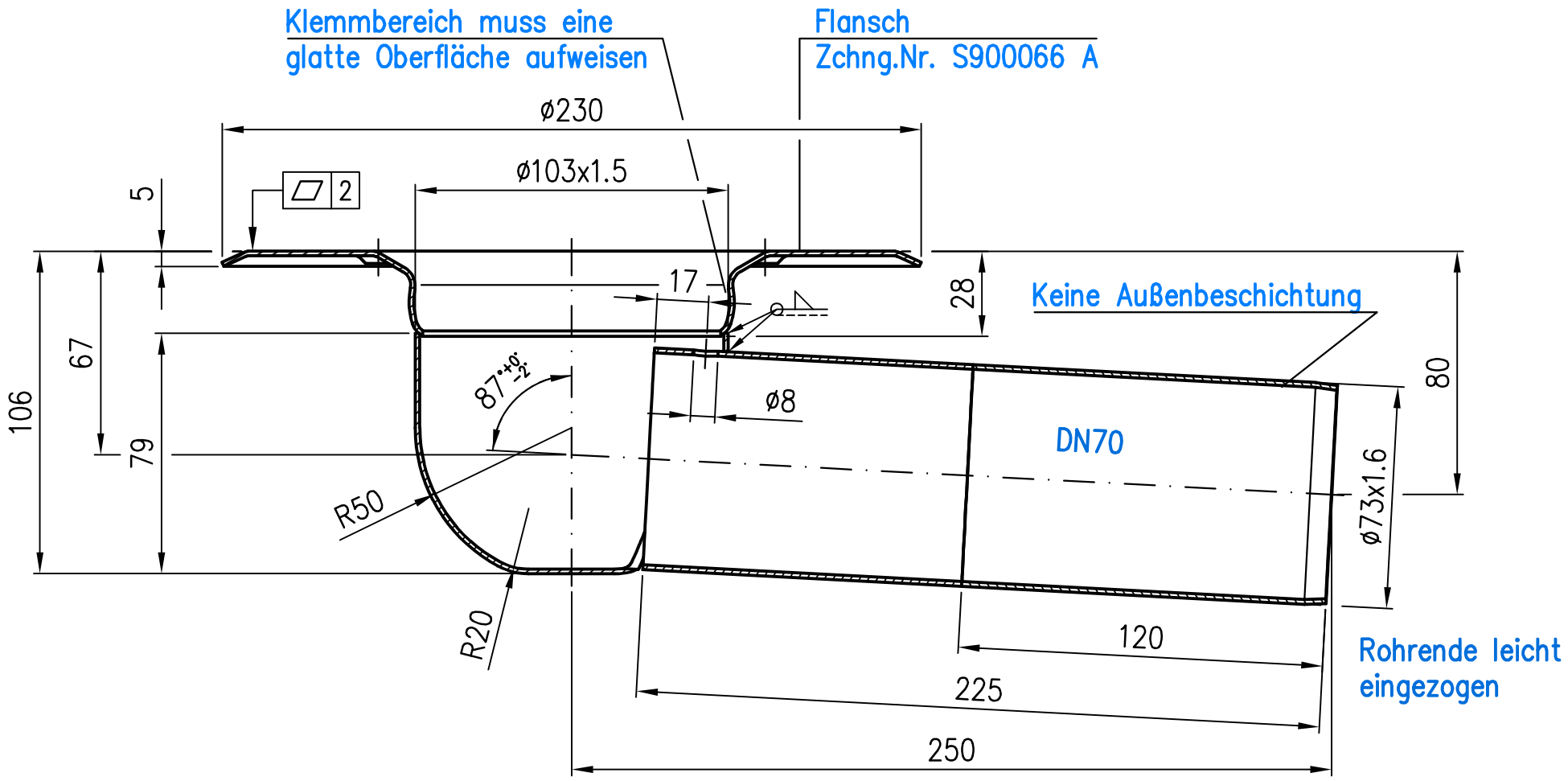

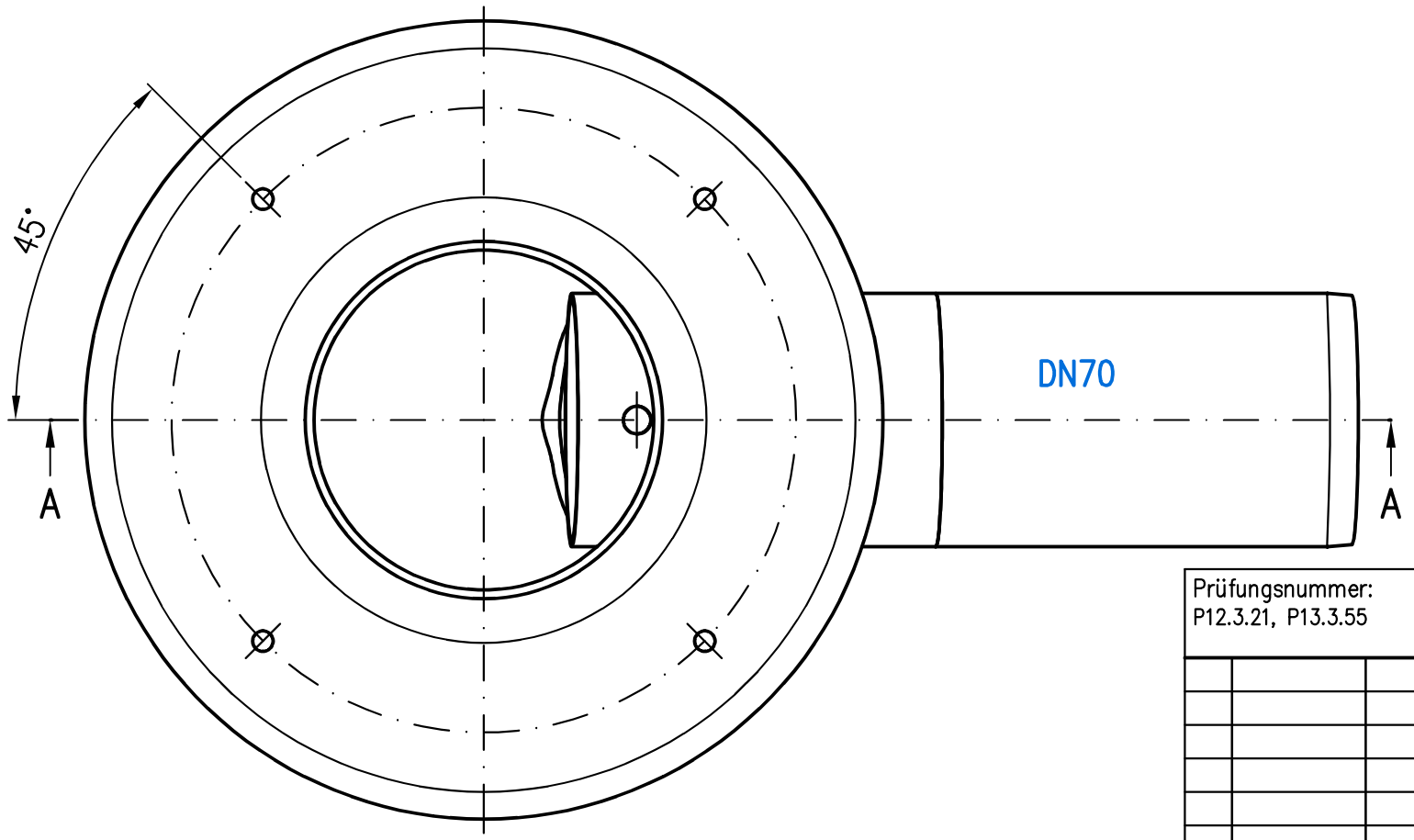

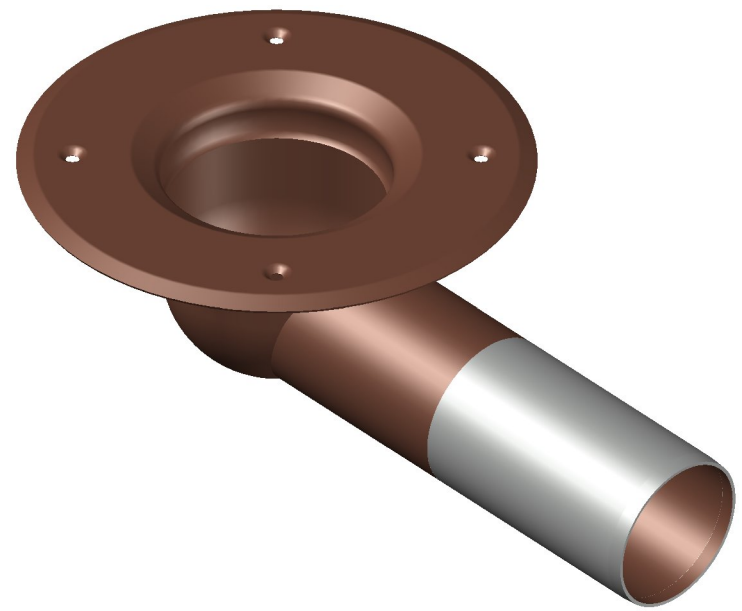

Prüfungsnummer: P12.3.21, P13.3.55	Werkstoff: Flansch: DC 04 Rohr: E195 EN10305 feuerverzinkt mit Innenbeschichtung, Außenbeschichtung teilweise		
Maßstab 1:2	Zul. Abw. DIN EN 1123-2 ISO 2768-m DIN EN 1253	Benennung: Ablauftopf DN50	Zeichnungs Nr.: 15479.070X
2006 / Tag / Name		Auslauf seitlich Serie E unnd F	Ersatz für:
Gez. 19.12. Koeh			
Gepr. 01.08.22 He		EDV-Art.Nr. 15479.070X	ersetzt durch:
Norm. 03.08.22 Schm		15479.070X.dwg	
LORO®		Bauvorhaben	Gewicht kg 1.5

Index	Änderung	Tag	Name

Diese Zeichnung ist urheberrechtlich geschuetzt und bleibt unser Eigentum. Sie darf weder ganz noch teilweise vervielfaeltigt und nicht an Dritte weitergegeben werden.