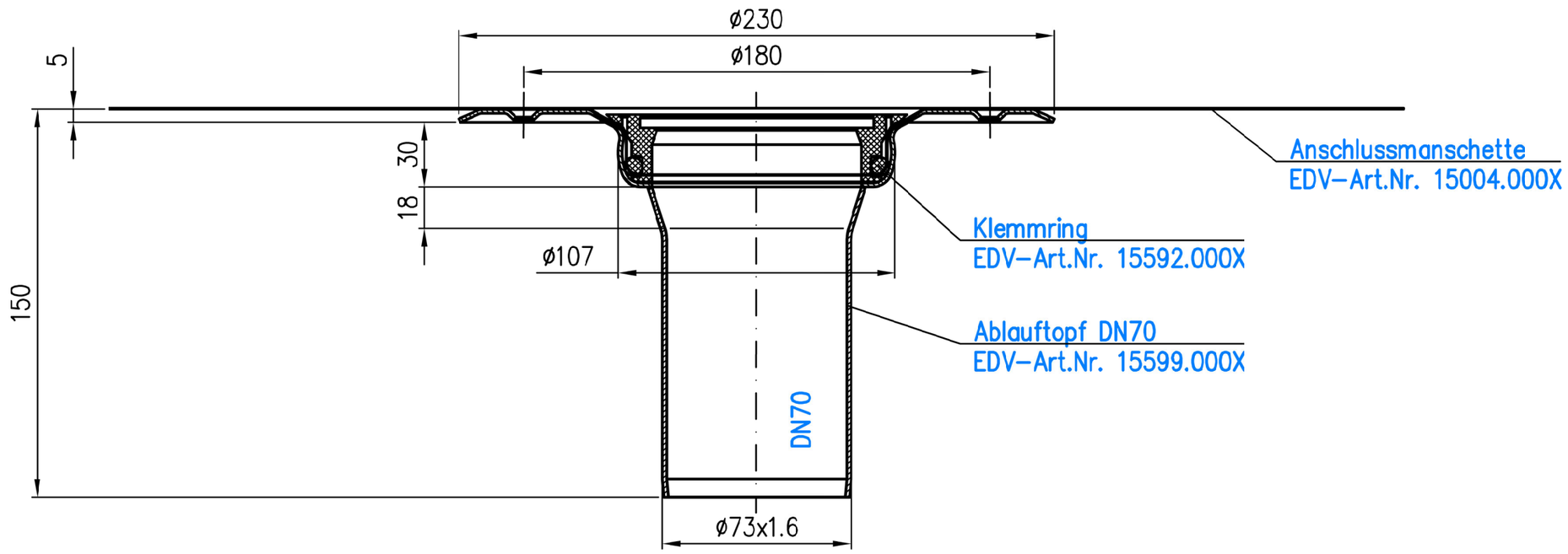

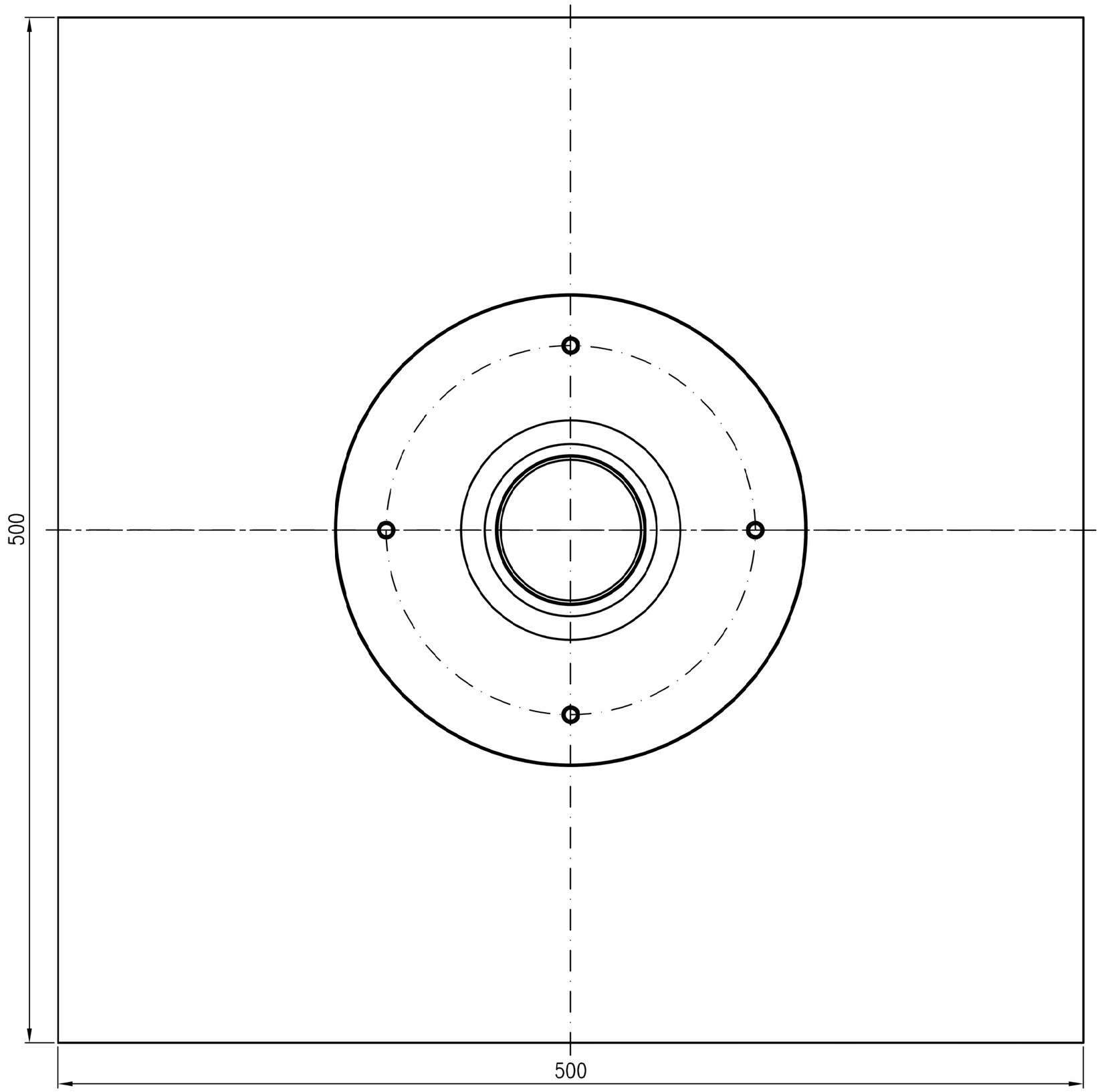

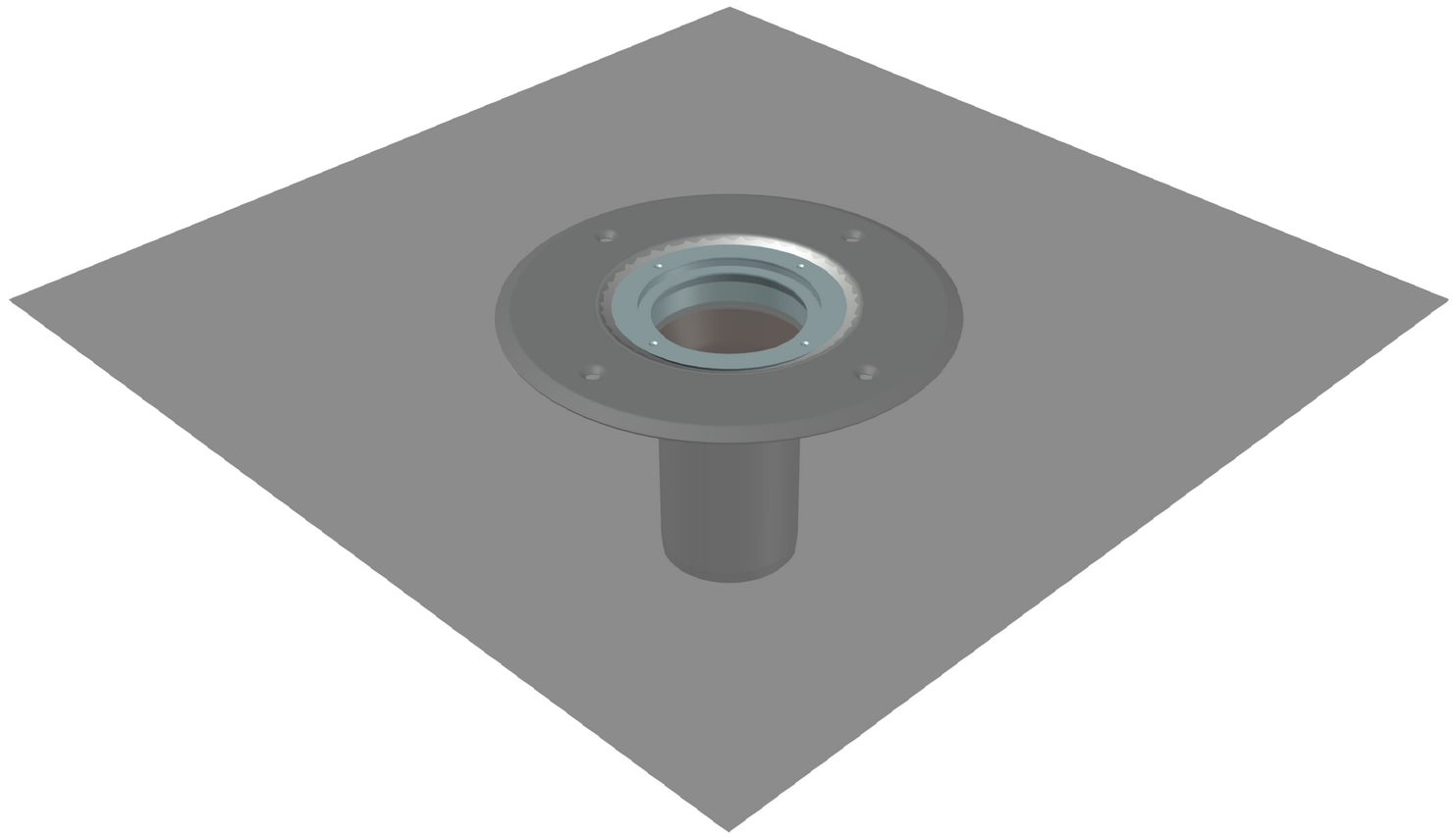

Prüfungsnummer:		Werkstoff: Grundkörper DN70 aus feuerverzinktem Stahl	
Maßstab 1:2	Zul. Abw. DIN EN 1123–2	Benennung: LORO–X Balkonablauf	Zeichnungs Nr.: 15206.000X
2024	Tag	Name	Etageneinsatz Serie FF	Ersatz für:
Gez.	13.03.	Hausmann		
Gepr.	13.03.24	He	EDV–Art.Nr. 15206.000X	ersetzt durch:
Norm.	13.03.24	Schm	15206.000X.DWG	
Index	Änderung	Tag	Name	Bauvorhaben	Gewicht kg 1,00

LORO®

Diese Zeichnung ist urheberrechtlich geschuetzt und bleibt unser Eigentum. Sie darf weder ganz noch teilweise vervielfaeltigt und nicht an Dritte weitergegeben werden.