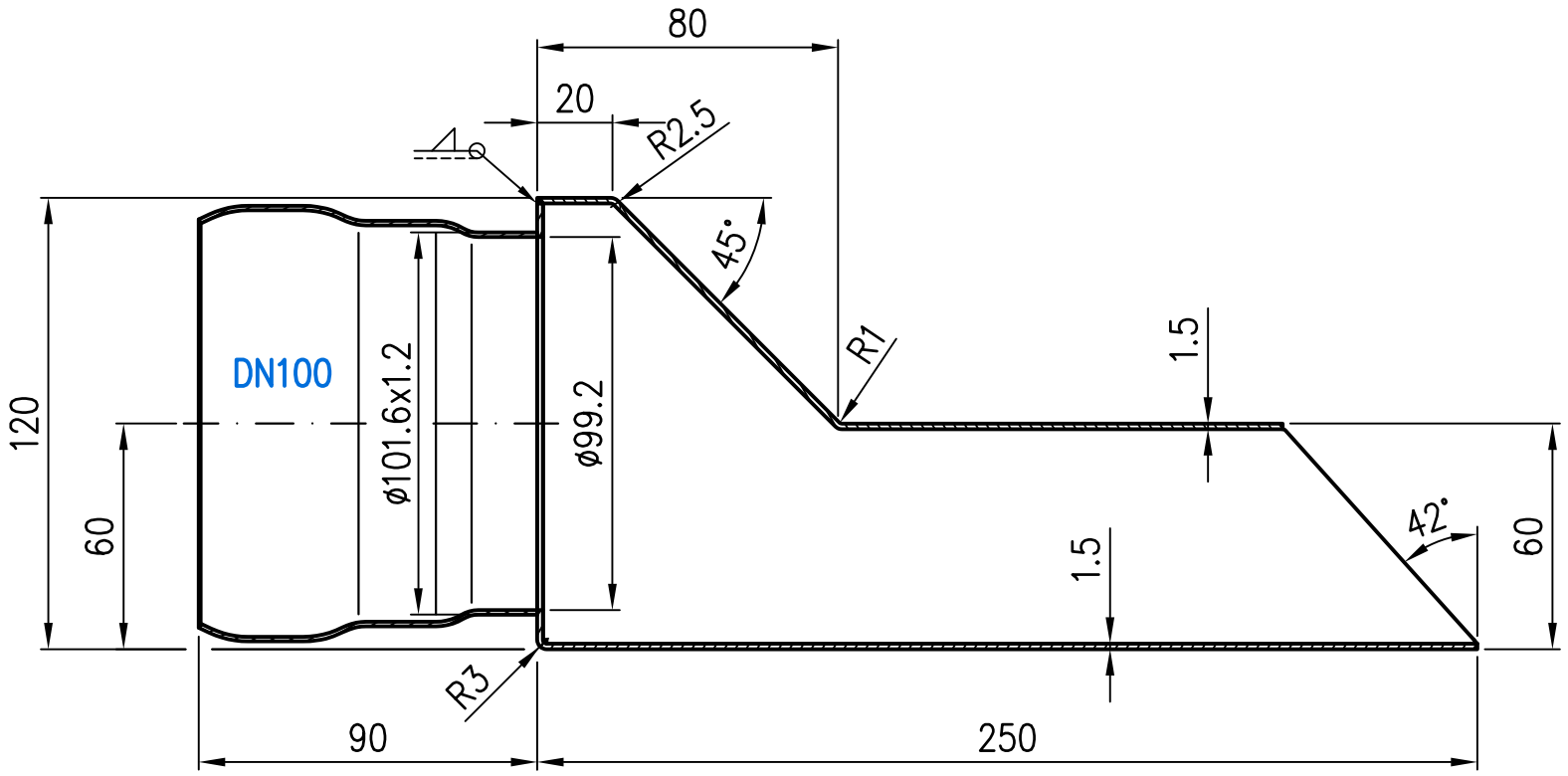

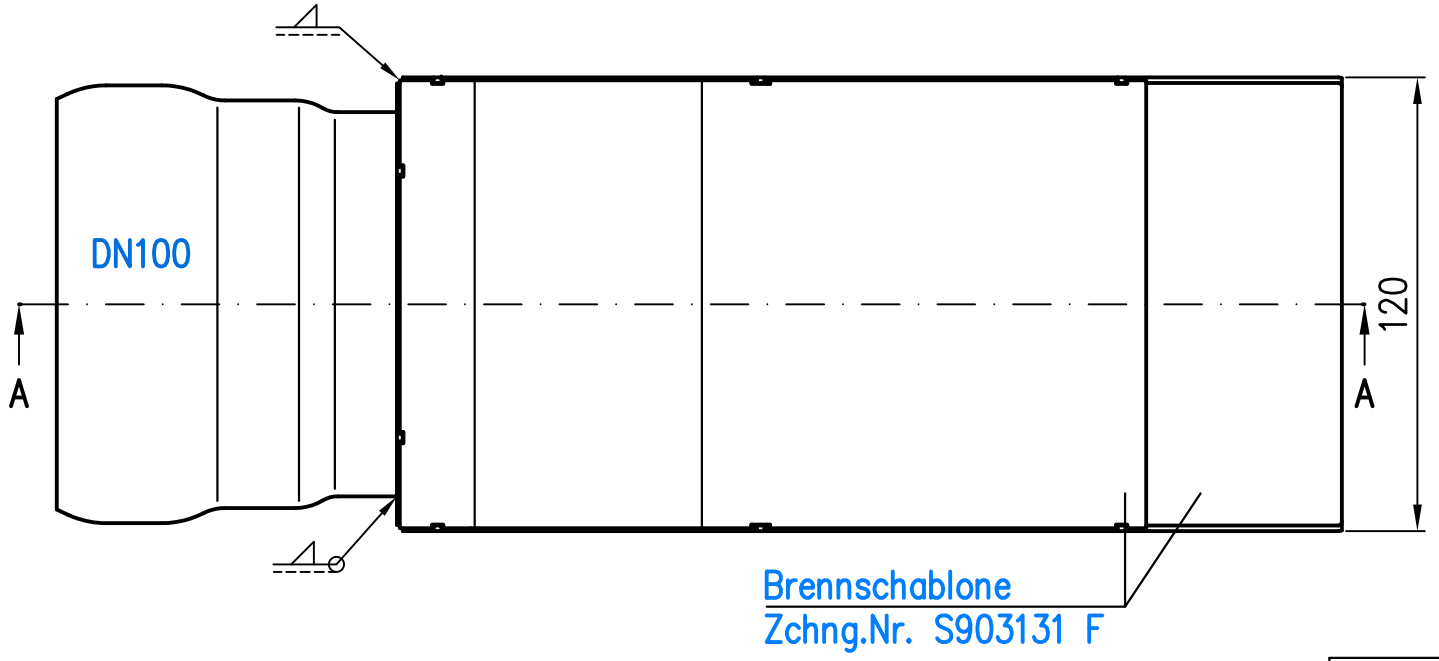

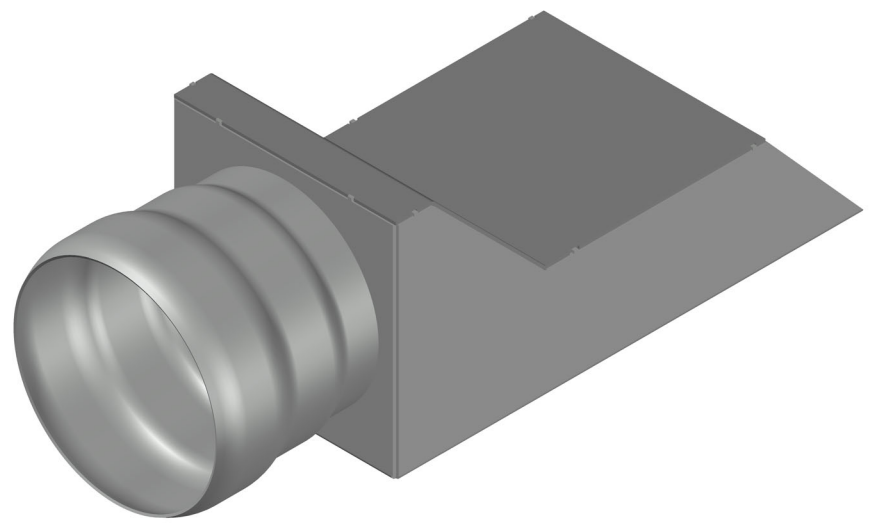

Prüfungsnummer:				Werkstoff: 1.4301				
				Maßstab 1:2		Zul. Abw. DIN EN 1124-3 ISO 2768-m	Benennung: Rechteckspeier DN100	Zeichnungs Nr.: 15196.100X
				2021	Tag	Name		Ersatz für:
				Gez.	24.11.	Koeh		
				Gepr.	10.07.24	He	EDV-Art.Nr. 15196.100X	ersetzt durch:
				Norm.	12.07.24	Schm	15196.100X.DWG	
Index	Änderung	Tag	Name	LORO®			Bauvorhaben	Gewicht kg 1.4

Diese Zeichnung ist urheberrechtlich geschuetzt und bleibt unser Eigentum. Sie darf weder ganz noch teilweise vervielfaeltigt und nicht an Dritte weitergegeben werden.