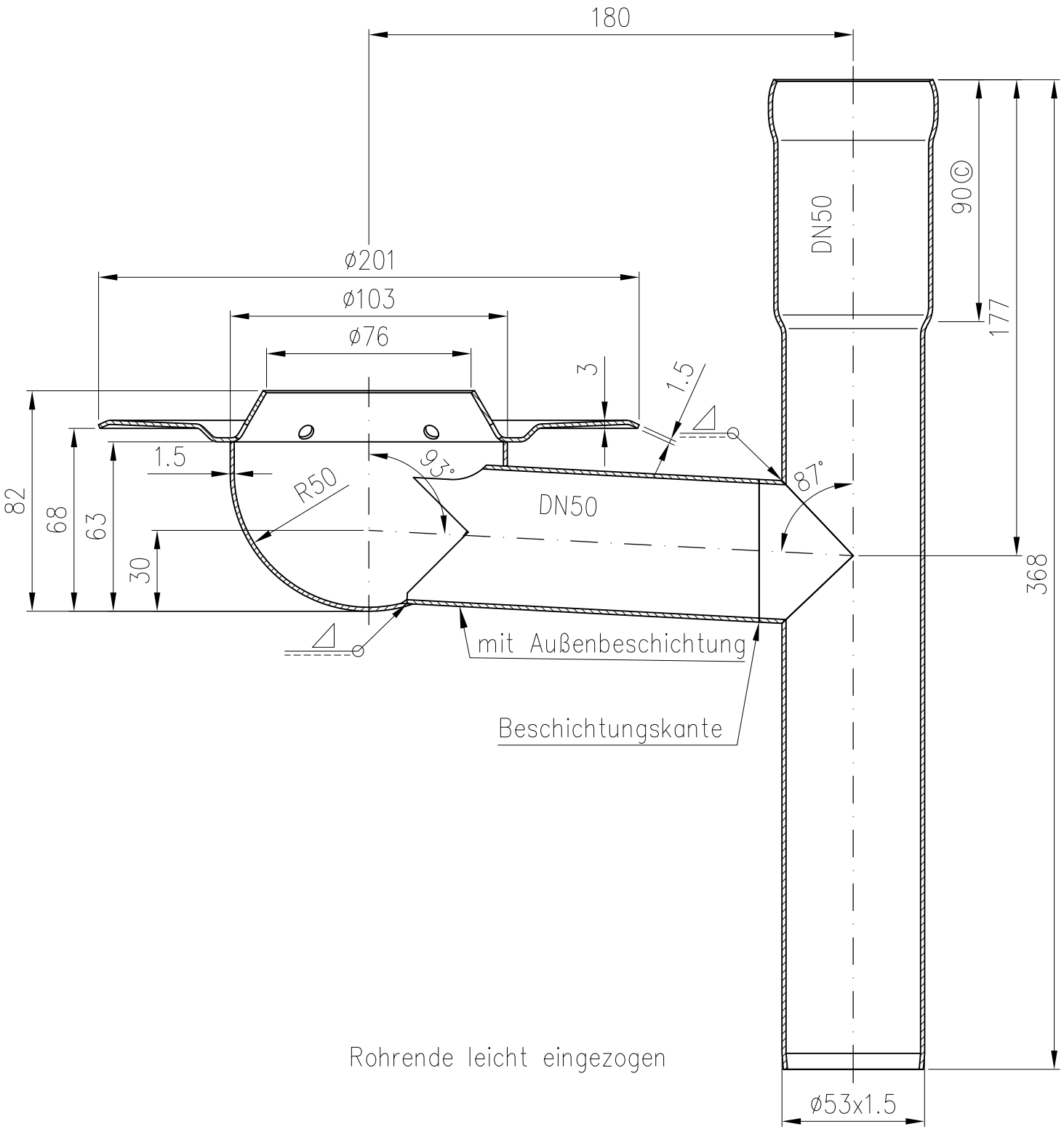

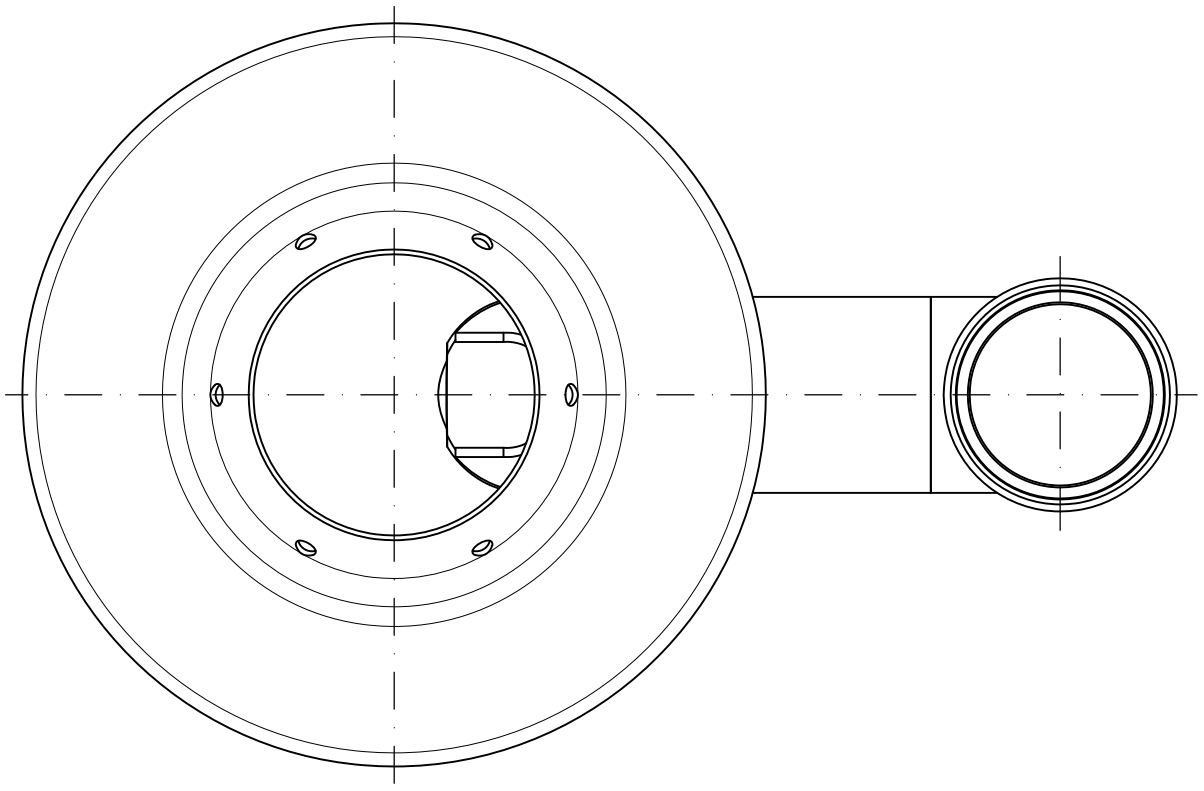

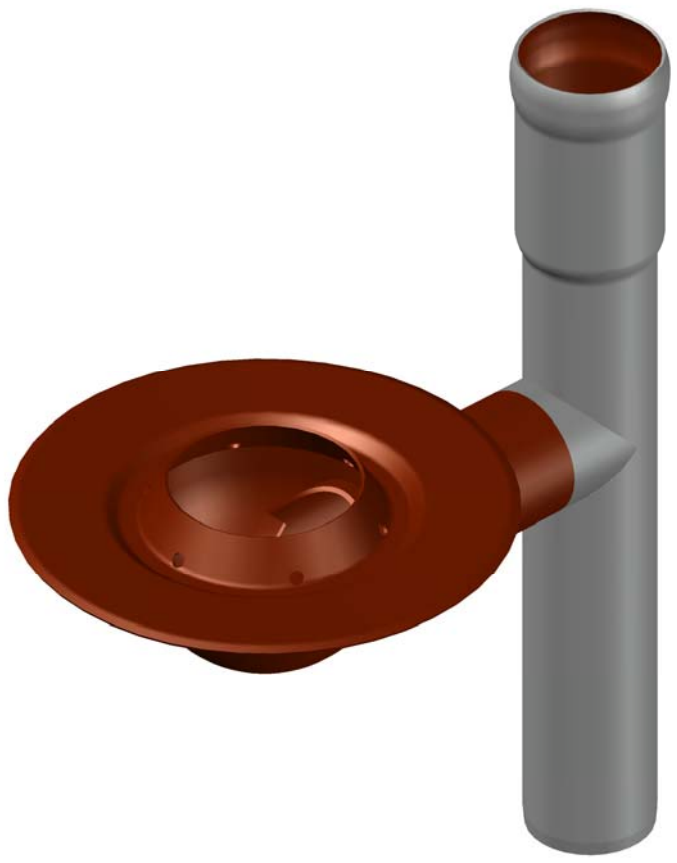

Werkstoff: E195 EN10305 Ablaufbereich innen und außen beschichtet
E195 EN10305 Standrohr innen beschichtet und außen feuerverzinkt

Maßstab	Zul.Abw.	Benennung	Zeichnungs Nr.
1:2	DIN EN1123-2	Entwässerungseinheit	15119050X

	Tag	Name
2018	05.12.	Koeh
Gez.		
Gepr.		
Norm.		

DN50, Fallrohrlänge 300mm

EDV.Art.Nr. 15119.050X

15119.050X.DWG

Ersatz für:

ersetzt durch:

Bauvorhaben

LORO®

Index	Änderung	Tag	Name

Diese Zeichnung ist urheberrechtlich geschützt und bleibt unser Eigentum. Sie darf weder ganz noch teilweise verfielfältigt und nicht an Dritte weitergegeben werden.