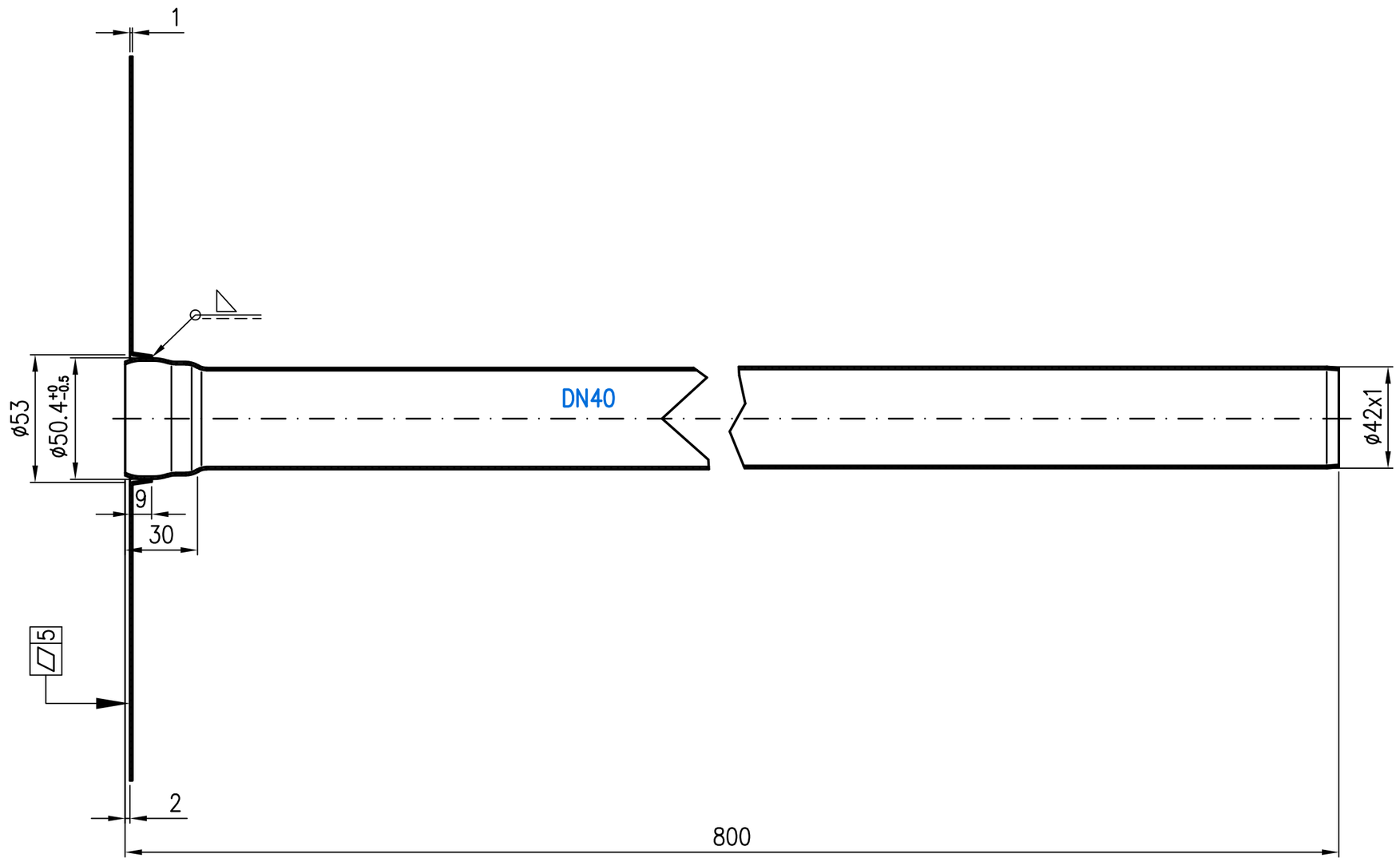

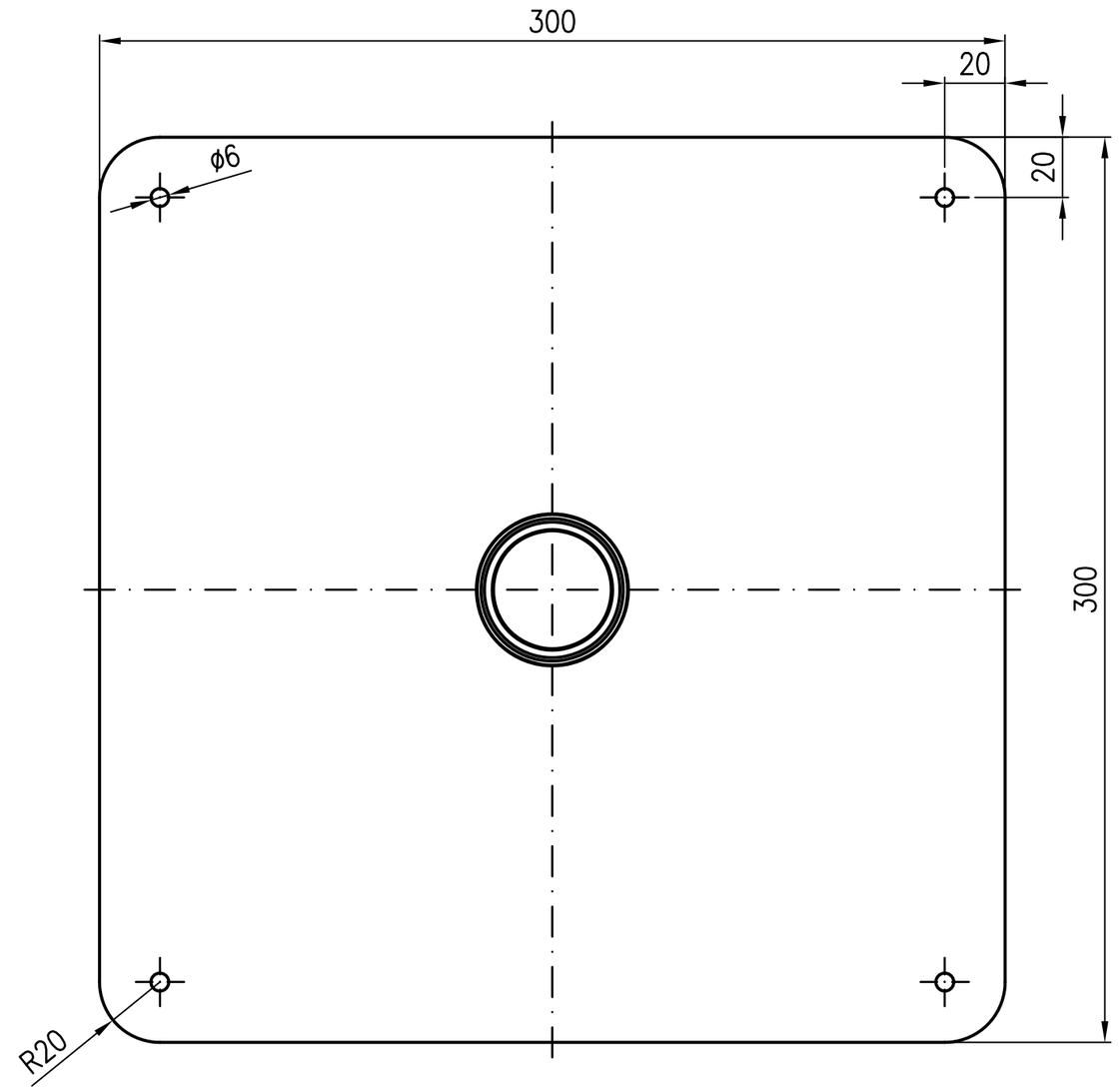

Brennschablone Zchng.Nr. S903087

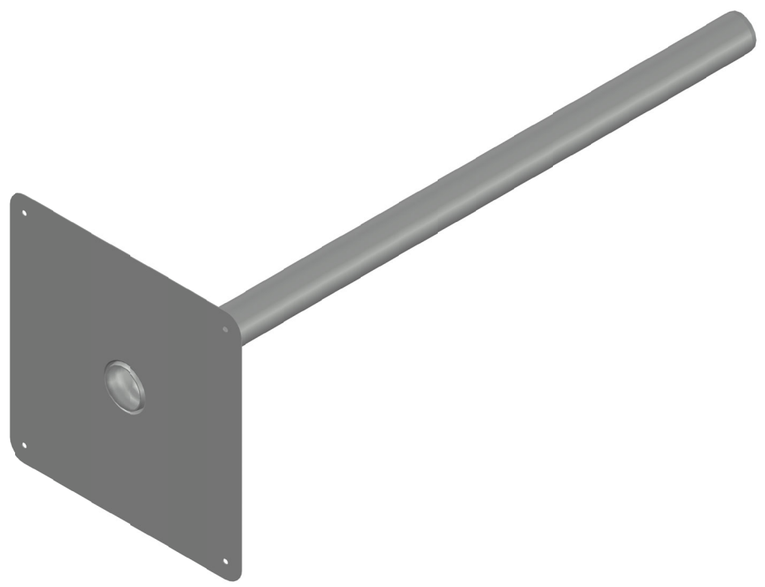

Prüfungsnummer:				Werkstoff: Flansch: 1.4301 Rohr: 1.4301			
				Maßstab 1.2		Zul.Abw. DIN EN1124-3 DIN ISO2768-m	Benennung Speier DN40	Zeichnungs Nr. 15072.040X
				2022	Tag	Name	zum bauseitigen Abkanten	Ersatz für:
				Gez.	24.01	Koeh		
				Gepr.	26.01.	He	EDV-Art.Nr. 15072.040X	ersetzt durch:
				Norm.	31.01.	Schm	15072.040X.DWG	
Index	Änderung	Tag	Name	LORO®			Bauvorhaben	

Diese Zeichnung ist urheberrechtlich geschuetzt und bleibt unser Eigentum. Sie darf weder ganz noch teilweise vervielfaeltigt und nicht an Dritte weitergegeben werden.