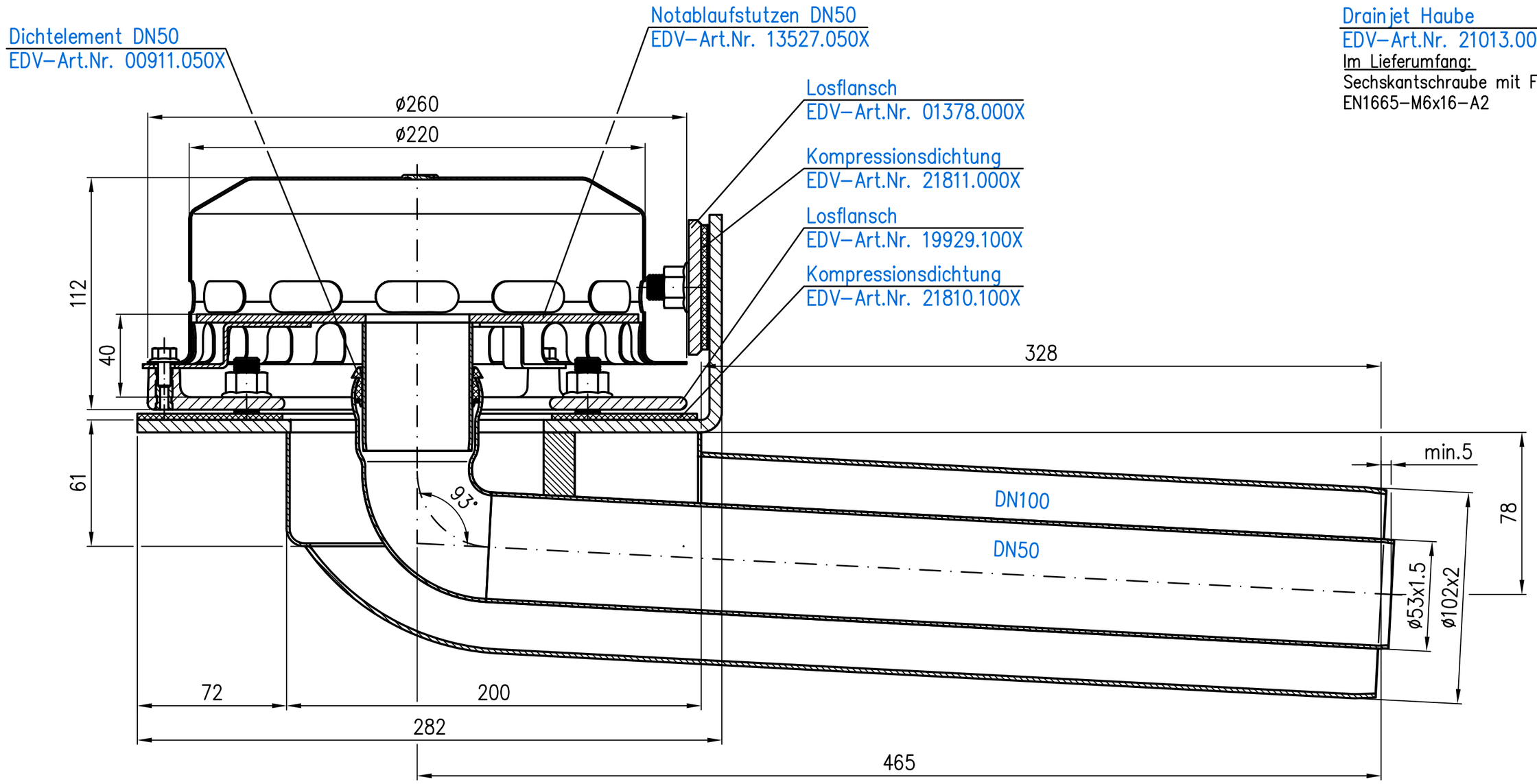

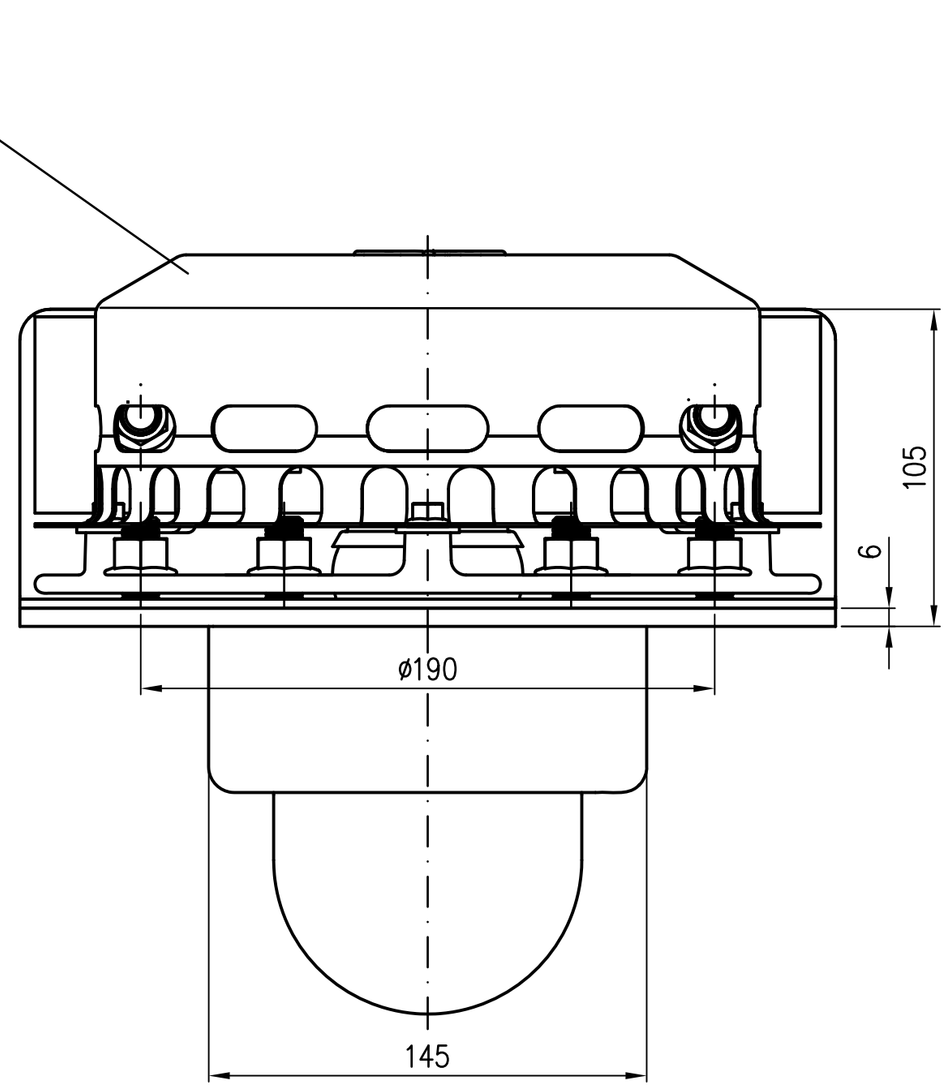

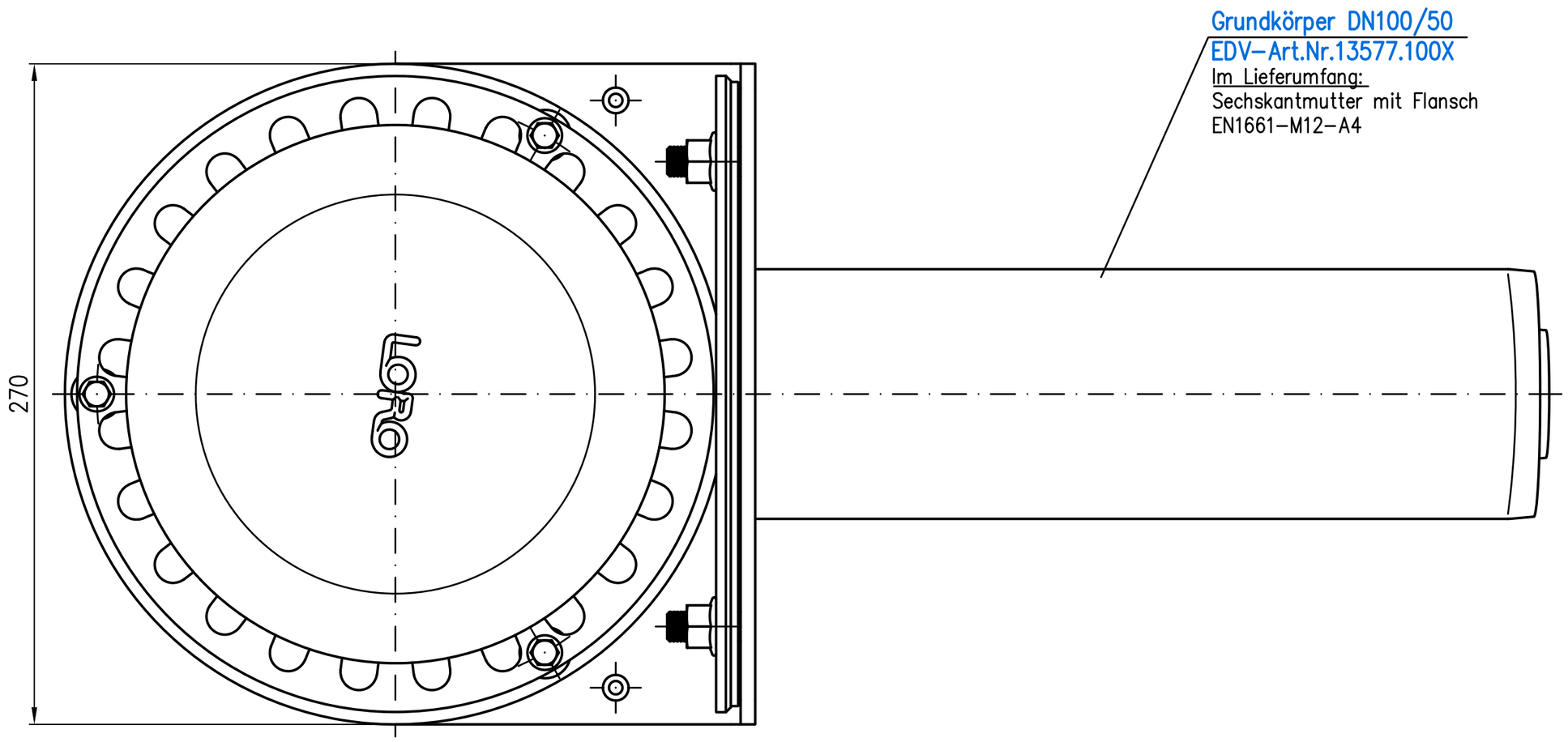

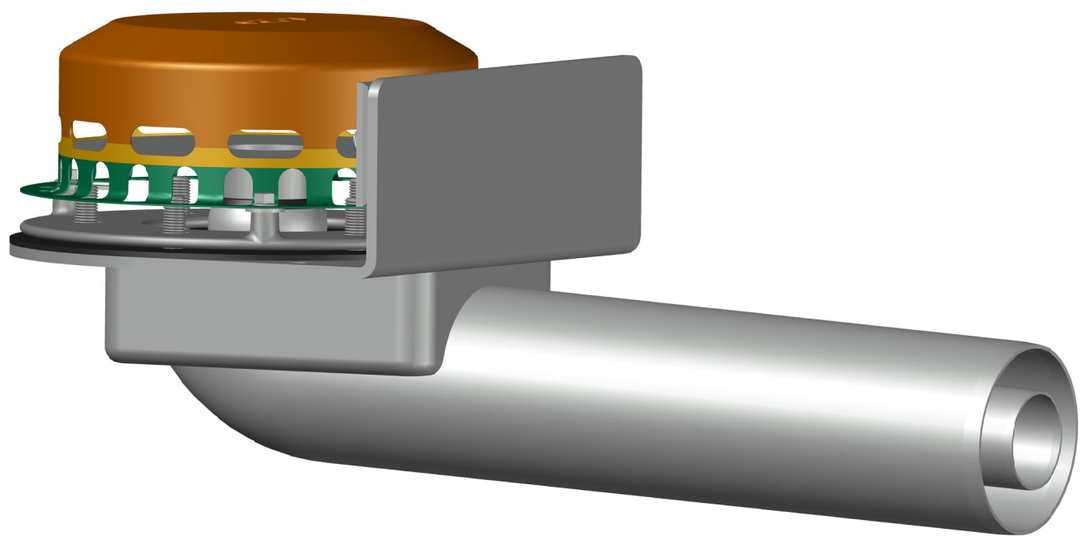

Prüfungsnummer:				Werkstoff: Grundkörper aus Stahl feuerverzinkt			
				Maßstab 1:2	Zul.Abw. DIN EN1123–2 DIN EN1253	Benennung RAINSTAR Attika	Zeichnungs Nr. 13617.100X
				2022	Tag	Name	Haupt–Not–Kombiablauf DN100/50 für Kunststoff, Druck/Druck	Ersatz für:
				Gez.	11.04.	Koeh		
				Gepr.	29.04.	He	EDV–Art.Nr. 13617.100X	ersetzt durch:
				Norm.	29.04.	Schm	13617.100X.DWG	
Index	Änderung	Tag	Name	LORO®			Bauvorhaben	

Diese Zeichnung ist urheberrechtlich geschuetzt und bleibt unser Eigentum. Sie darf weder ganz noch teilweise vervielfaeltigt und nicht an Dritte weitergegeben werden.