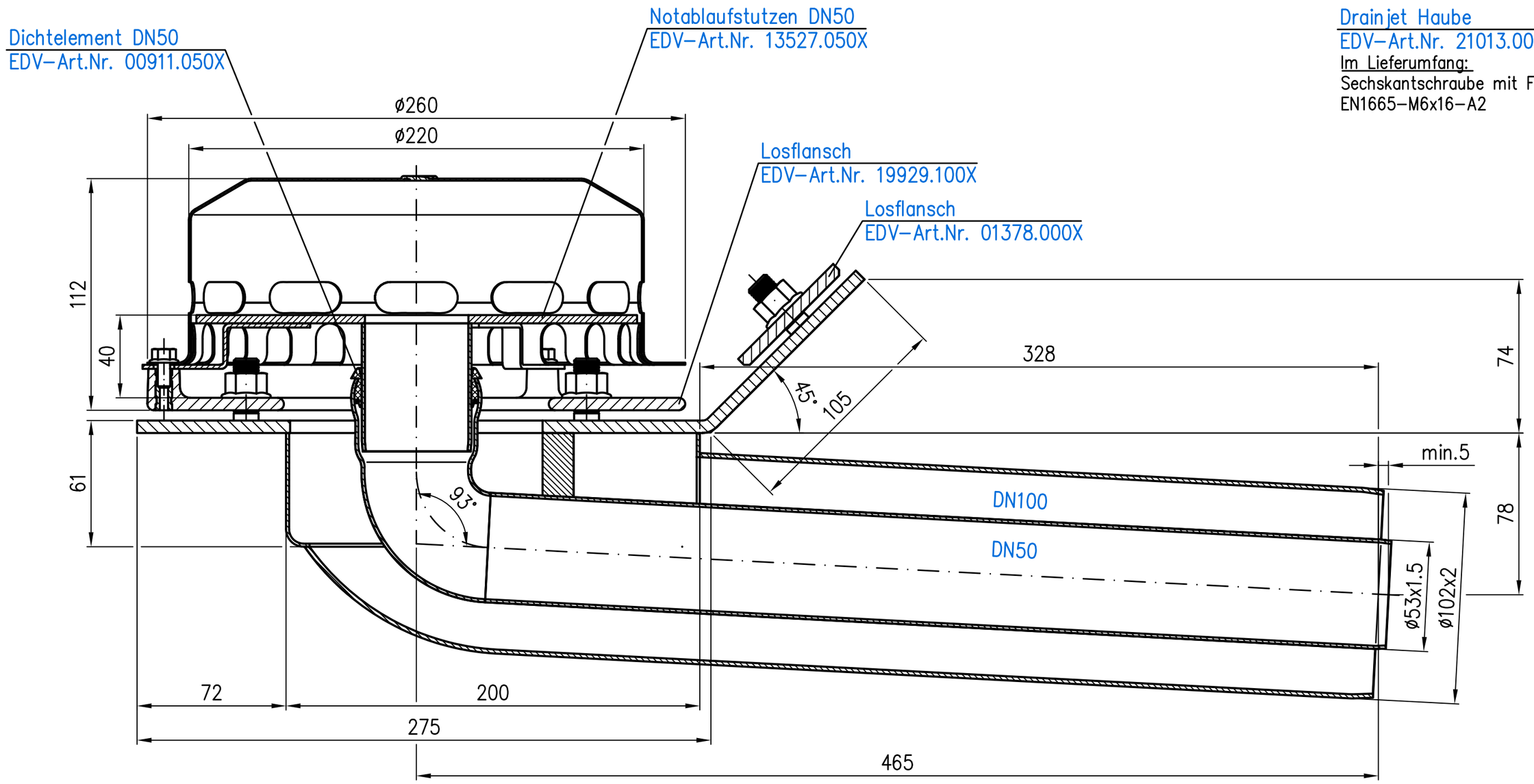

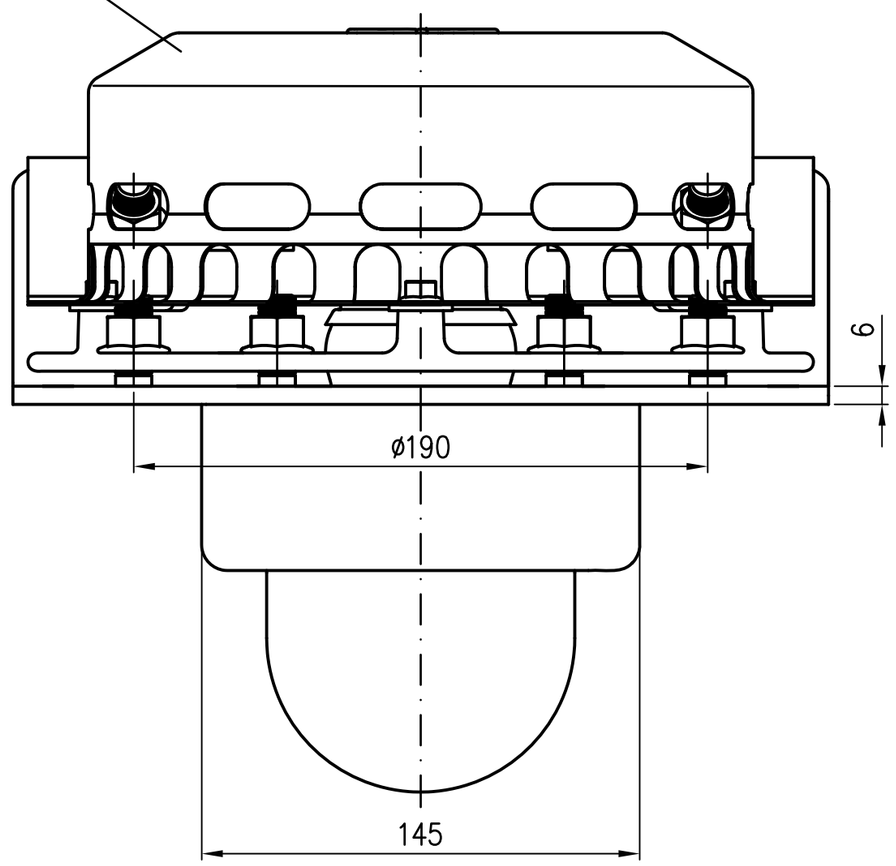

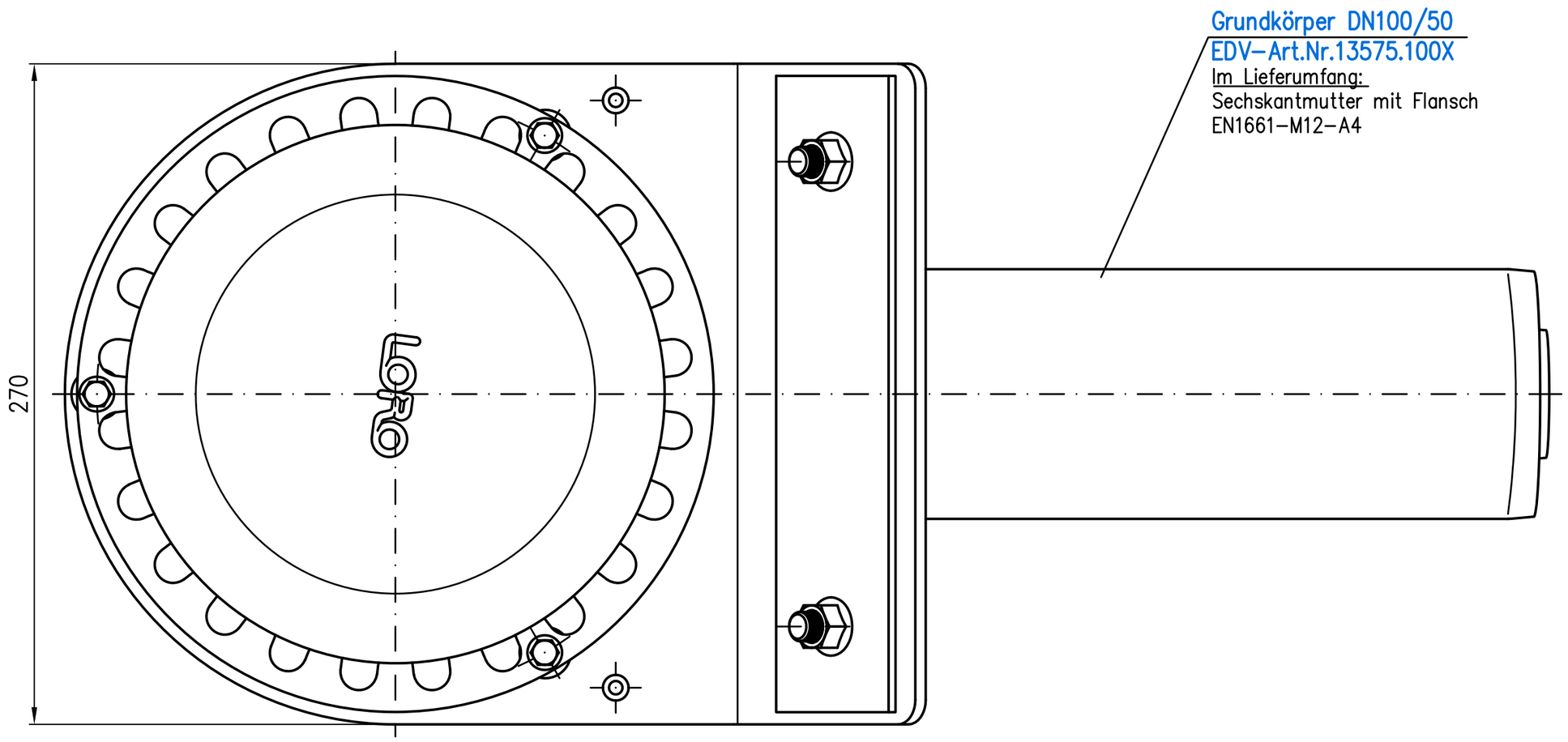

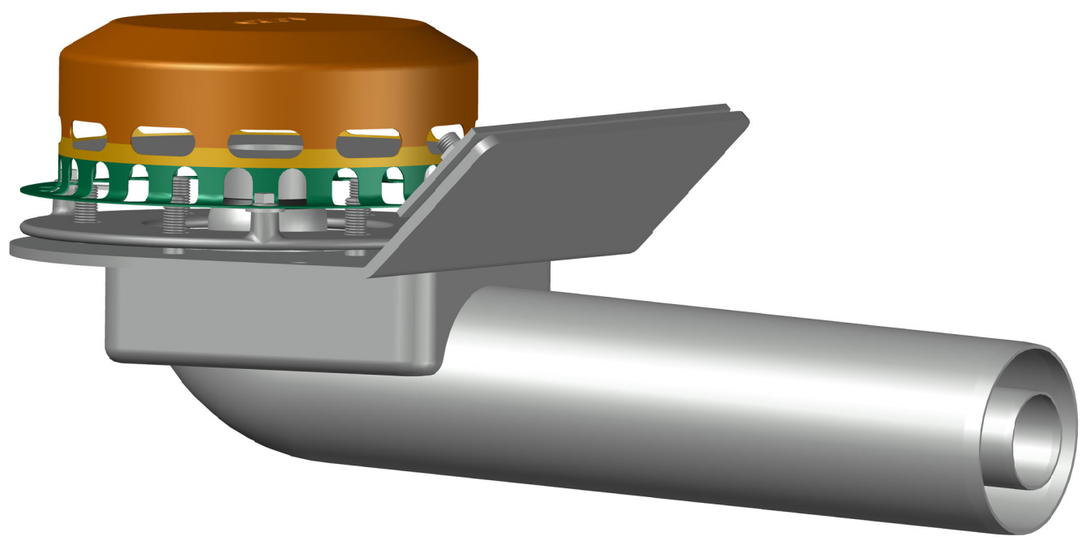

Prüfungsnummer:	Werkstoff: Grundkörper aus Stahl feuerverzinkt		
	Maßstab 1:2	Zul.Abw. DIN EN1123–2 DIN EN1253	Benennung RAINSTAR Attika
	2022	Tag	Name
	Gez.	29.04.	Koeh
	Gepr.	29.04.	He
	Norm.	29.04.	Schm

Haupt–Not–Kombiablauf DN100/50
für Bitu., Druck/Druck
EDV–Art.Nr. 13614.100X
13614.100X.DWG

Zeichnungs Nr. 13614.100X

Ersatz für:

ersetzt durch:

Bauvorhaben

Index	Änderung	Tag	Name

Diese Zeichnung ist urheberrechtlich geschuetzt und bleibt unser Eigentum. Sie darf weder ganz noch teilweise vervielfaeltigt und nicht an Dritte weitergegeben werden.