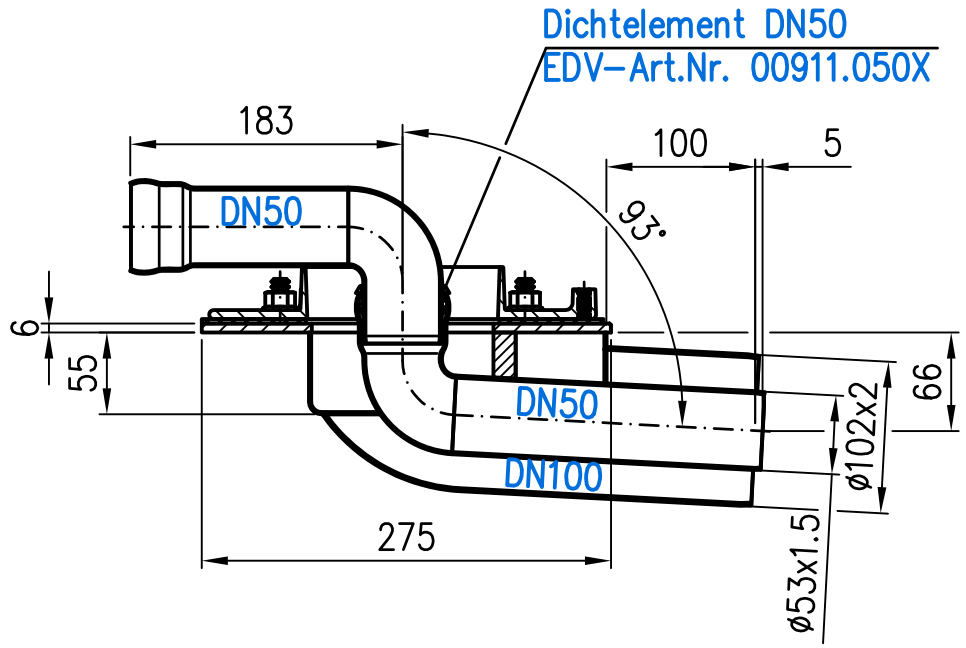

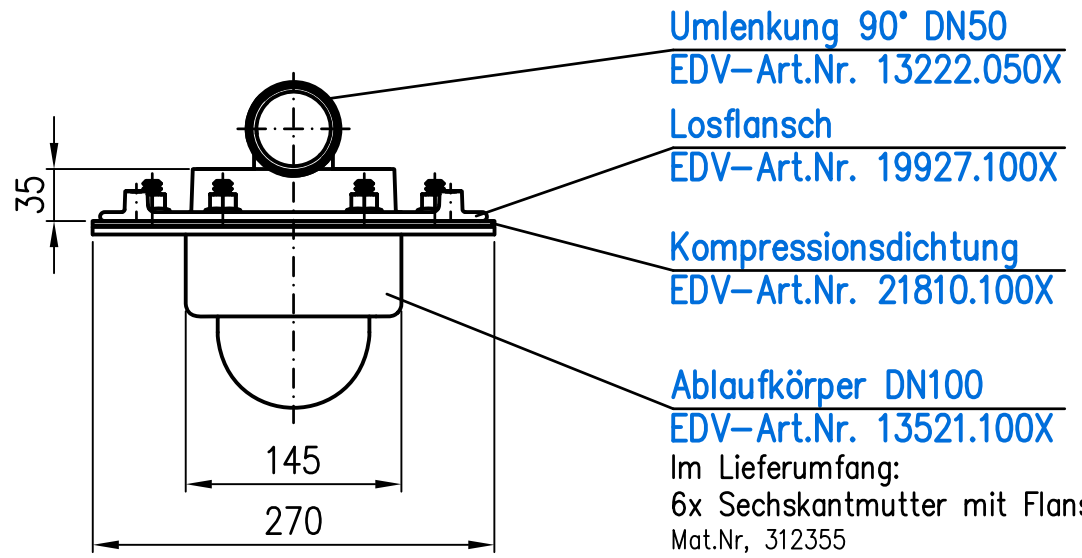

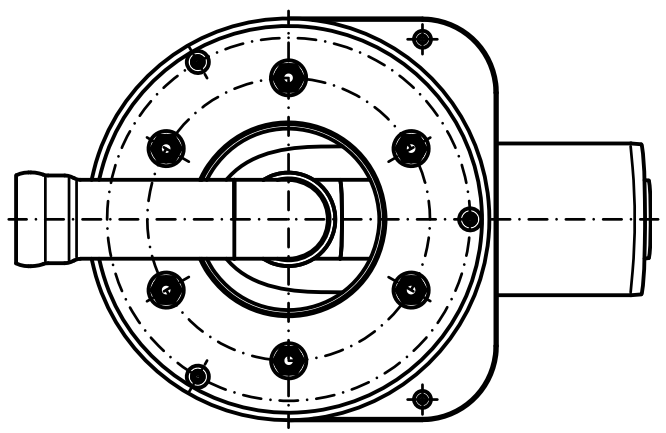

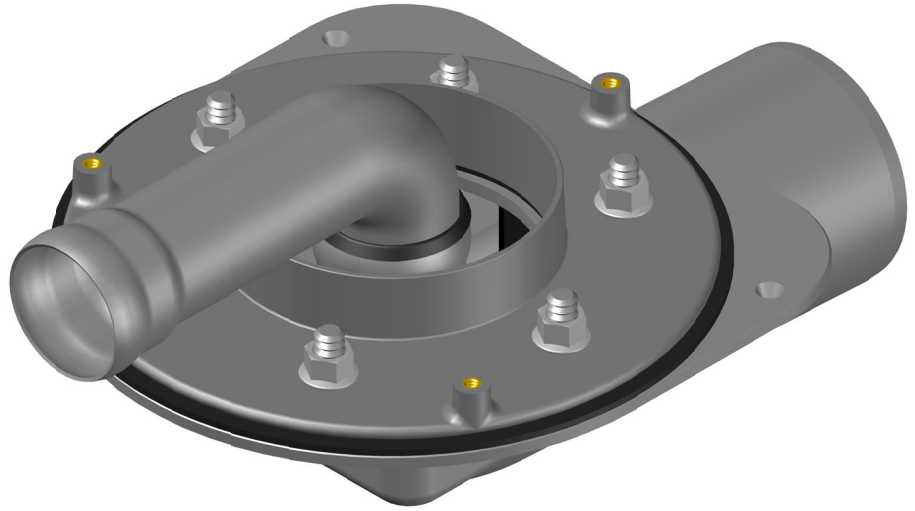

Prüfungsnummer: P13.8.17	Werkstoff: Grundkörper aus Stahl		
Maßstab 1:5	Zul.Abw. DIN EN1123–2 DIN EN1253 DIN ISO2768–m	Benennung LX–Attikaablauf	Zeichnungs Nr. 13613.100X
2022 / Tag / Name		mit Umlenkungsbogen DN50 und Wehr	Ersatz für:
Gez. 07.02. Koeh		EDV–Art.Nr. 13613.100X	ersetzt durch:
Gepr. 04.02. He		13613.100X.DWG	
Norm. 08.02. Schm		Bauvorhaben	

Index	Änderung	Tag	Name

Diese Zeichnung ist urheberrechtlich geschützt und bleibt unser Eigentum. Sie darf weder ganz noch teilweise verfielfältigt und nicht an Dritte weitergegeben werden.