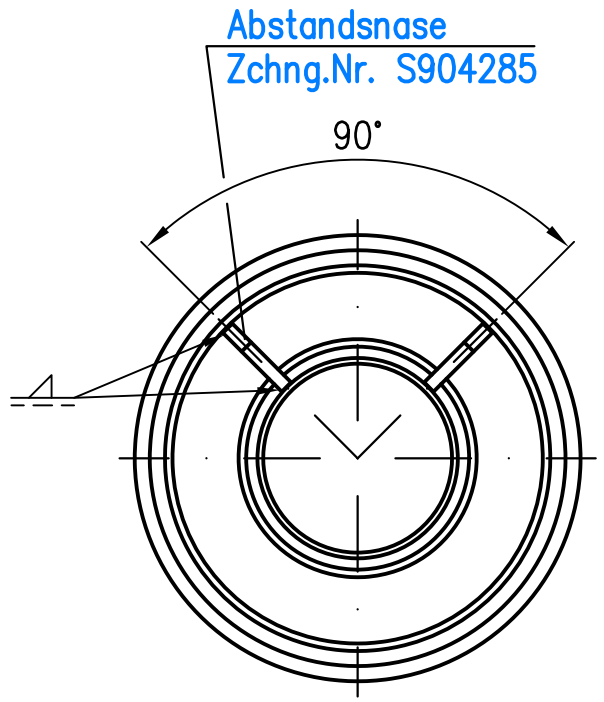

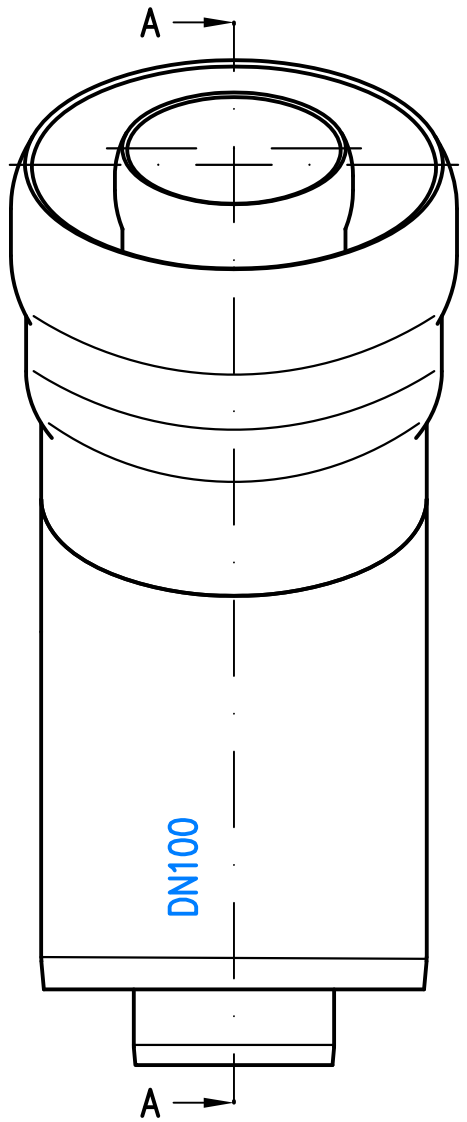

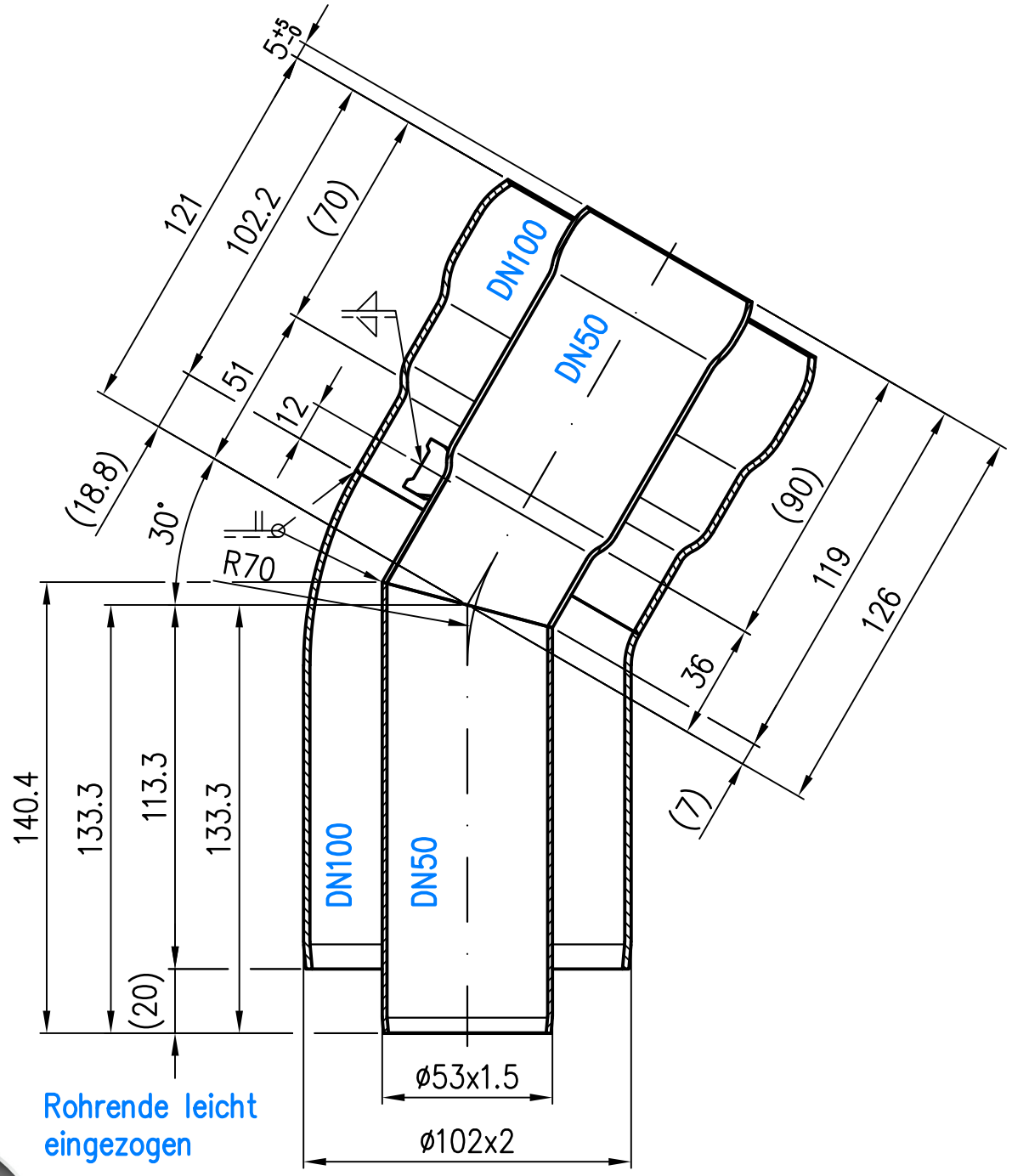

Prüfungsnummer:	Werkstoff: E195 EN10305 feuerverzinkt		
Maßstab 1:2	Zul. Abw. DIN EN1123-2	Benennung: Bogen DN100/50 30°	Zeichnungs Nr.: 13533.100X
2011 / Tag / Name		Rohr in Rohr	Ersatz für:
Gez. 21.06. Koeh			
Gepr. 09.08.24 He		EDV-Art.Nr. 13533.100X	ersetzt durch:
Norm. 16.08.24 Schm		13533.100X.DWG	
Index / Änderung / Tag / Name	LORO®	Bauvorhaben	Gewicht kg 1.7

Diese Zeichnung ist urheberrechtlich geschuetzt und bleibt unser Eigentum. Sie darf weder ganz noch teilweise vervielfaeltigt und nicht an Dritte weitergegeben werden.