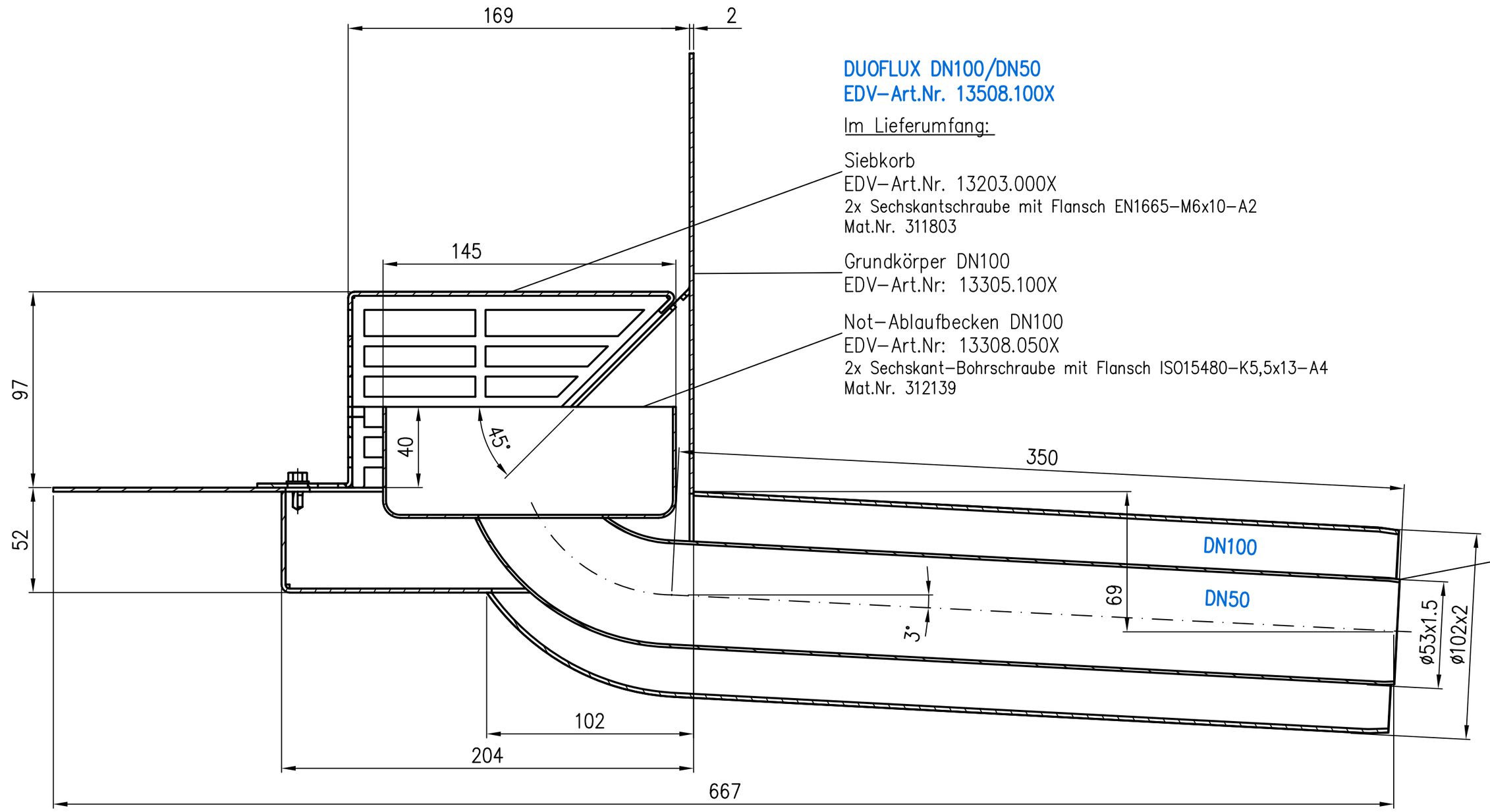

DUOFLUX DN100/DN50
EDV-Art.Nr. 13508.100X

Im Lieferumfang:

Siebkorb
EDV-Art.Nr. 13203.000X
2x Sechskantschraube mit Flansch EN1665-M6x10-A2
Mat.Nr. 311803

Grundkörper DN100
EDV-Art.Nr: 13305.100X

Not-Ablaufbecken DN100
EDV-Art.Nr: 13308.050X
2x Sechskant-Bohrschraube mit Flansch ISO15480-K5,5x13-A4
Mat.Nr. 312139

Rohrende DN50
steht 5mm raus

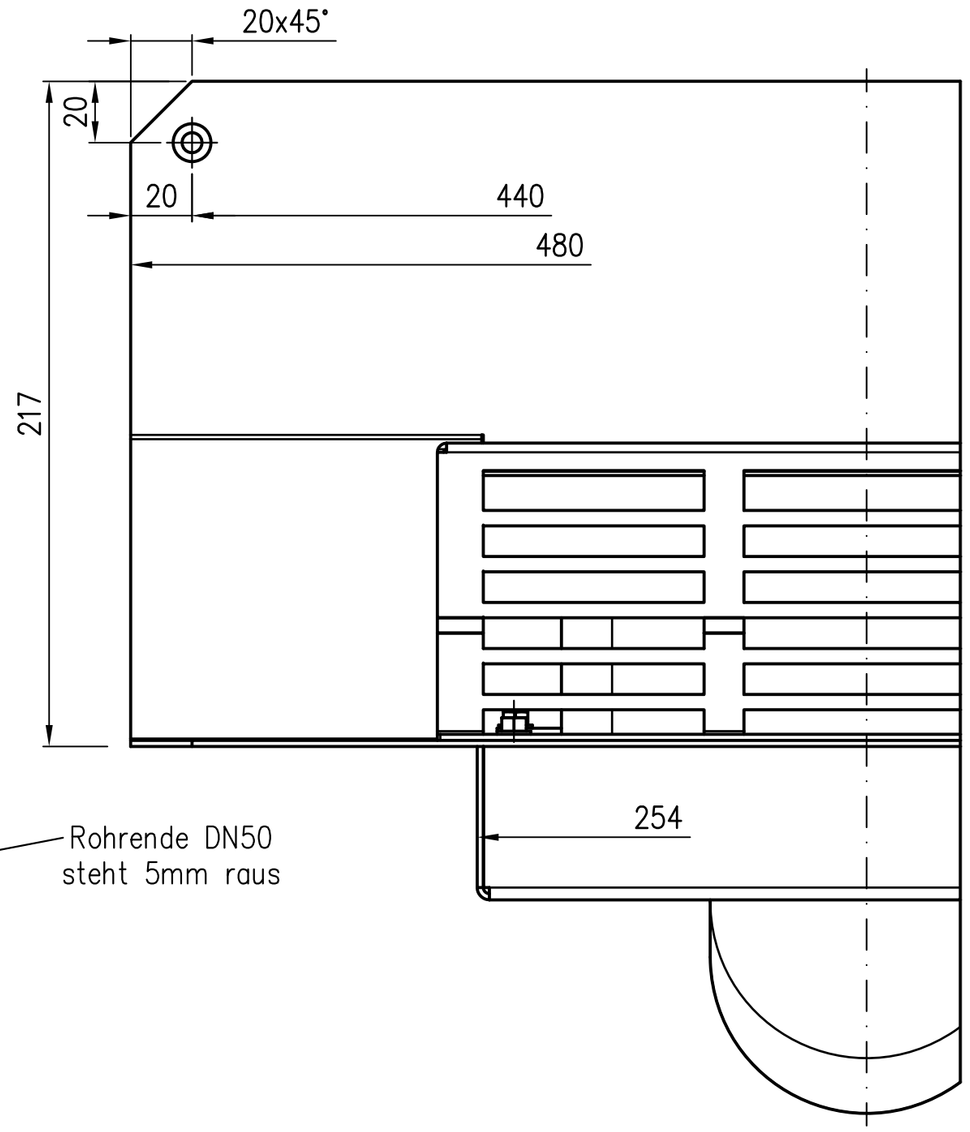

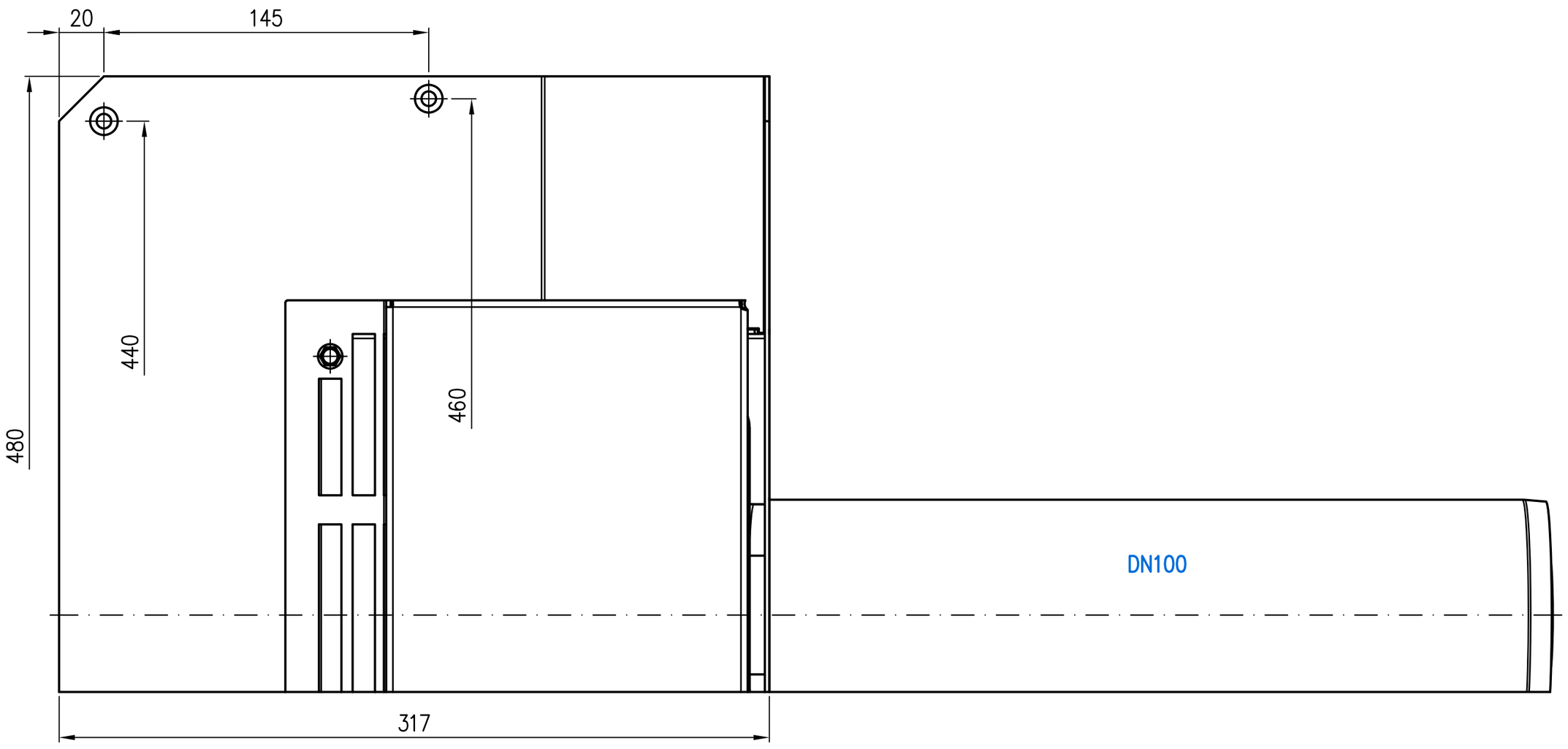

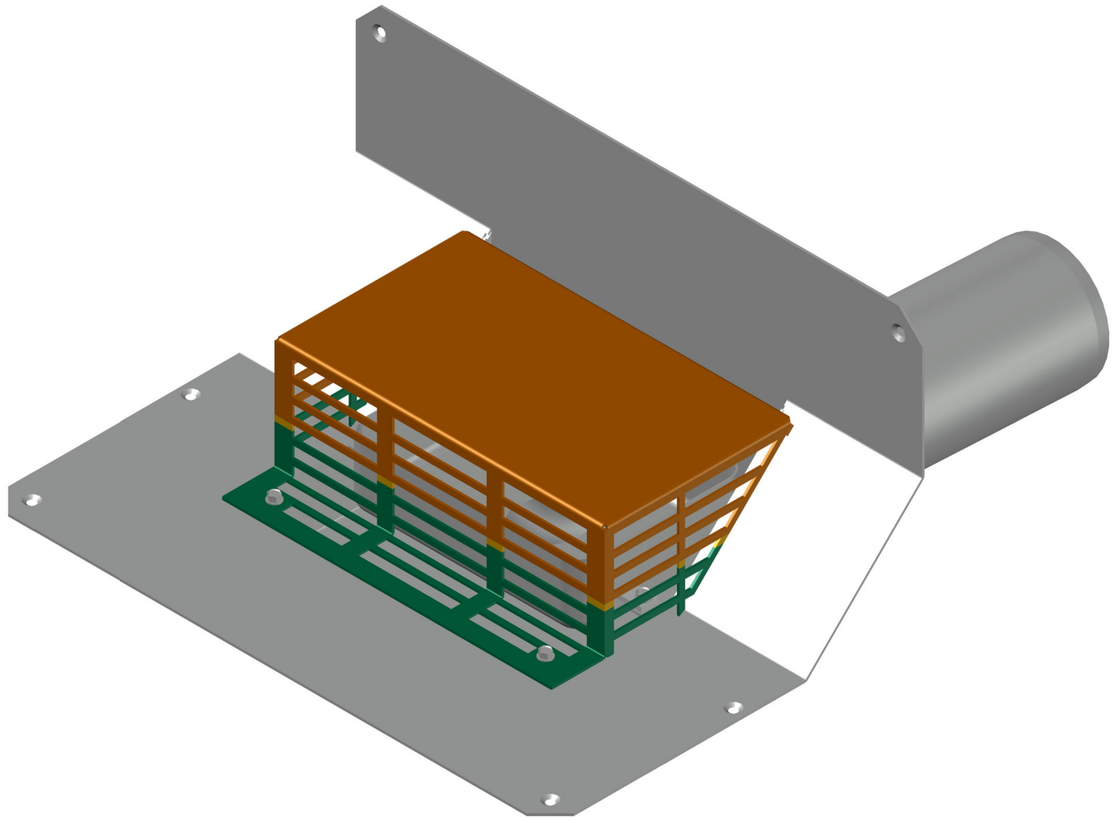

Prüfungsnummer: P29-3-30A	Werkstoff: Grundkörper Stahl feuerverzinkt mit Innenbeschichtung		
Maßstab 1:2	Zul. Abw. DIN EN 1123-2 DIN EN 1253	Benennung: DUOFLUX DN100/DN50	Zeichnungs Nr.: 13508.100X
2012 Tag Name		Haupt-Not-Kombi Rohr in Rohr, Bitumenklebung	Ersatz für:
Gez. 15.06. Koehlhoff		EDV-Art.Nr. 13508.100X	ersetzt durch:
Gepr. 04.12.23 He		13508100XB.DWG	
Norm. 05.12.23 Schm		Bauvorhaben	Gewicht kg 9,60

Index	Änderung	Tag	Name

LORO®

Diese Zeichnung ist urheberrechtlich geschuetzt und bleibt unser Eigentum. Sie darf weder ganz noch teilweise vervielfaeltigt und nicht an Dritte weitergegeben werden.