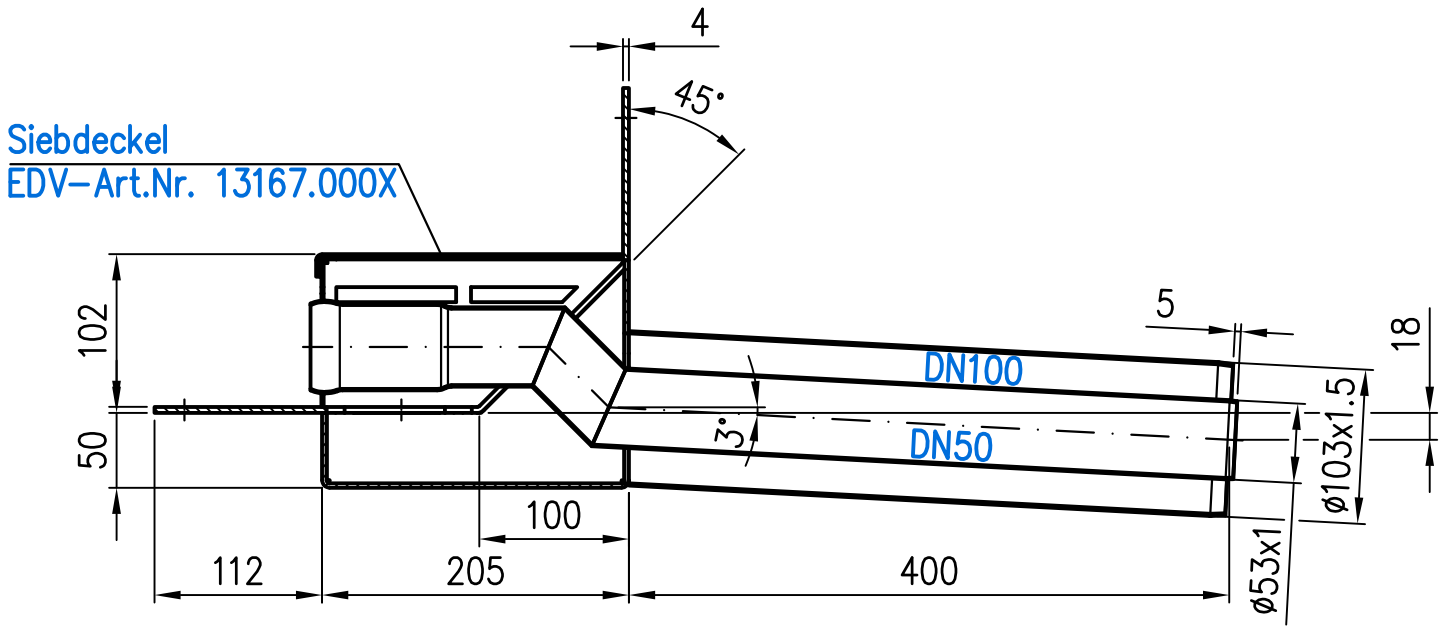

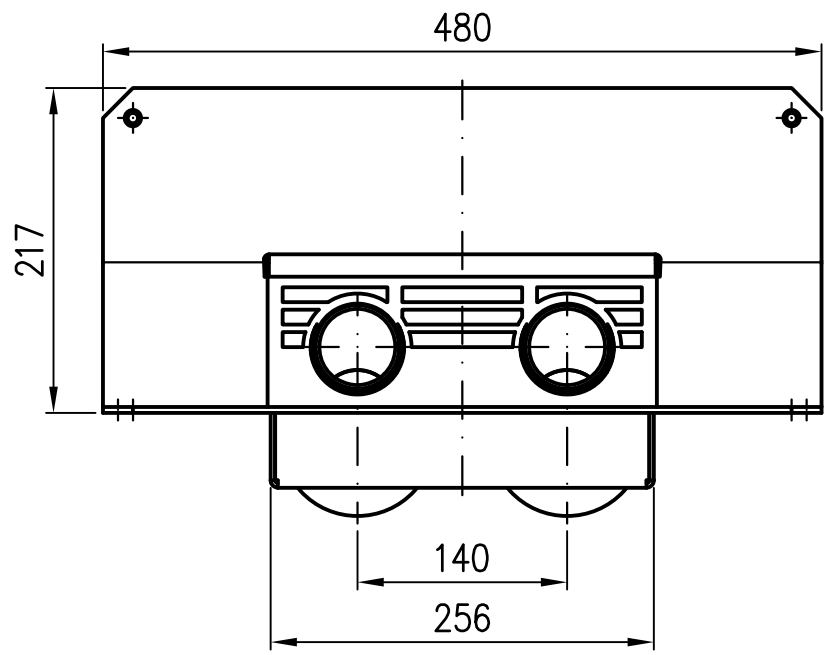

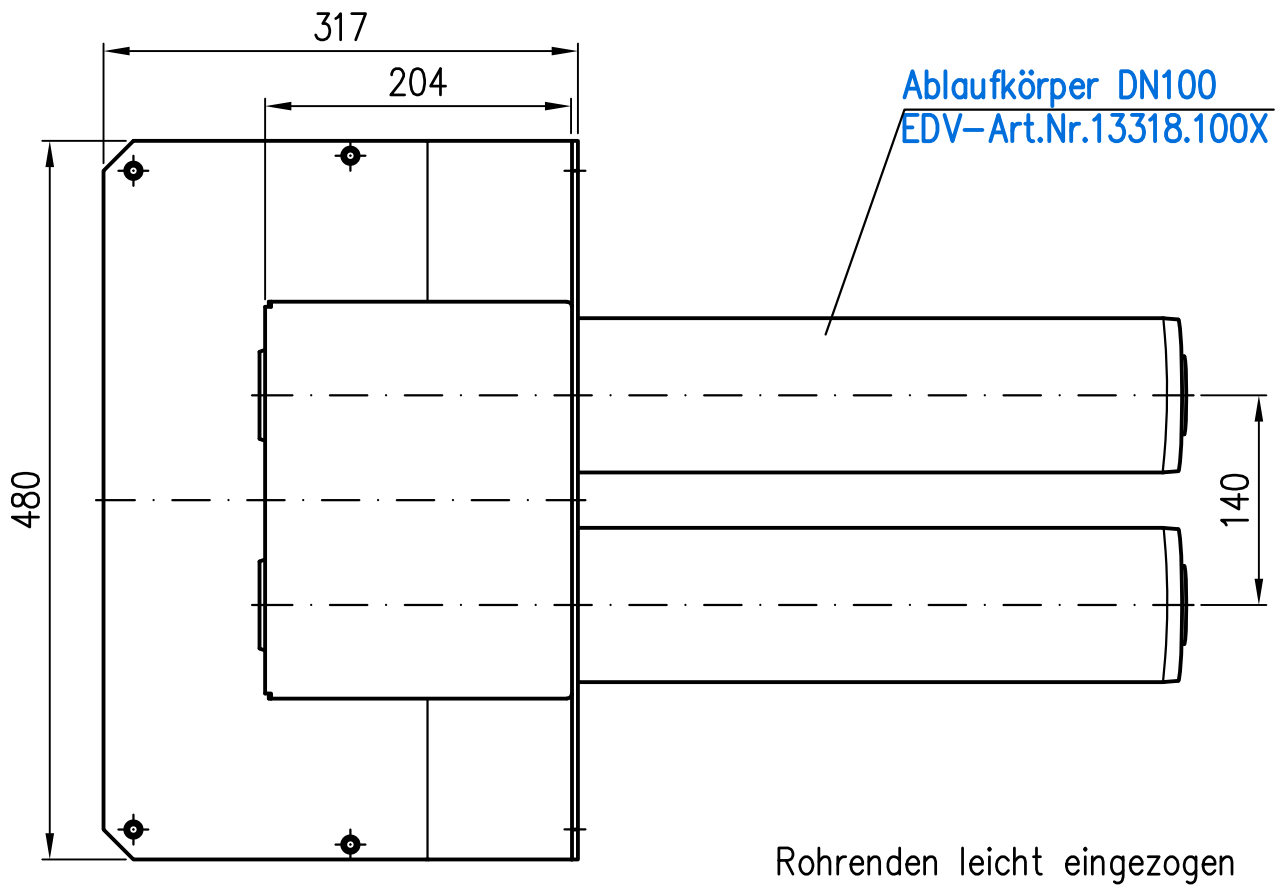

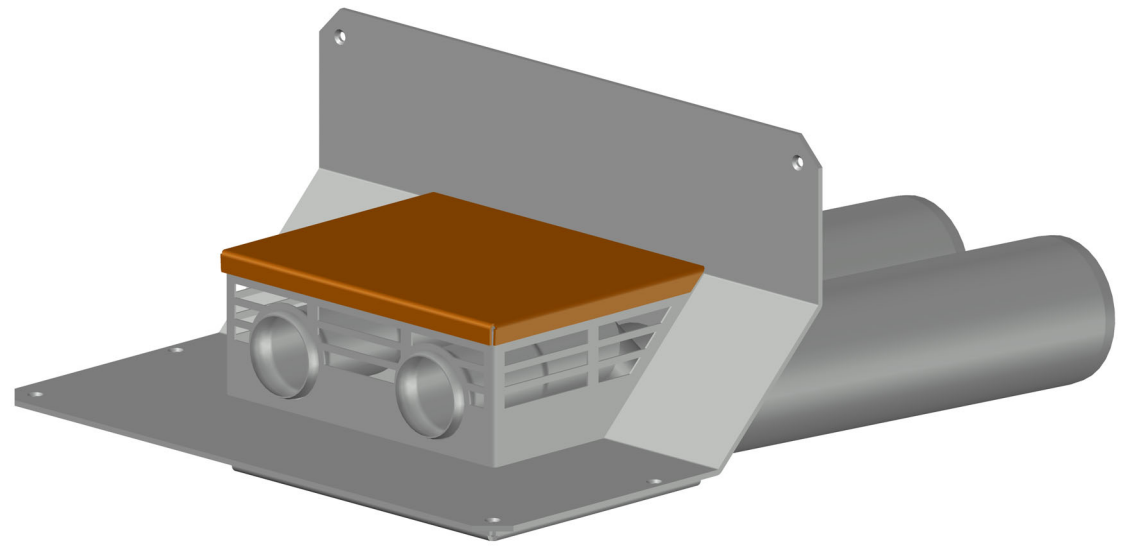

Rohrenden leicht eingezogen

Prüfungsnummer:				Werkstoff: Grundkörper DN100/50 aus Edelstahl			
				Maßstab 1:5	Zul.Abw. DIN EN1124–3 DIN EN1253	Benennung DUOSTREAM Notablauf DN100/50	Zeichnungs Nr. 13478.100X
				2022	Tag	Name	mit Klebeflansch für Bitumen
				Gez.	01.12.	Koeh	Hochleistungsentwässerung Terrasse
				Gepr.	13.01.23	He	EDV–Art.Nr. 13478.100X
				Norm.	23.01.23	Schm	13478.100X.DWG
Index	Änderung	Tag	Name	LORO®		Bauvorhaben	Gewicht in kg: 13,7

Ersatz für:

ersetzt durch:

Diese Zeichnung ist urheberrechtlich geschützt und bleibt unser Eigentum. Sie darf weder ganz noch teilweise verfielfältigt und nicht an Dritte weitergegeben werden.