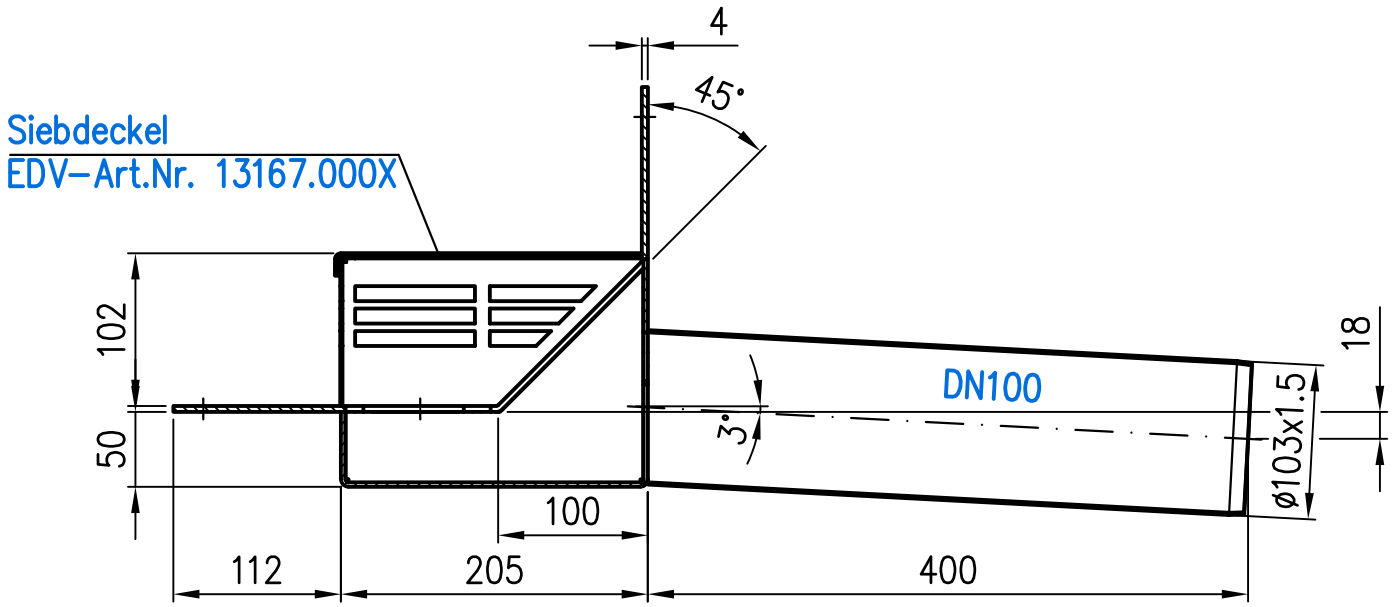

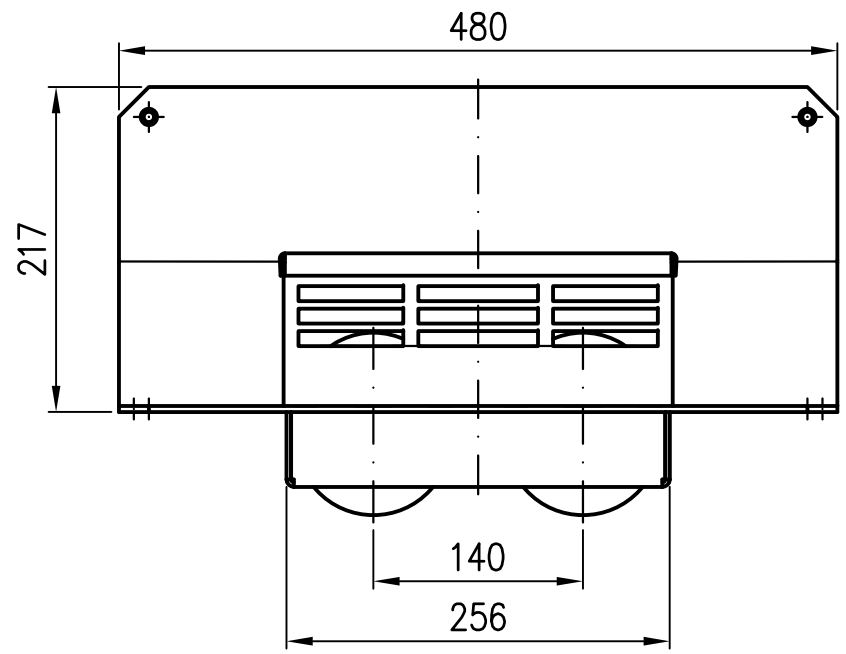

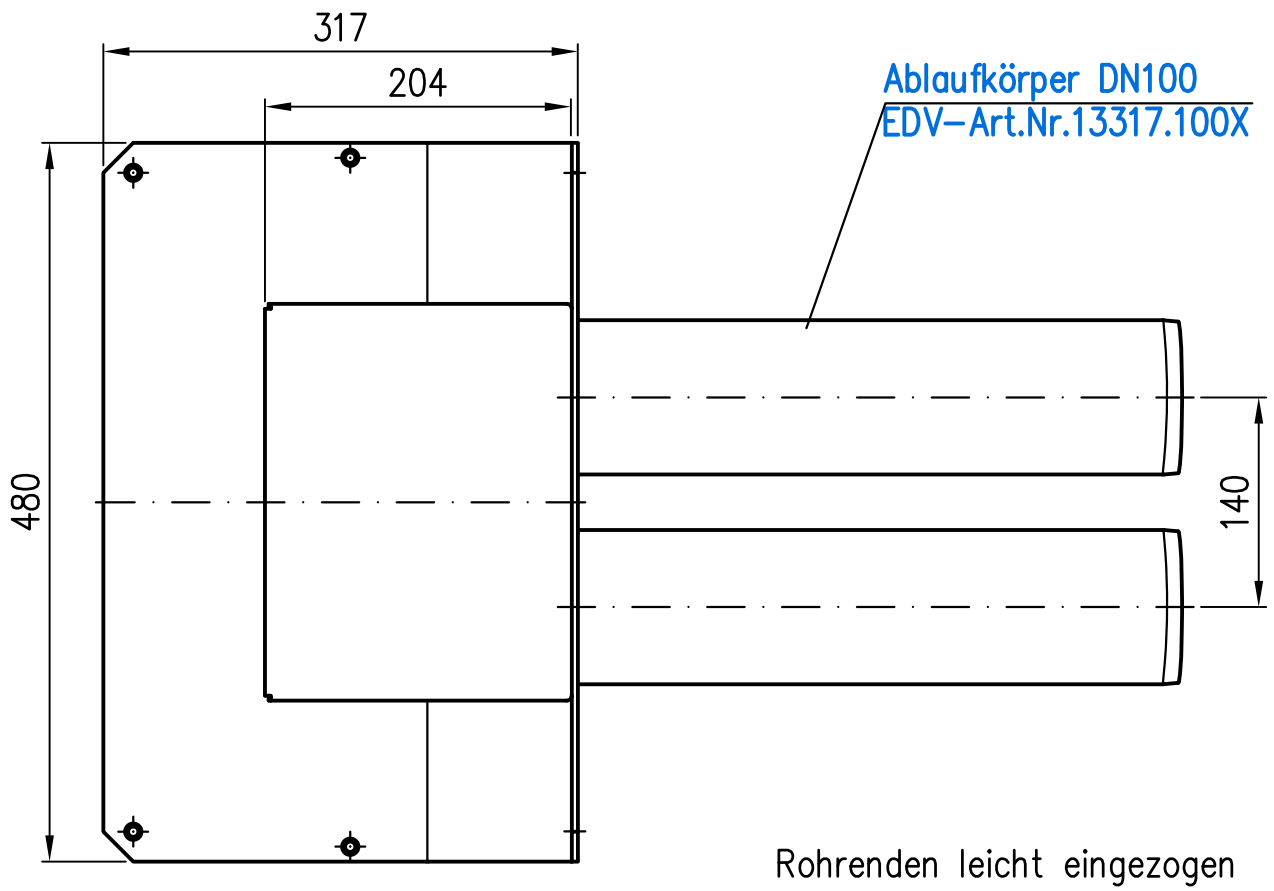

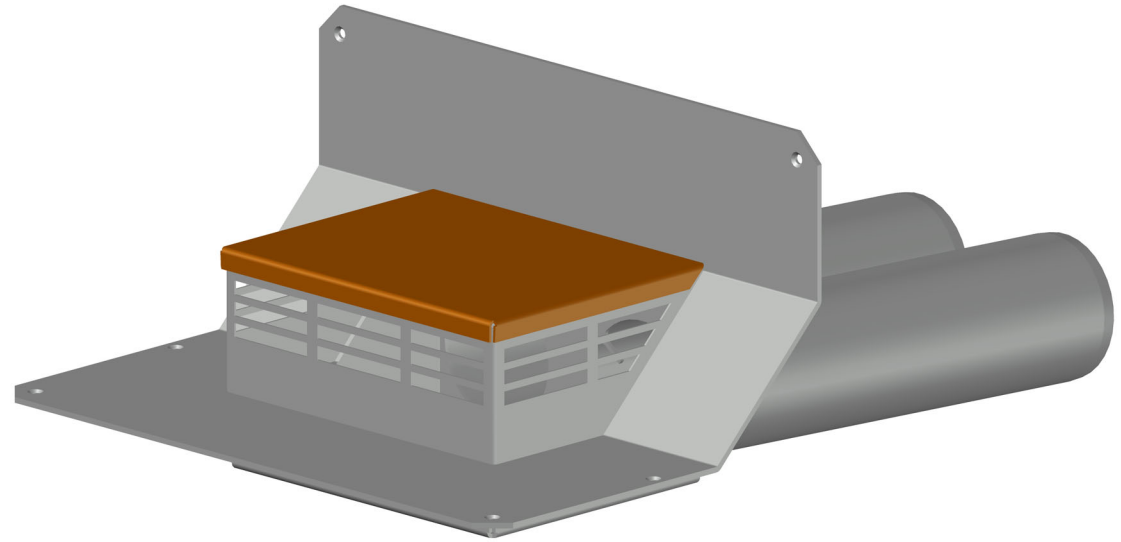

Rohrenden leicht eingezogen

Prüfungsnummer:	Werkstoff: Grundkörper DN100 aus Edelstahl		
	Maßstab 1:5	Zul.Abw. DIN EN1124–3 DIN EN1253	Benennung: DUOSTREAM–Notablauf DN100
	2022 / Tag / Name		mit Klebeflansch für Bitumen
	Gez. 08.11. Koeh		Hochleistungsentwässerung Dach
	Gepr. 13.01.23 He		EDV–Art.Nr. 13477.100X
	Norm. 23.01.23 Schm		13477.100X.DWG
Index / Änderung / Tag / Name	LORO®		Bauvorhaben

Zeichnungs Nr.: 13477.100X

Ersatz für:

ersetzt durch:

Gewicht in kg: 12

Diese Zeichnung ist urheberrechtlich geschützt und bleibt unser Eigentum. Sie darf weder ganz noch teilweise verfielfältigt und nicht an Dritte weitergegeben werden.