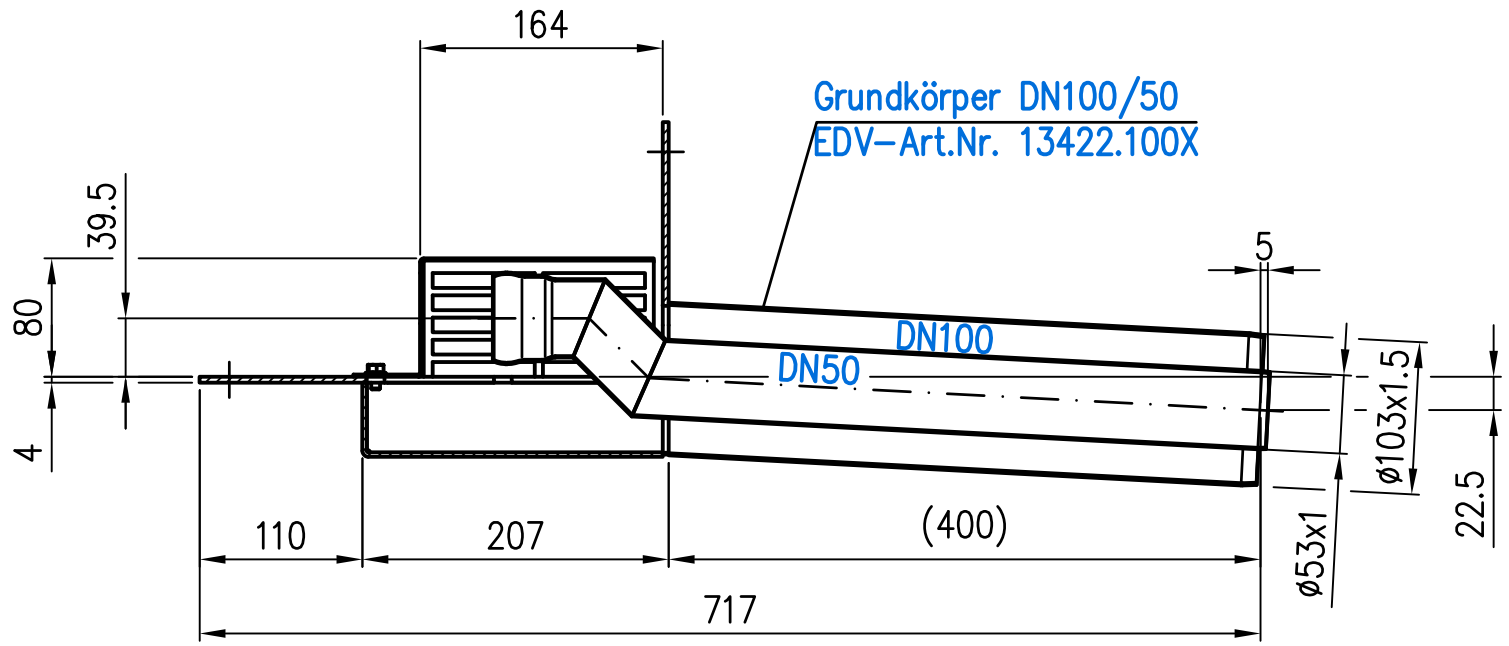

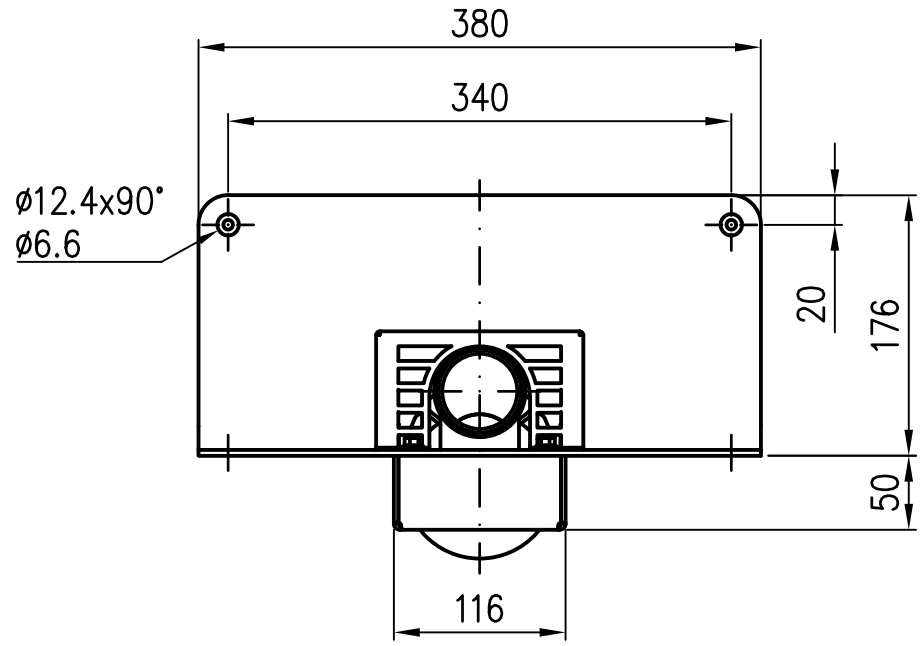

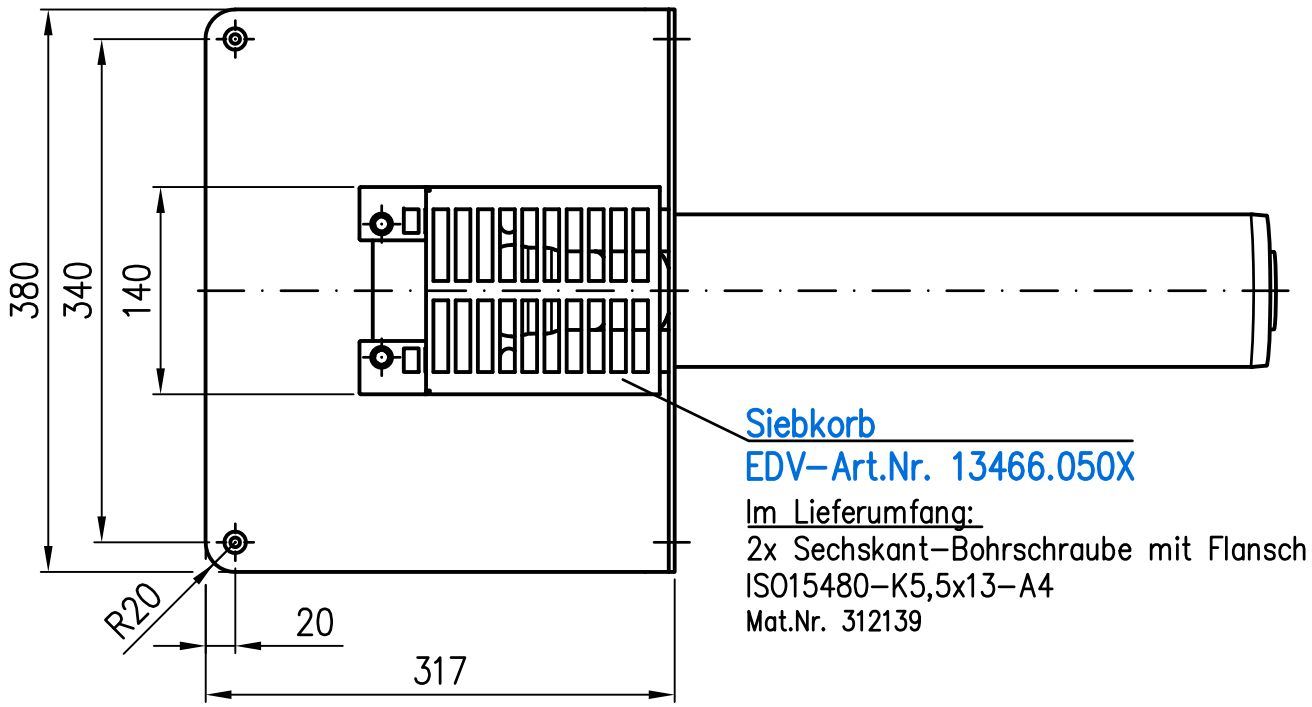

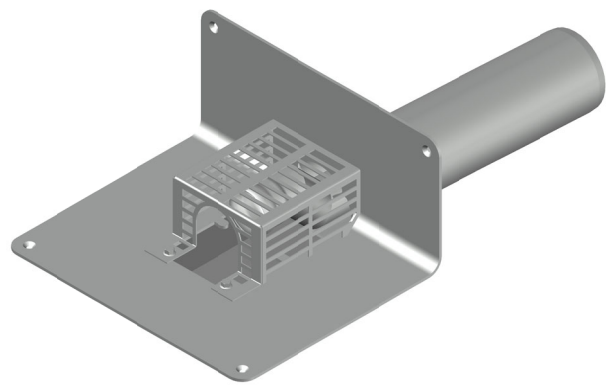

Prüfungsnummer:				Werkstoff: Rohr DN50, Festflansch: 1.4301 Rohr DN100: 1.4571			
				Maßstab 1:5	Zul.Abw. DIN EN1124–3 DIN EN1253	Benennung Kaskadendurchführung	Zeichnungs Nr. 13462.100X
				2021	Tag	Name	mit Klebeflansch 90°, Eingriff 50mm DN100/50 Rohr in Rohr	Ersatz für:
				Gez.	21.12.	Rdolph		
				Gepr.	12.01.22	He	EDV–Art.Nr. 13462.100X	ersetzt durch:
				Norm.	17.01.22	Schm	13462.100X.DWG	
Index	Änderung	Tag	Name	LORO®			Bauvorhaben	

Diese Zeichnung ist urheberrechtlich geschützt und bleibt unser Eigentum. Sie darf weder ganz noch teilweise verfielfältigt und nicht an Dritte weitergegeben werden.