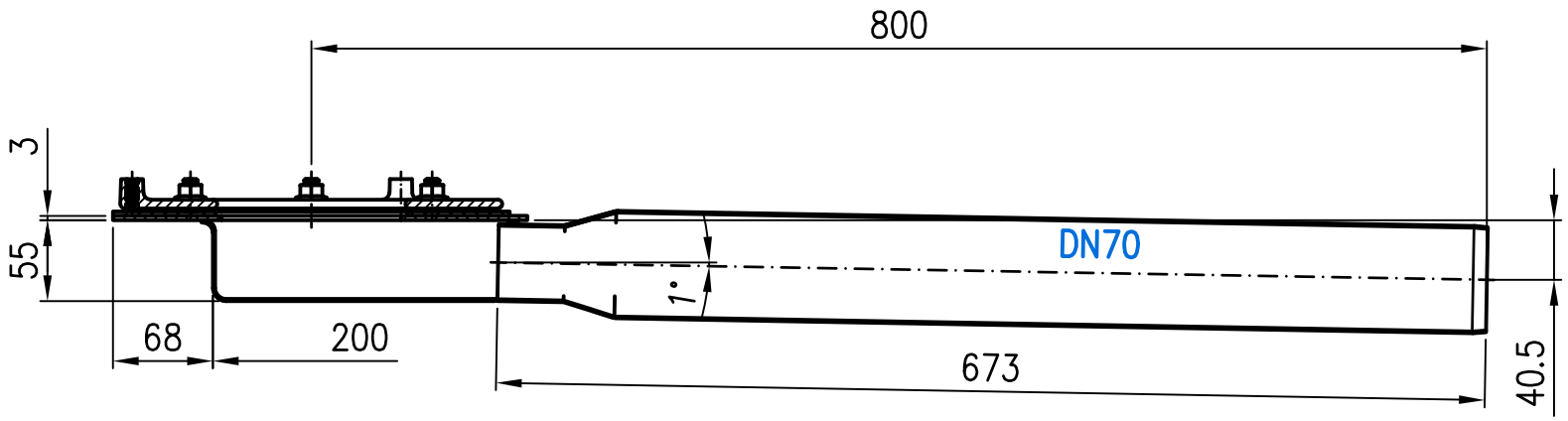

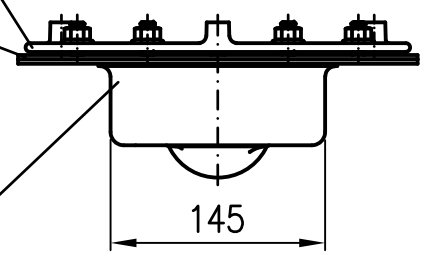

Losflansch
EDV–Art.Nr. 19929.100X

Kompressionsdichtung
EDV–Art.Nr. 21810.100X

Ablaufkörper DN70
EDV–Art.Nr. 01348.070X

Im Lieferumfang:
6x Sechskantmutter mit Flansch EN 1661–M10–A4
Mat.Nr.310004

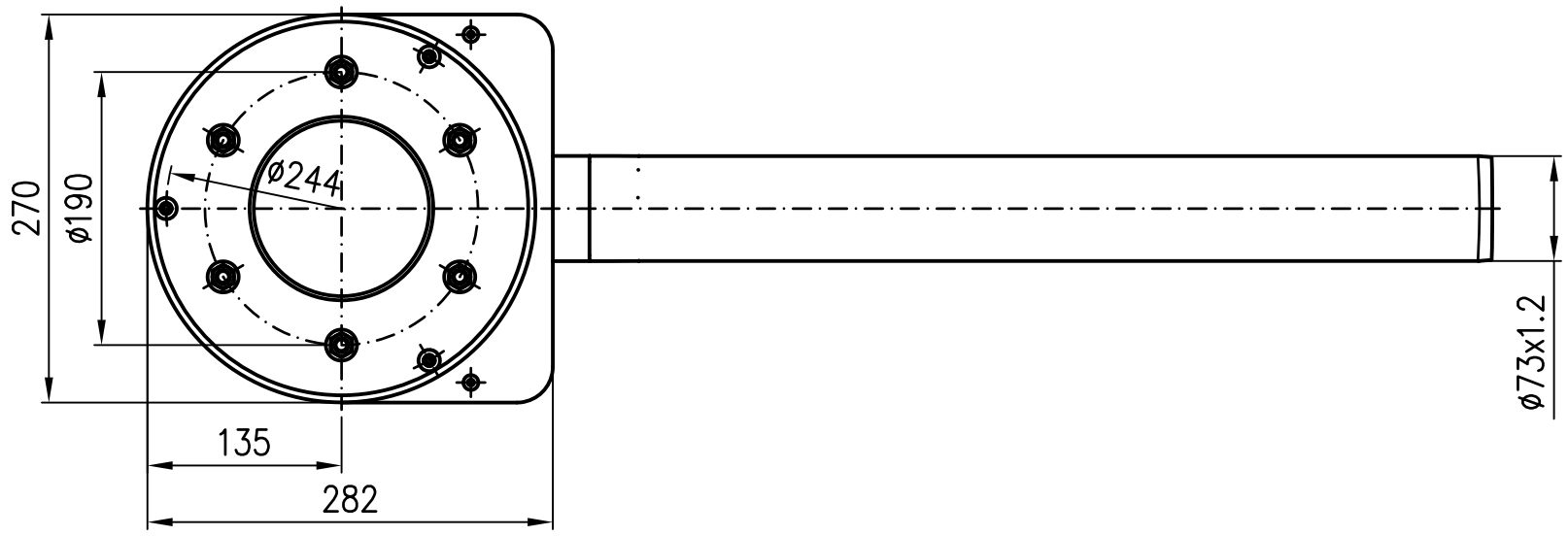

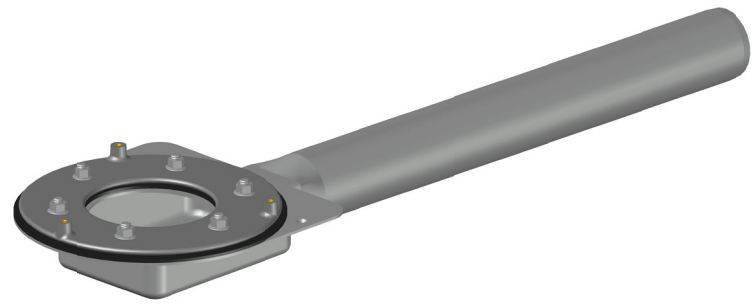

Prüfungsnummer:	Werkstoff: Grundkörper DN70 aus Edelstahl			
	Maßstab 1.5	Zul.Abw. DIN EN1124–3 DIN EN1253	Benennung Rainstar–Ablauf DN70	Zeichnungs Nr. 13400.070X
	2021 / Tag	Name	ohne Aufkantung, Auslauf 1°	Ersatz für:
	Gez. 11.01.	Koeh	Grundeinheit	
	Gepr. 14.01.	He	EDV–Art.Nr. 13400.070X	ersetzt durch:
	Norm. 17.01.	Schm	13400.070X.DWG	
Index / Änderung / Tag / Name	LORO®		Bauvorhaben	

Diese Zeichnung ist urheberrechtlich geschützt und bleibt unser Eigentum. Sie darf weder ganz noch teilweise verfielfältigt und nicht an Dritte weitergegeben werden.