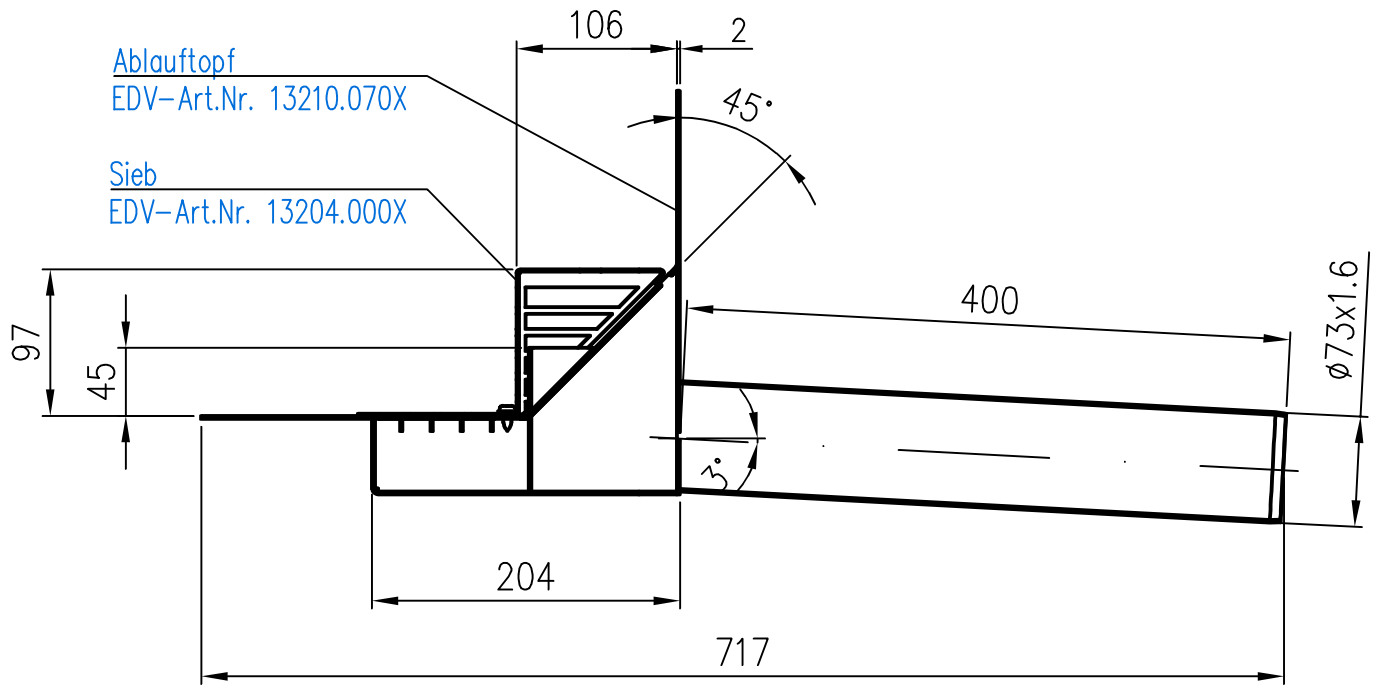

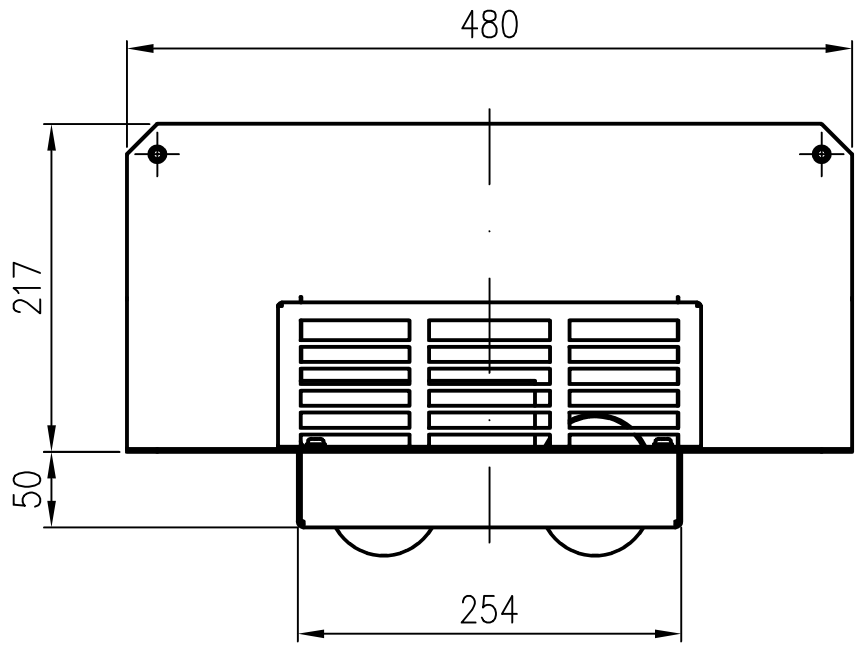

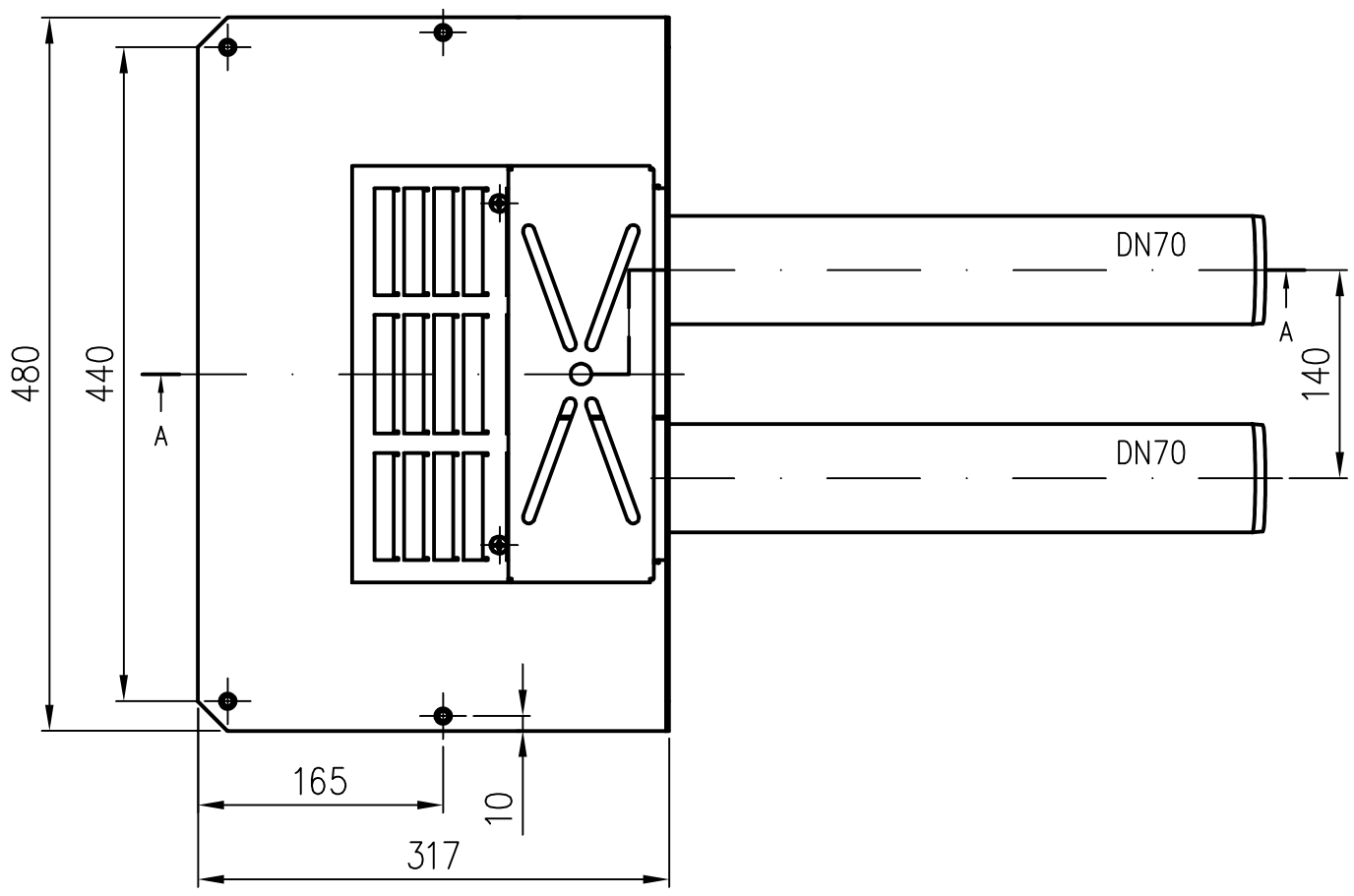

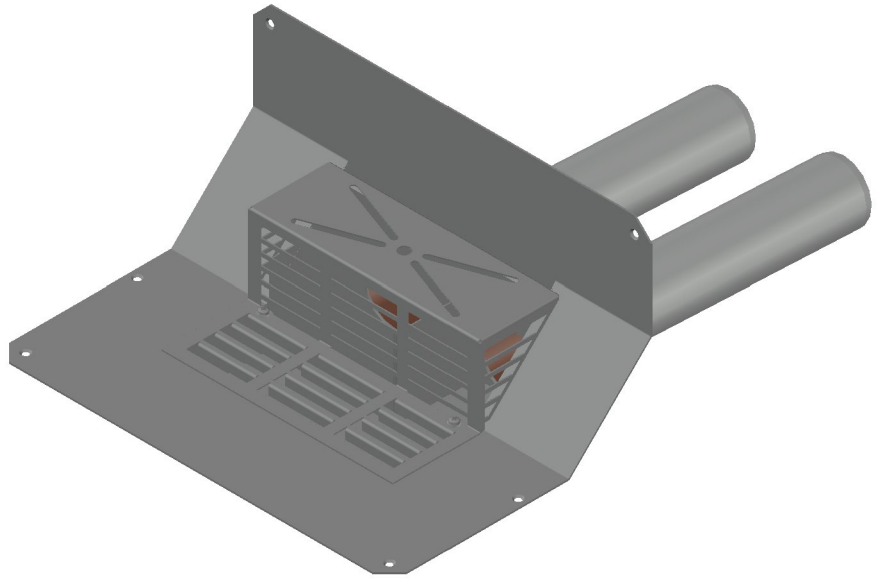

Werkstoff:
Stahl feuerverzinkt, Rohr Innen beschichtet

Maßstab	Zul. Abw.	Benennung	Zeichnungs Nr.
1:5	DIN EN 1253 DIN EN 1123-2	LORO-Drainlet-Dachablauf	13307.070X

	Tag	Name	
2019			DN70 für Attika mit Klebeflansch
Gez.	04.03.	Rudolph	Bitumen-Abdeckbahnen, links
Gepr.	15.03.19	He	EDV-Art.Nr. 13307.070X
Norm.	15.03.19	Schm.	13307.070X.dwg

Ersatz für:

ersetzt durch:

Index	Änderung	Tag	Name

LORO®

Bauvorhaben

Diese Zeichnung ist urheberrechtlich geschuetzt und bleibt unser Eigentum. Sie darf weder ganz noch teilweise vervielfaeltigt und nicht an Dritte weitergegeben werden.