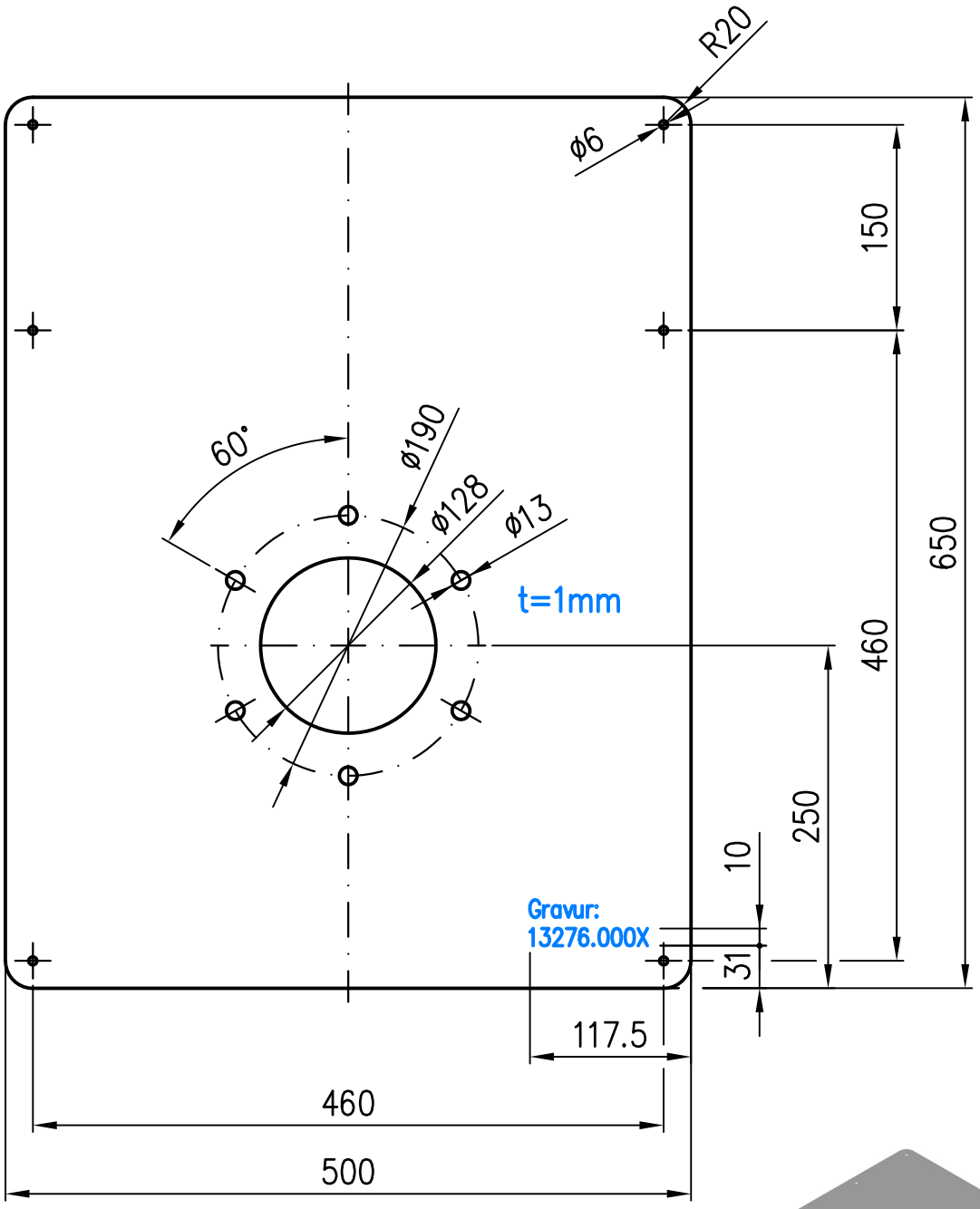

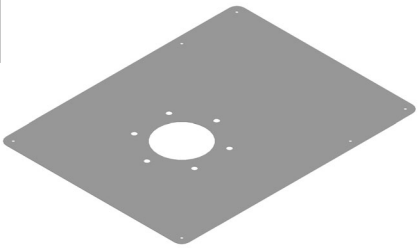

Prüfungsnummer:	Werkstoff: 1.4301		
Maßstab 1:5	Zul. Abw. ISO 9013	Benennung: Universelles Anschlussblech	Zeichnungs Nr.: 13276.000X
2022	Tag	Name	für RAINSTAR
Gez.	21.12.	Rudolph	
Gepr.	17.11.23	Jä	EDV-Art.Nr. 13276.000X
Norm.	21.11.23	Schm	13276.000X.DWG
			Ersatz für:
			ersetzt durch:
Bauvorhaben			Gewicht kg 2.5

Index	Änderung	Tag	Name

LORO®

Diese Zeichnung ist urheberrechtlich geschuetzt und bleibt unser Eigentum. Sie darf weder ganz noch teilweise vervielfaeltigt und nicht an Dritte weitergegeben werden.