SCHNITT A–A

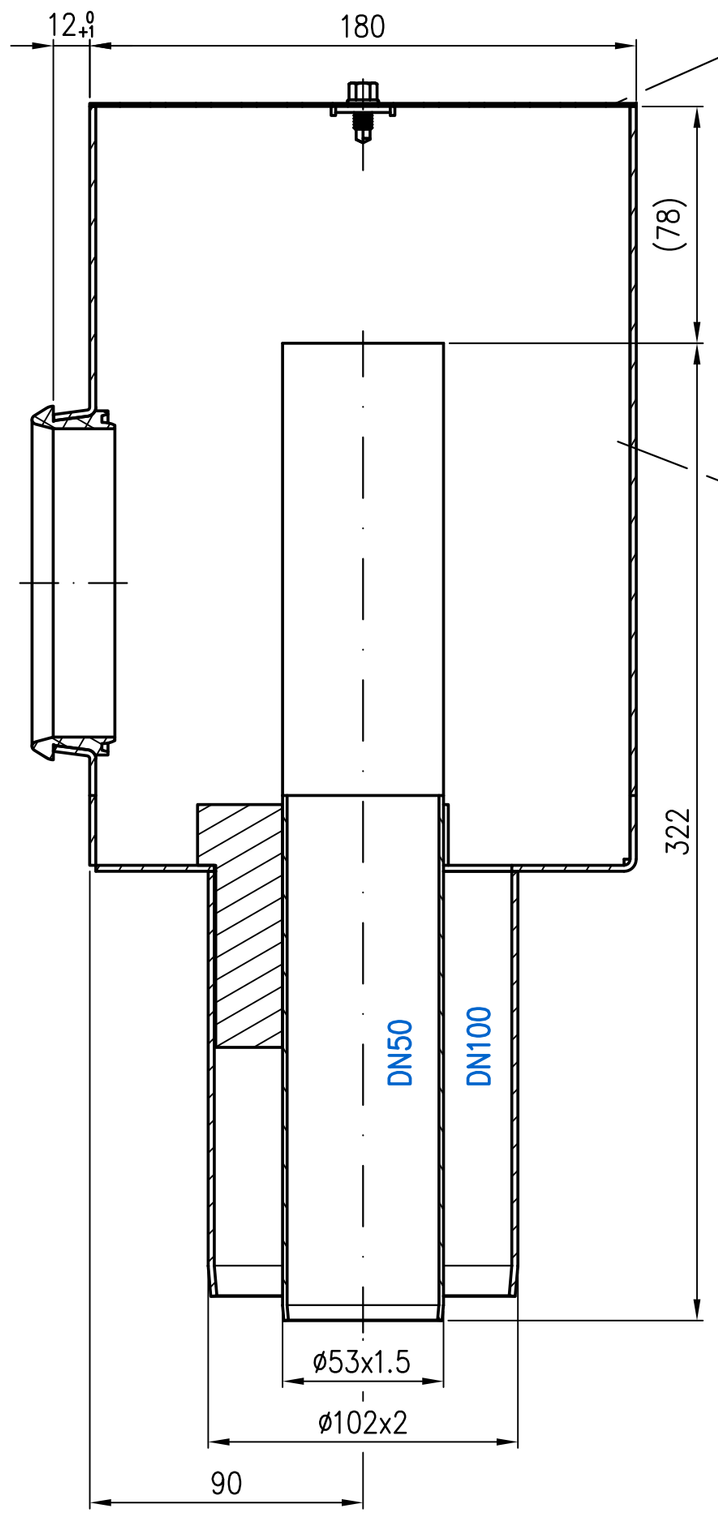

Sieb
EDV–Art.Nr. 13224.000X
Im Lieferumfang:
2x Sechskant–Bohrschraube mit Flansch
ISO15480–K5.5x13–A4
Mat.Nr. 312139

Grundkörper
EDV–Art.Nr. 13225.100X

Dichtelement DN100
EDV–Art.Nr. 00911.100X

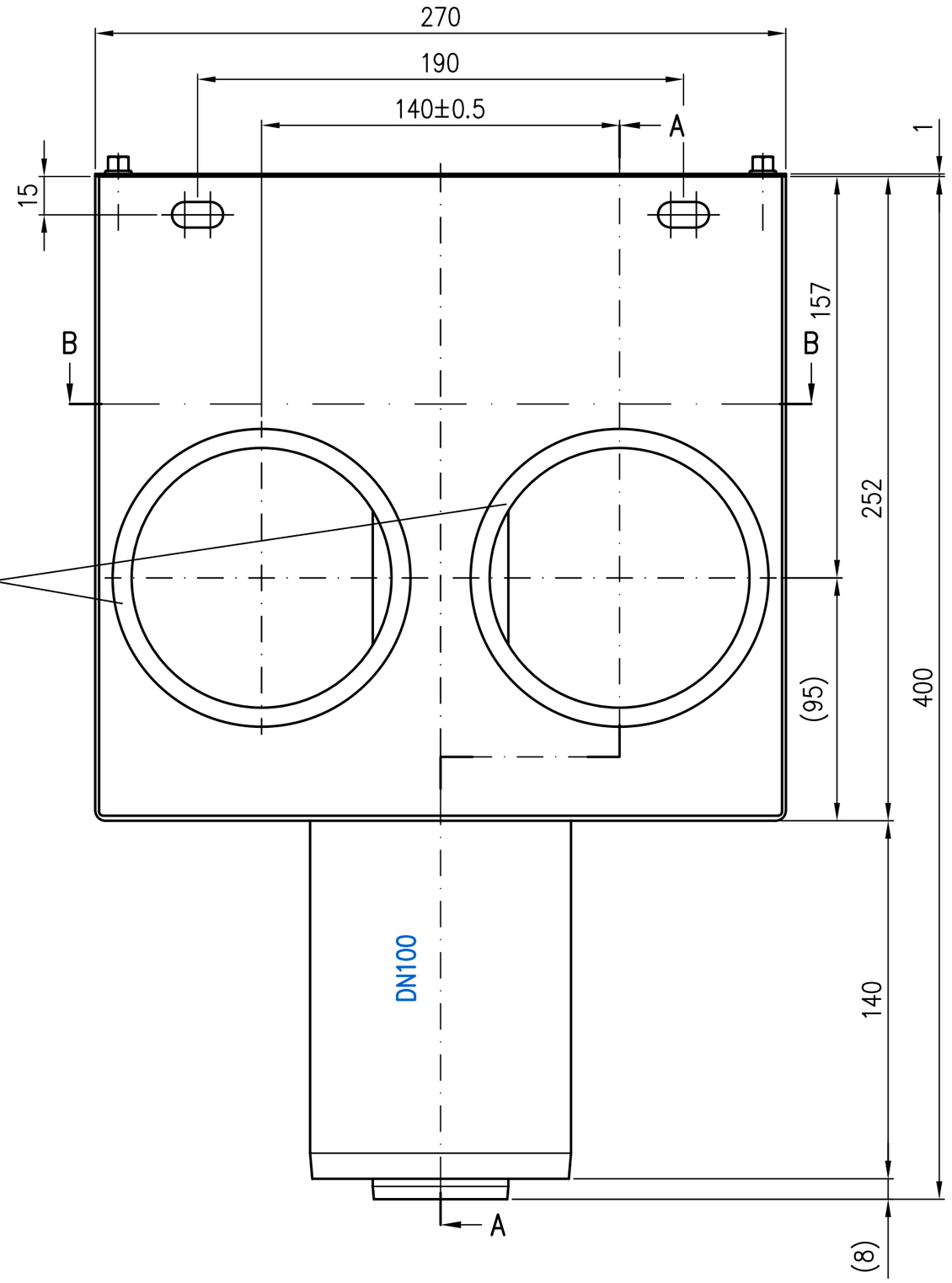

SCHNITT B–B

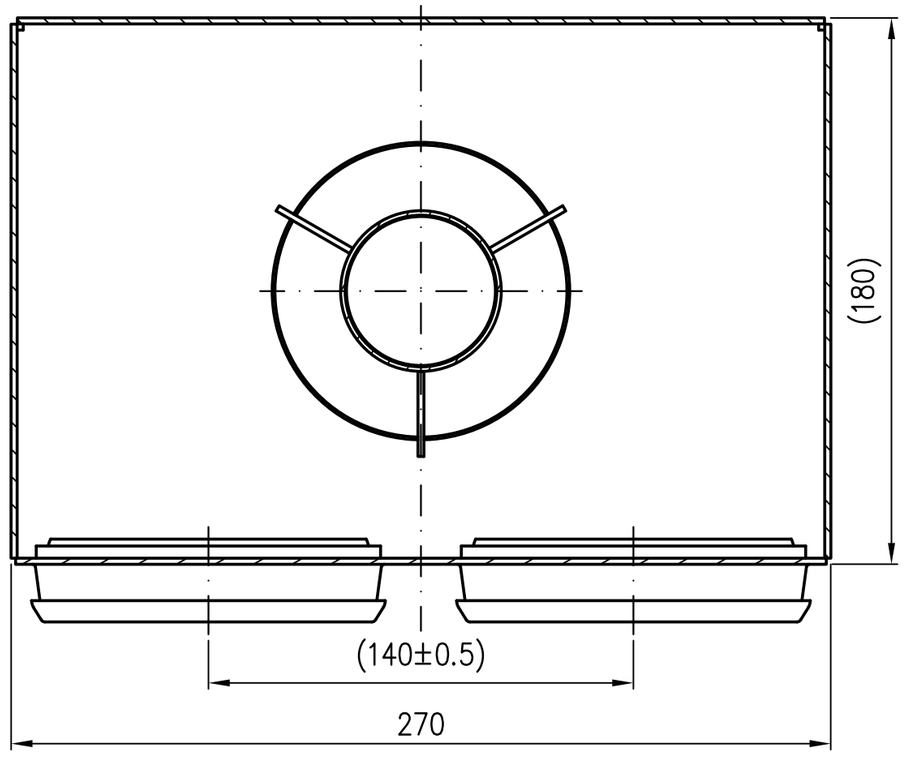

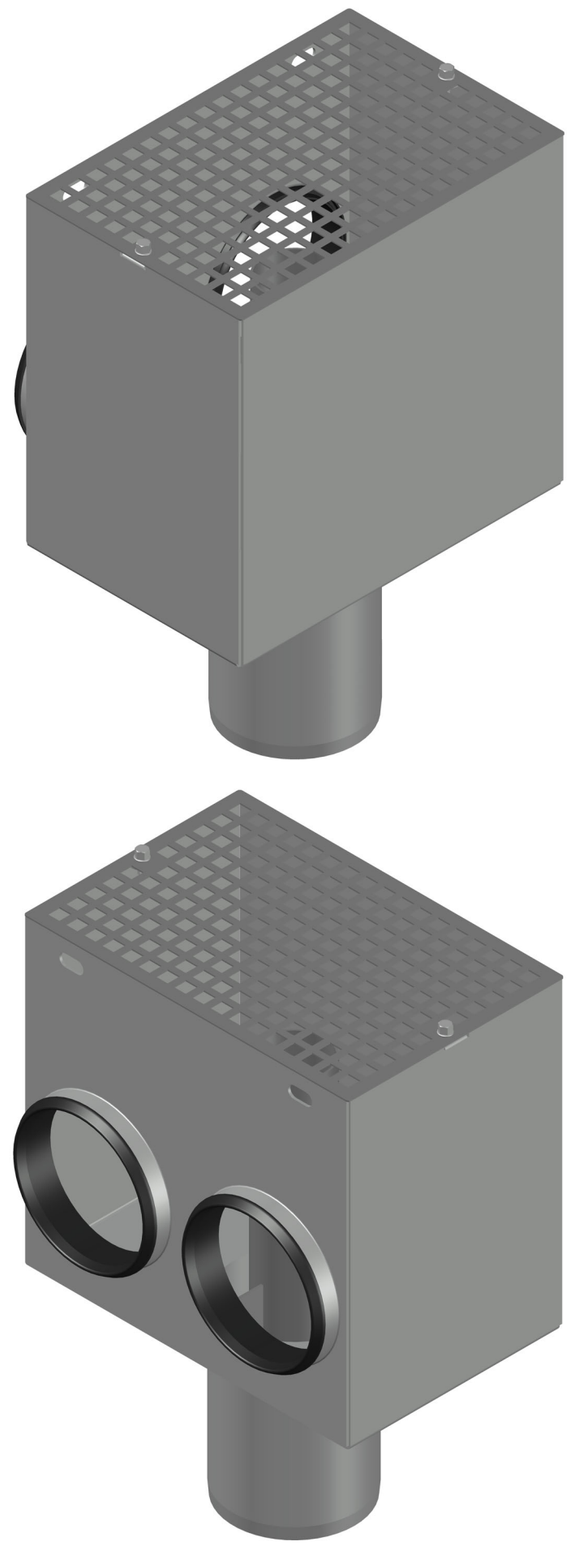

Loser Lieferumfang ist
im Polybeutel beigelegt:
2x Dichtelement DN100
EDV–Art.Nr. 00911.100X

Prüfungsnummer: P13.8.02	Werkstoff: Grundkörper aus Stahl feuerverzinkt		
Maßstab 1:2	Zul. Abw. DIN EN 1123–2	Benennung: Sammelksten DN100	Zeichnungs Nr.: 13226.100X
2016 / Tag / Name		mit Filaventrohr	Ersatz für:
Gez. 18.04. Peters			
Gepr. 24.11.22 He		EDV–Art.Nr. 13226.100X	ersetzt durch:
Norm. 28.11.22 Schm		13226.100X.DWG	
Index / Änderung / Tag / Name	LORO®	Bauvorhaben	Gewicht kg 6.4

Diese Zeichnung ist urheberrechtlich geschuetzt und bleibt unser Eigentum. Sie darf weder ganz noch teilweise vervielfaeltigt und nicht an Dritte weitergegeben werden.