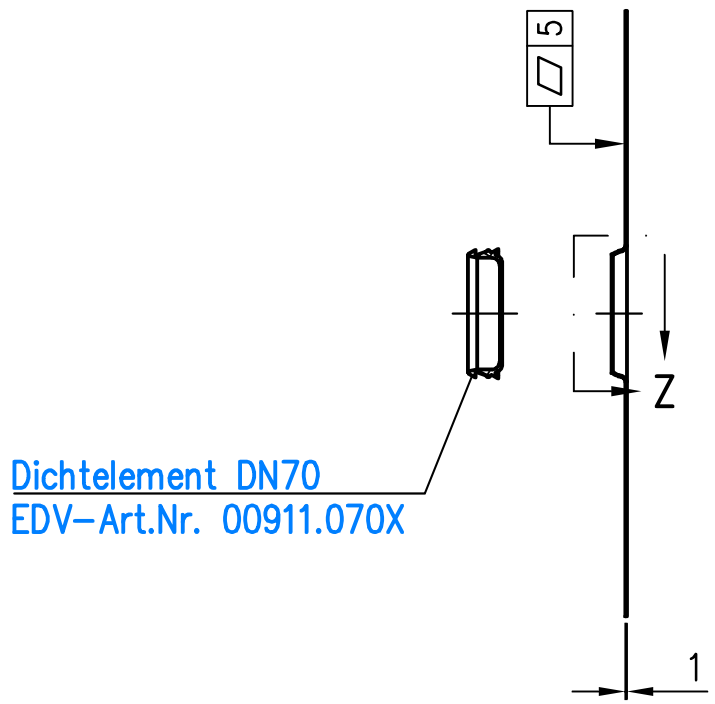

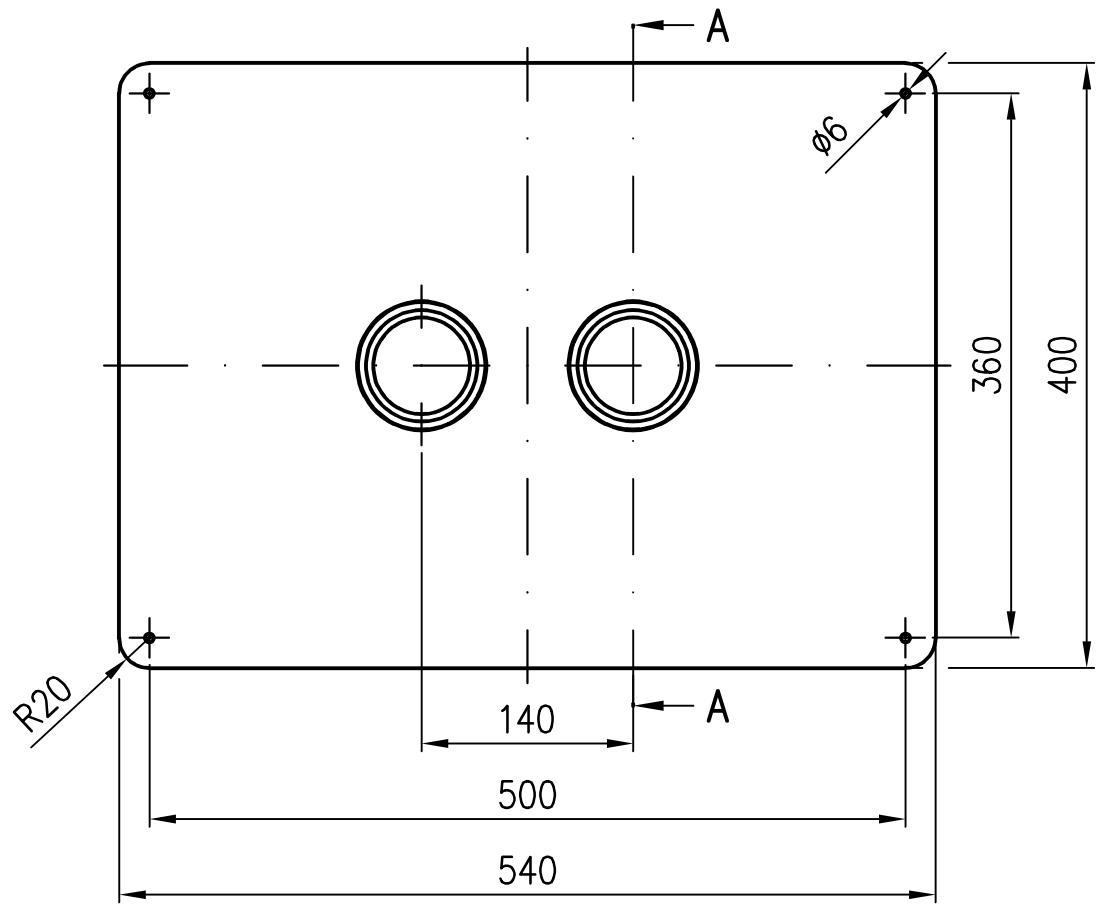

DETAIL Z
Maßstab: 1:2

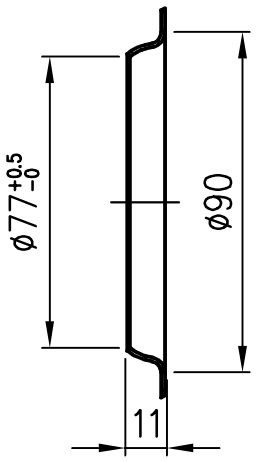

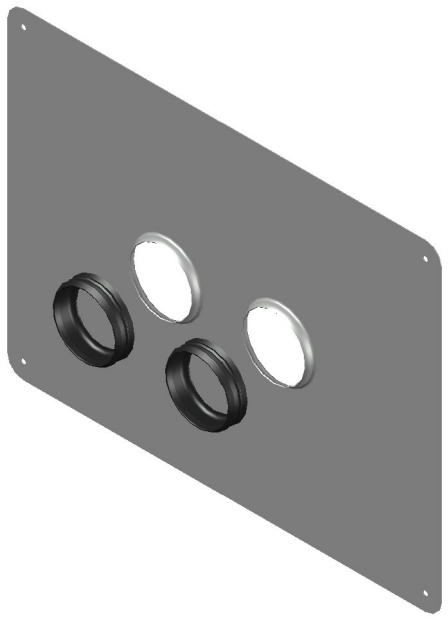

Brennschablone: S903443

Prüfungsnummer:				Werkstoff: 1.4301			
				Maßstab 1:5	Zul. Abw. DIN EN 1124-3 ISO 2768-m	Benennung LORO-X Schiebeflansch DN70	Zeichnungs Nr. 13073.070X
				2019	Tag	Name	mit Doppelrohr und bauseitig mit abkantbarem Klebeflansch	Ersatz für:
				Gez.	24.01.	Rudolph		
				Gepr.			EDV-Art.Nr. 13073.070X	ersetzt durch:
				Norm.			13073.070X.dwg	
Index	Änderung	Tag	Name	LORO®			Bauvorhaben	

Diese Zeichnung ist urheberrechtlich geschuetzt und bleibt unser Eigentum. Sie darf weder ganz noch teilweise vervielfaeltigt und nicht an Dritte weitergegeben werden.