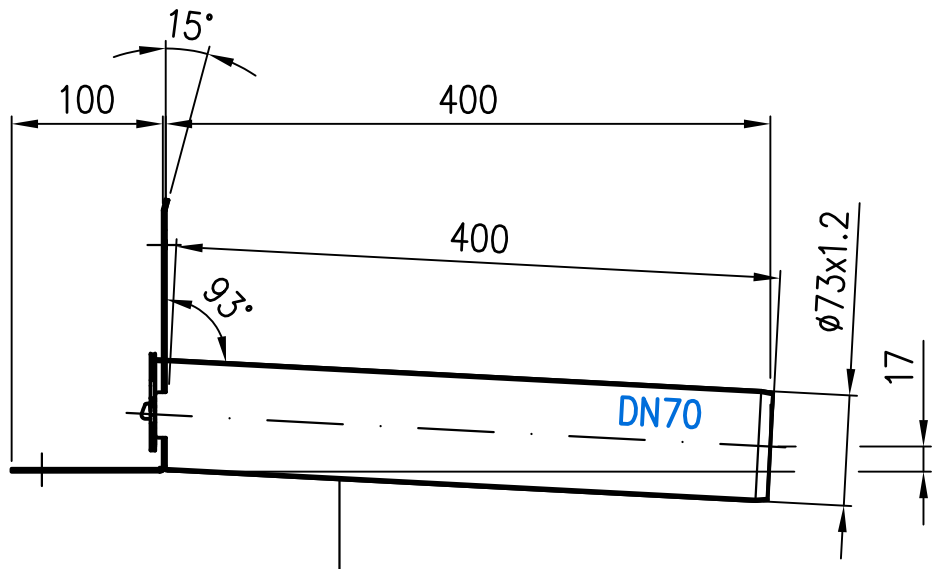

Grundkörper
Zchng.Nr. S904270 A

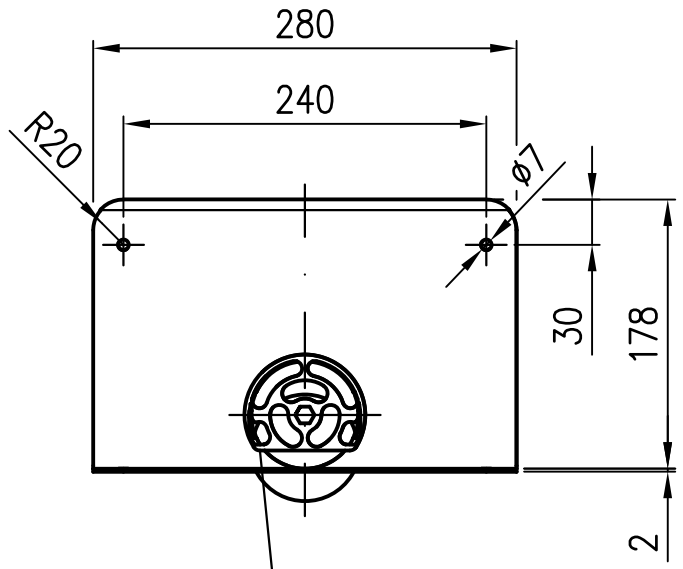

Sieb
Zchng.Nr. S904273 B

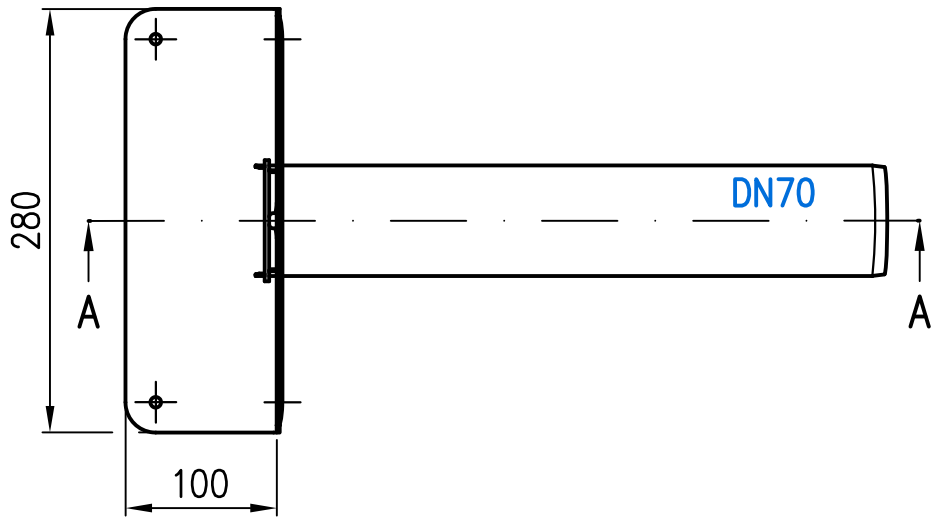

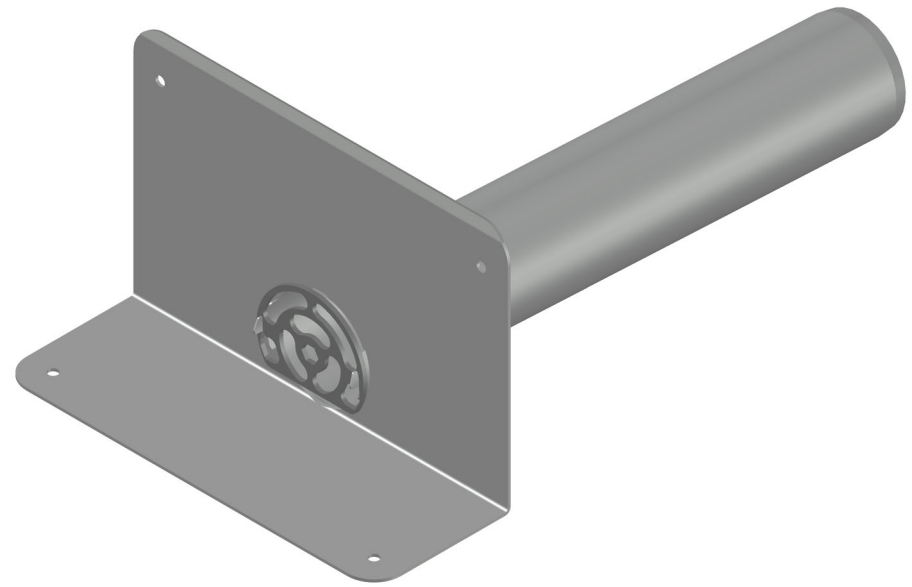

Prüfungsnummer:	Werkstoff: Grundkörper aus Edlestahl			
	Maßstab 1:5	Zul. Abw. ISO 1124-3	Benennung: Speier DN70	Zeichnungs Nr.: 12300.070X
	2024 Tag	Name		Ersatz für:
	Gez. 31.01.	Rudolph		
	Gepr. 15.05.24	He	EDV-Art.Nr. 12300.070X	ersetzt durch:
	Norm. 04.06.24	Schm	12300.070X.DWG	
Index / Änderung / Tag / Name	LORO®		Bauvorhaben	Gewicht kg 2.0

Diese Zeichnung ist urheberrechtlich geschuetzt und bleibt unser Eigentum. Sie darf weder ganz noch teilweise vervielfaeltigt und nicht an Dritte weitergegeben werden.