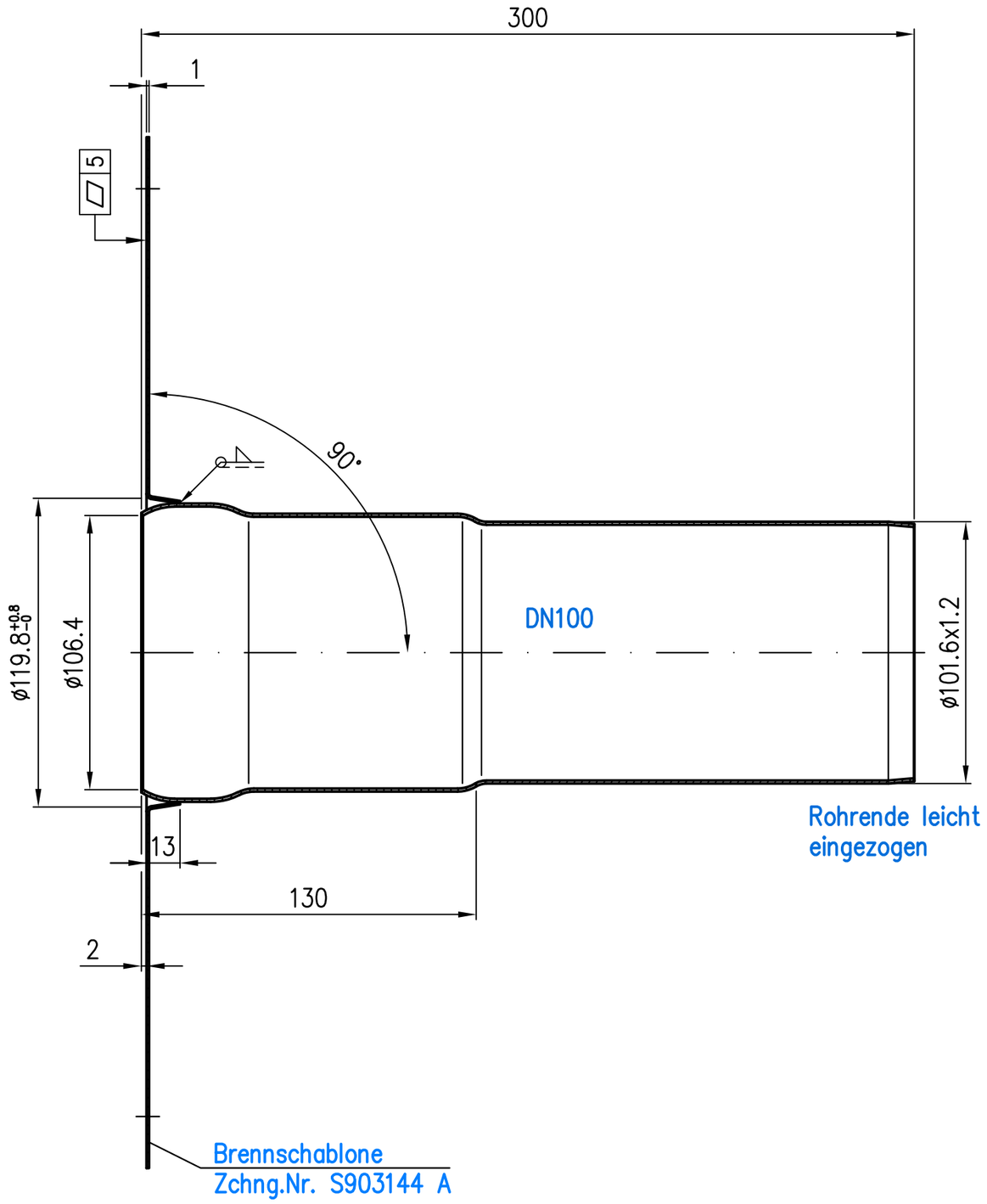

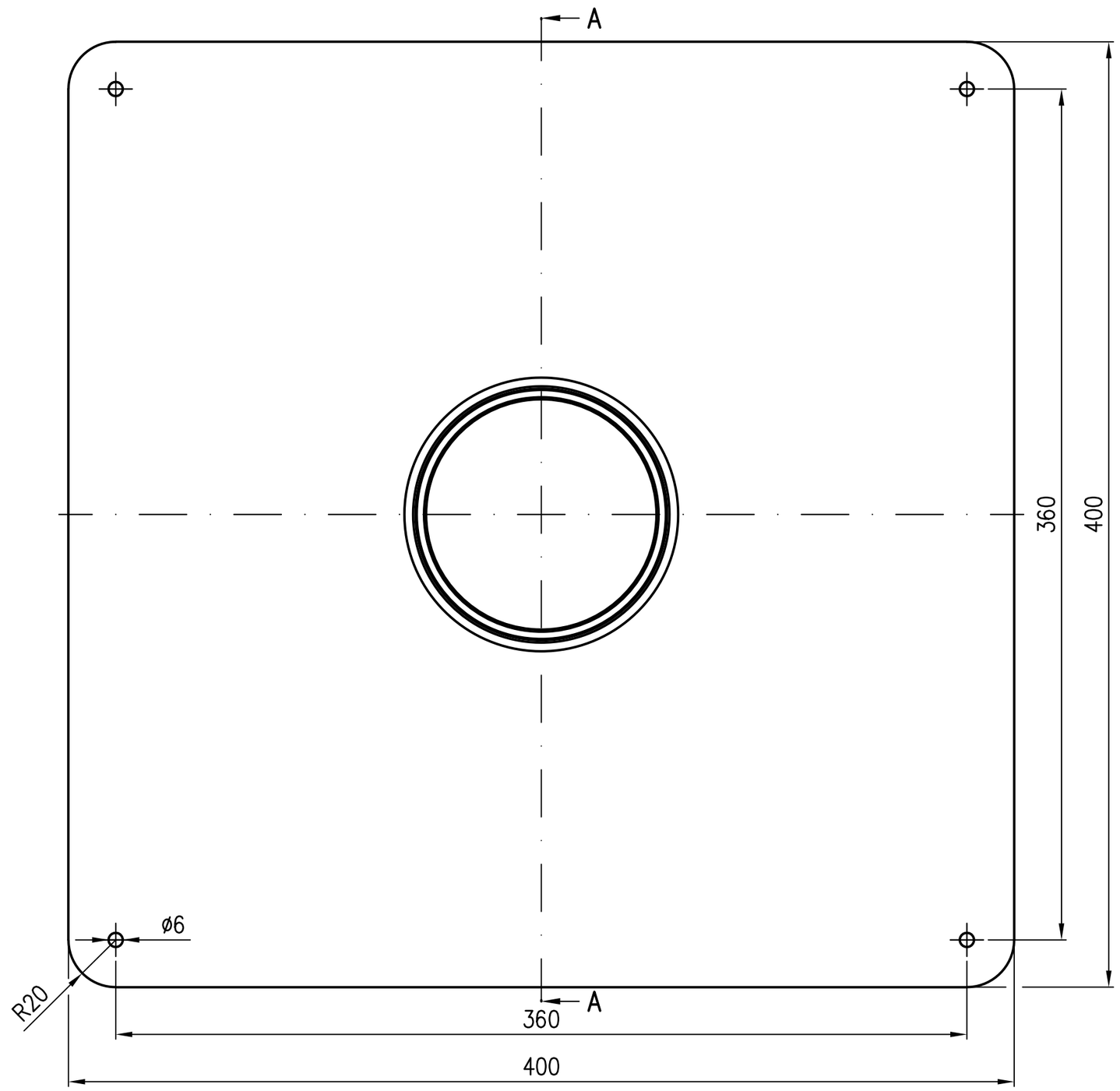

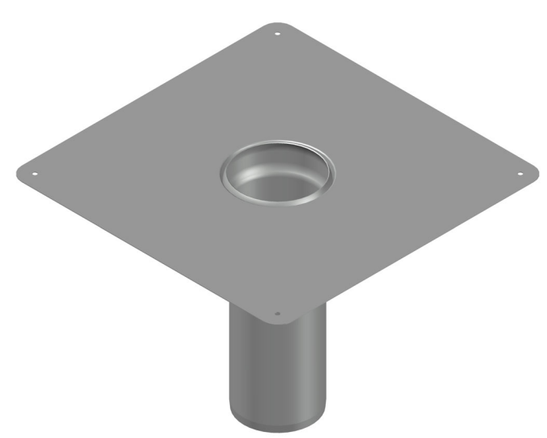

Prüfungsnummer:		Werkstoff: 1.4301	
Maßstab 1:2	Zul. Abw. DIN EN 1124-3	Benennung: Unterteileinheit DN100	Zeichnungs Nr.: 12101.100X
2022 / Tag / Name		senkrecht, zum bauseitigen Abkanten mit Langmuffe, für Serie LORO-X Light	Ersatz für:
Gez. 11.03. Rudoph		EDV-Art.Nr. 12101.100X	ersetzt durch:
Gepr. 27.02.23 He-Beu		12101.100X.DWG	
Norm. 28.02.23 Schm		Bauvorhaben	Gewicht kg 2.1
Index / Änderung / Tag / Name		LORO®	

Diese Zeichnung ist urheberrechtlich geschuetzt und bleibt unser Eigentum. Sie darf weder ganz noch teilweise vervielfaeltigt und nicht an Dritte weitergegeben werden.