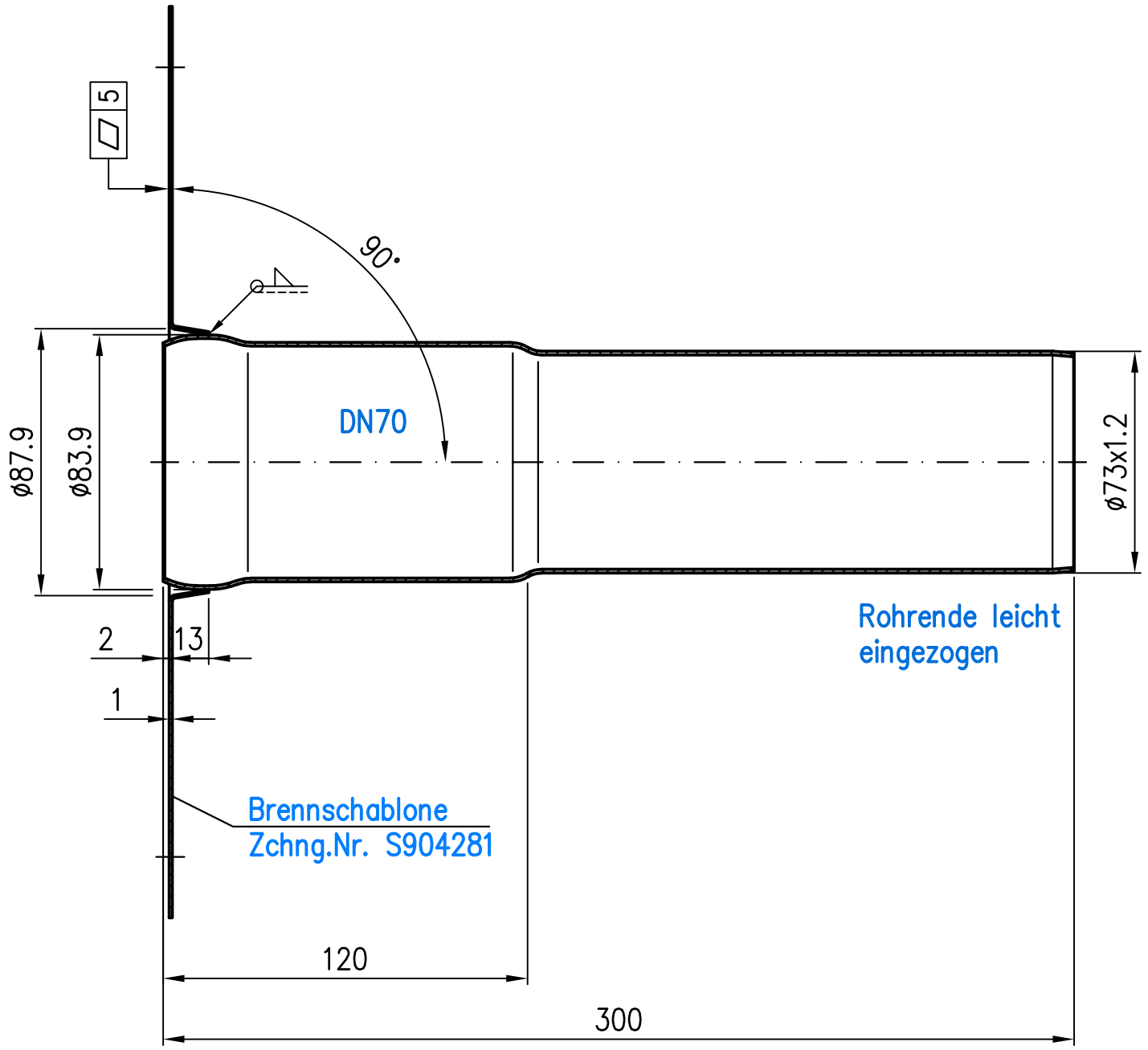

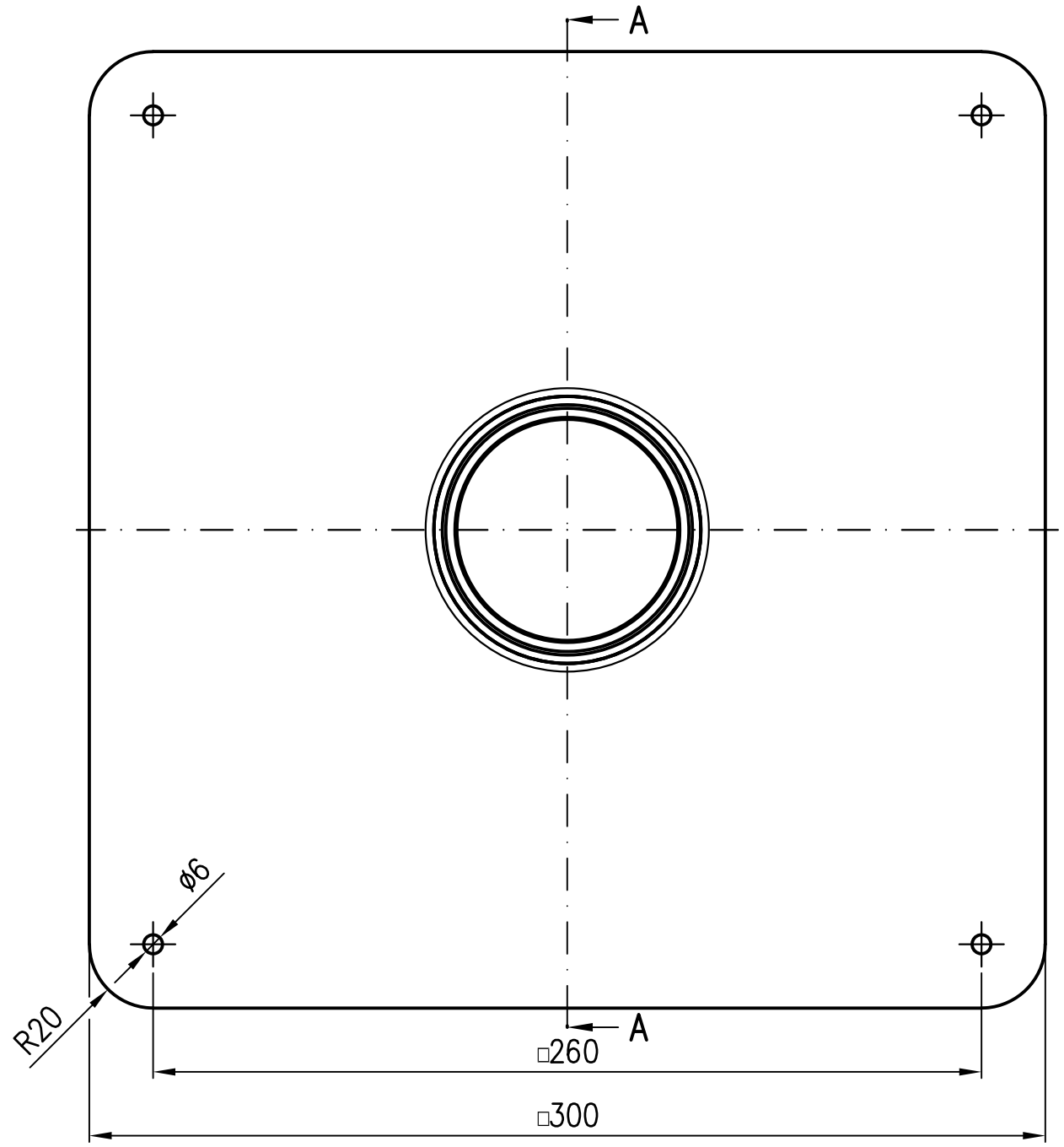

Prüfungsnummer:				Werkstoff: 1.4301			
				Maßstab 1:2	Zul. Abw. DIN EN 1124-3	Benennung: Unterteileinheit DN70	Zeichnungs Nr.: 12101.070X
				2024	Tag	Name	senkrecht, zum bauseitigen Abkanten mit Langmuffe, für Serie LORO-X Light	Ersatz für:
				Gez.	15.02.	Rudolph	EDV-Art.Nr. 12101.070X	ersetzt durch:
				Gepr.	08.04.24	He	12101.070X.DWG	
				Norm.	10.04.24	Schm		
Index	Änderung	Tag	Name	LORO®			Bauvorhaben	Gewicht kg 1.4

Diese Zeichnung ist urheberrechtlich geschuetzt und bleibt unser Eigentum. Sie darf weder ganz noch teilweise vervielfaeltigt und nicht an Dritte weitergegeben werden.