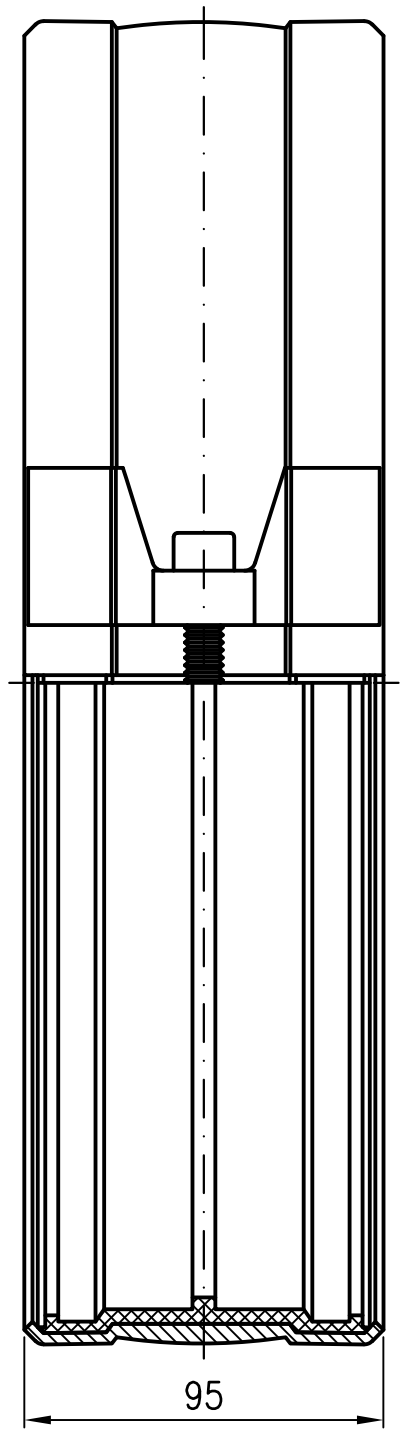

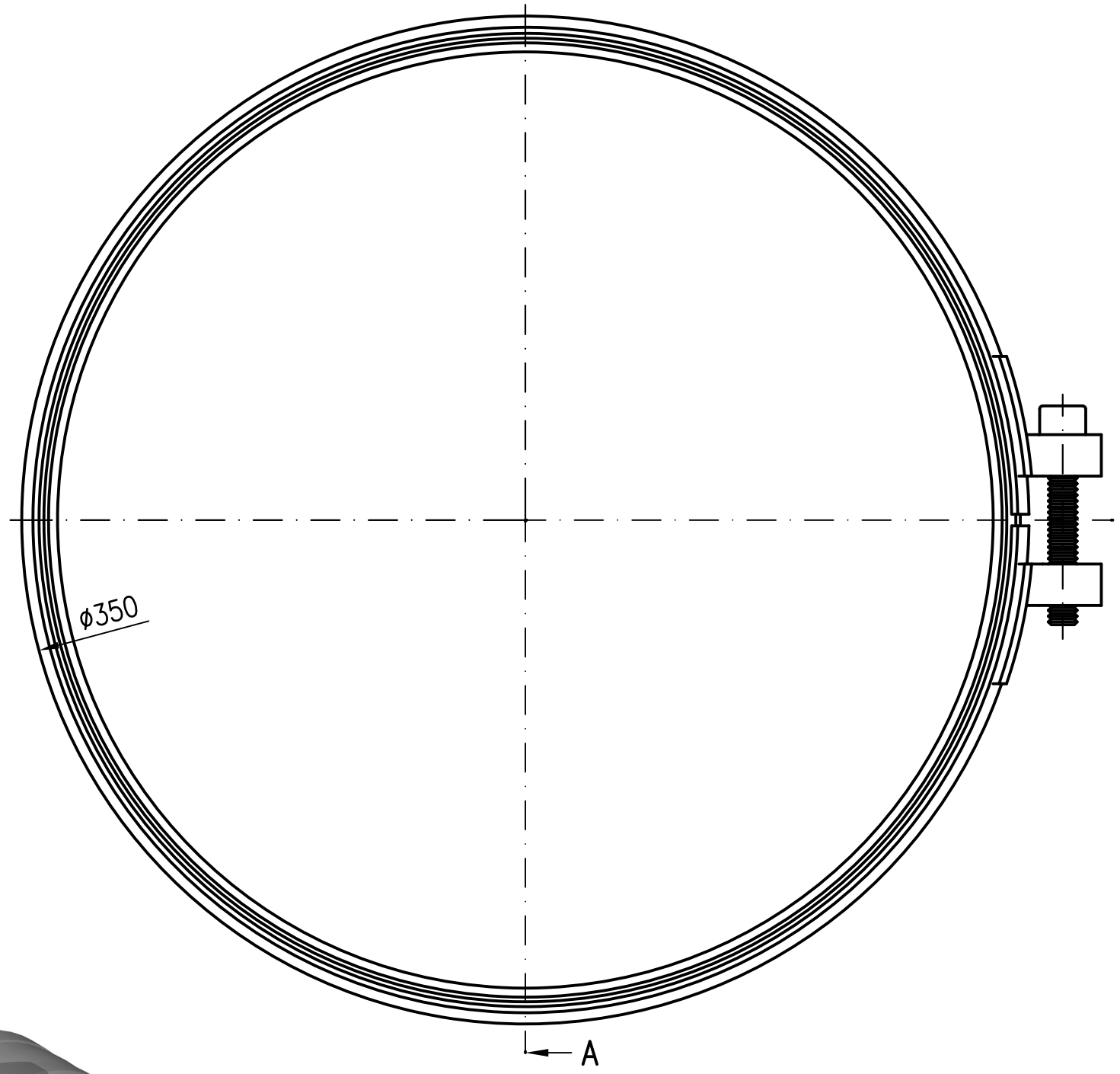

Prüfungsnummer:	Werkstoff: Edelstahl (1.4301/1.4571) Mat.Nr. 303031		
	Maßstab 1:2	Zul. Abw. DIN EN 877	Benennung: Rapid–S–Verbinder DN300
	2013	Tag	Name
	Gez.	25.01.	Koeh
	Gepr.	23.01.25	Jä
	Norm.	28.01.25	Schm
	EDV–Art.Nr. 09070.300X		
	09070.300X.DWG		
	Bauvorhaben		

Zeichnungs Nr.	Ersatz für:	ersetzt durch:	Gewicht kg
09070.300X			1.25

Index	Änderung	Tag	Name

LORO®

Diese Zeichnung ist urheberrechtlich geschuetzt und bleibt unser Eigentum. Sie darf weder ganz noch teilweise vervielfaeltigt und nicht an Dritte weitergegeben werden.