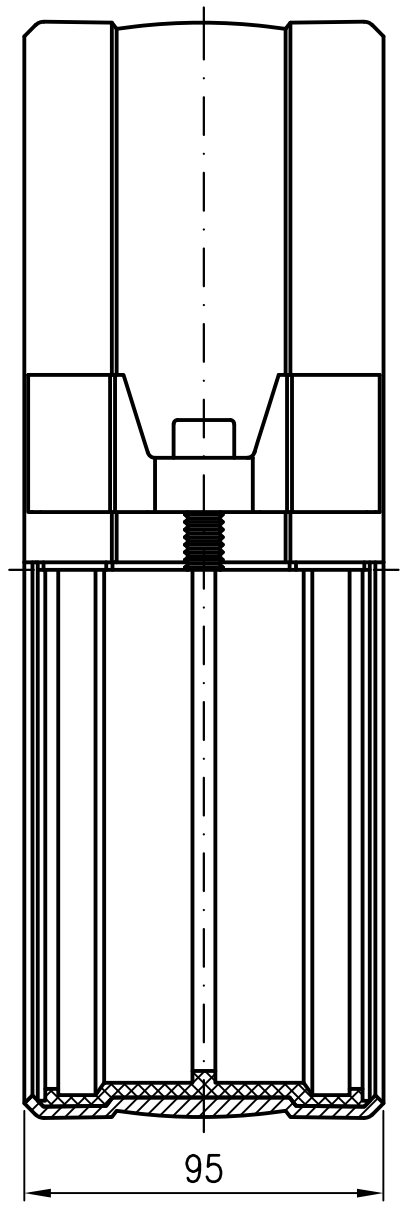

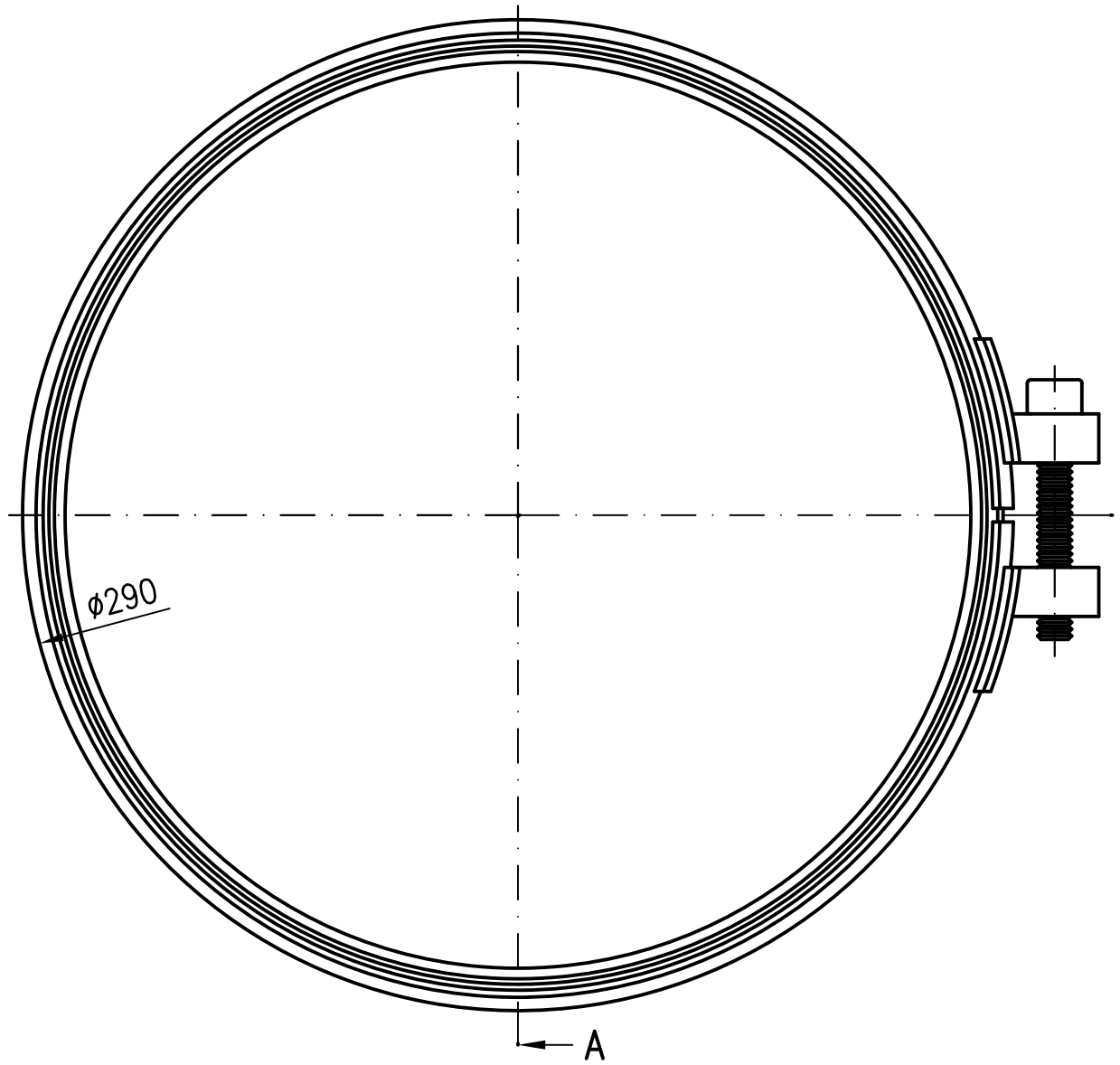

Prüfungsnummer:				Werkstoff: Edelstahl (1.4301/1.4571) Mat.Nr. 300689			
				Maßstab 1:2	Zul. Abw. DIN EN 877	Benennung Rapid–S–Verbinder DN250	Zeichnungs Nr. 09070.250X
				2013	Tag	Name	Ersatz für:
				Gez.	29.01.	Koeh	
				Gepr.	23.01.25	Jä	EDV–Art.Nr. 09070.250X / ersetzt durch:
				Norm.	28.01.25	Schm	09070.250X.DWG
Index	Änderung	Tag	Name	LORO®		Bauvorhaben	Gewicht kg 1.1

Diese Zeichnung ist urheberrechtlich geschuetzt und bleibt unser Eigentum. Sie darf weder ganz noch teilweise vervielfaeltigt und nicht an Dritte weitergegeben werden.