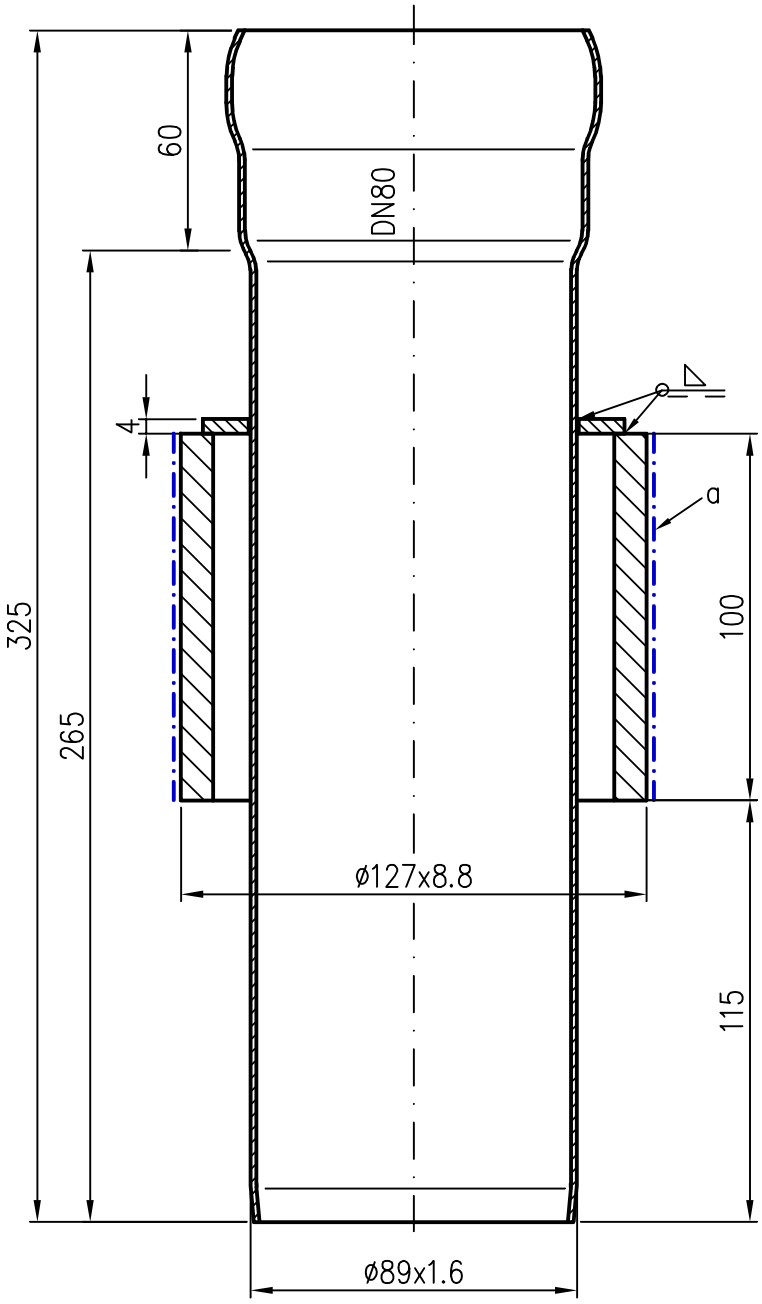

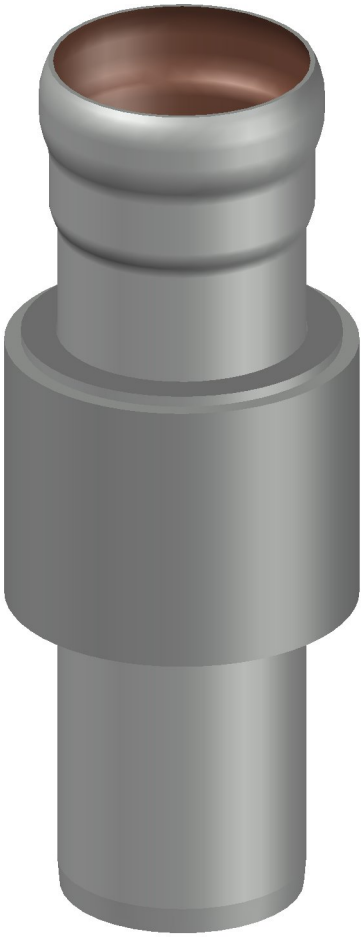

Rohrende leicht eingezogen

a Schweißzone frei von Zink

Werkstoff:
Rohr E195 EN10305 feuerverzinkt, Innen beschichtet
Hülse S355 J2H EN10210-1 feuerverzinkt, LORO-Mat.Nr. 054389

Erstellt mit AUTOCAD 2016

				Maßstab 1:2		Zul. Abw. DIN EN1123-3	Benennung Deck-u. Schottdurchführung
				2016	Tag	Name	DN80 Form T1
				Gez.	24.05.	Koeh	
				Gepr.			EDV-Art.Nr. 08200.080X
				Norm.			08200.080X.DWG
Index	Änderung	Tag	Name	LORO®			Bauvorhaben Stutzen EN 1123/3-T1-1A-X-80

Zeichnungs Nr. 08200.080X

Ersatz für:

ersetzt durch:

Diese Zeichnung ist urheberrechtlich geschützt und bleibt unser Eigentum. Sie darf weder ganz noch teilweise verfielfältigt und nicht an Dritte weitergegeben werden.